# Sufitowa oprawa podtynkowa

## PIREO



Strona katalogowa opraw PIREO: 1

Strona katalogowa opraw PIREO: 1

## Przeznaczenie:

- Oprawa sufitowa przeznaczona do wbudowania.

## Charakterystyka:

- Stopień ochrony IP 20.
- Zaczepy montażowe (zdj. nr1)
- Duży zakres regulacji kąta padania źródła światła (zdj. nr2)

| Indeks | Model | Kolor | Materiał | Waga netto | Waga brutto | Kod EAN |
|---|---|---|---|---|---|---|
| OP-PIRE01-20 | PIREO | czarny | stal | 0,5 kg | 0,6 kg | 5901867128287 |
| OP-PIRE01-81 | | szary | | | | 5901867128386 |
| OP-PIRE02-20 | | czarny | | 0,92 kg | 1,1 kg | 5901867128300 |
| OP-PIRE02-81 | | szary | | | | 5901867128409 |
| OP-PIRE03-20 | | czarny | | 1,2 kg | 1,4 kg | 5901867128324 |
| OP-PIRE03-81 | | szary | | | | 5901867128423 |
| OP-PIRE04P-20 | | czarny | | 1,4 kg | 1,65 kg | 5901867128348 |
| OP-PIRE04P-81 | | szary | | | | 5901867128447 |
| OP-PIRE04K-20 | | czarny | | | | 5901867128362 |
| OP-PIRE04K-81 | | szary | | | | 5901867128461 |

1. Zaczepy montażowe



2.

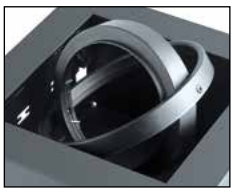

Jako uzupełnienie oczek sufitowych opraw proponujemy zastosowanie żarówek LED GTV model AR111 (str. 69).



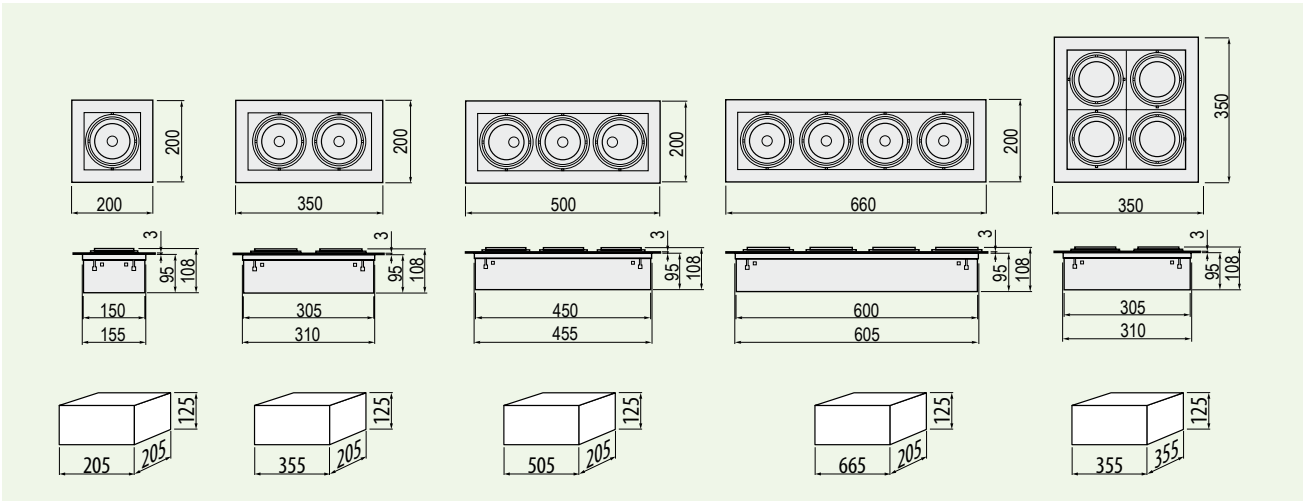


IP 20