Oprawa ścienna

NESSA





Przeznaczenie:

- Oprawa spełnia funkcję dekoracyjną. Służy do oświetlenia podjazdów, drzwi wejściowych, schodów, ścian budynku, tarasów oraz murów. Stosowana do zewnętrznego jak również wewnętrznego montażu w warunkach o podwyższonym poziomie wilgotności i zapylenia. Obudowa oprawy wykonana jest ze stopu aluminium a szyba z hartowanego szkła.

Charakterystyka:

- Zasilanie 220-240 V AC / 50-60 Hz.
- Maksymalna dopuszczalna moc żarówki GU10 - 50 W.
- Stopień ochrony IP 54.
- Zakres temperatury pracy od -40°C do +50°C.

Zalety:

- Nowoczesny design.
- Prosty montaż.
- Szybka wymiana źródła światła.

Indeks	Model	Moc max	Kolor	Obudowa	Zasilanie	Trzonek źródła światła	Typ	Waga netto	Waga brutto	Kod EAN
LD-NESSAGU10D-80	NESSA	2x50 W	szara	Stop aluminium/ Szkło hartowane	220-240 V AC 50-60 Hz	GU10	dwukierunkowa	1,1 kg	1,3 kg	5901867122193
LD-NESSAGU10D-20			czarna							5901867122216
LD-NESSAGU10J-80		50 W	szara				jednokierunkowa	0,85 kg	1,0 kg	5901867122230
LD-NESSAGU10J-20			czarna							5901867122254

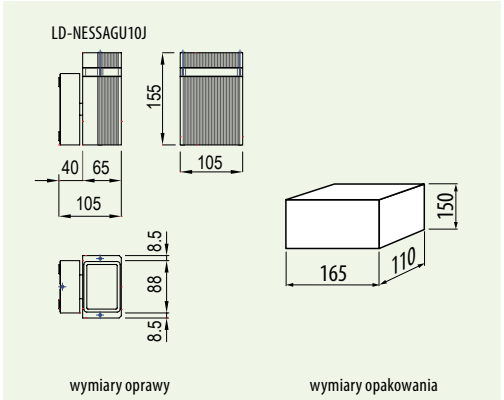

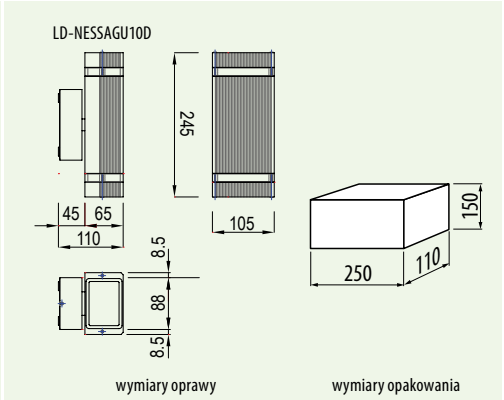

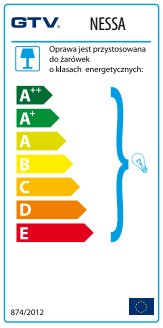

220-240V AC | 50-60 Hz | max 2x50 W | max 50 W | GU10 | IP 54 | 2,5 mm² | CE