Oprawa ścienna

BALEO





Przykładowe zastosowanie produktu.

Przeznaczenie:

- Oprawa spełnia funkcję dekoracyjną. Służy do oświetlenia podjazdów, drzwi wejściowych, schodów, ścian budynku, tarasów oraz murów. Stosowana do zewnętrznego jak również wewnętrznego montażu w warunkach o podwyższonym poziomie wilgotności i zapylenia. Obudowa oprawy wykonana jest ze stopu aluminium a szyba z hartowanego szkła.

Charakterystyka:

- Zasilanie 220-240 V AC / 50-60 Hz.
- Maksymalna dopuszczalna moc żarówki E27 - 40 W.
- Stopień ochrony IP 54.
- Zakres temperatury pracy od -40°C do +50°C.
- Maksymalny kąt rozsyłu światła 100^{0}.

Zalety:

- Nowoczesny design.
- Prosty montaż.
- Szybka wymiana źródła światła.

Indeks	Model	Moc max	Stopień ochrony	Kolor	Obudowa	Zasilanie	Trzonek źródła światła	Typ	Waga netto	Waga brutto	Kod EAN
LD-BALE27-00	BALEO	40 W	54 IP	szary	Stop aluminium/ szkło hartowane	220-240 V AC 50-60 Hz	1 x E27	jednokierunkowa	0,6 kg	0,7 kg	5901867136916
LD-BA2E27-00							2 x E27	dwukierunkowa	0,9 kg	1,0 kg	5901867136930

LD-BALE27-00

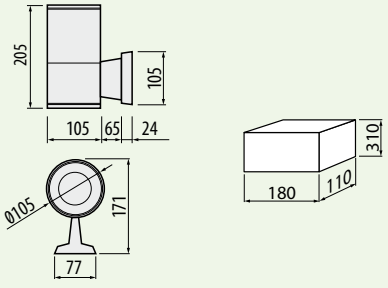

LD-BA2E27-00

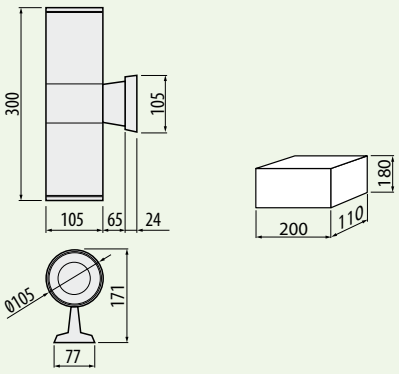

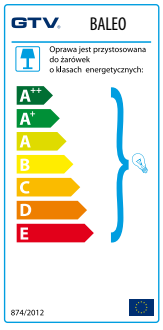

220-240V AC | 50-60 Hz | max 40 W | E27 | IP 54 | 2,5 mm² | CE