Oprawa ścienna

BALEO MINI



Przeznaczenie:

- Oprawa spełnia funkcję dekoracyjną. Służy do oświetlenia podjazdów, drzwi wejściowych, schodów, ścian budynku, tarasów oraz murów. Stosowana do zewnętrznego jak również wewnętrznego montażu w warunkach o podwyższonym poziomie wilgotności i zapylenia. Obudowa oprawy wykonana jest ze stopu aluminium a szyba z hartowanego szkła.

Charakterystyka:

- Zasilanie 220-240 V AC / 50-60 Hz.
- Maksymalna dopuszczalna moc żarówki GU10 - 10 W.
- Stopień ochrony IP 54.
- Zakres temperatury pracy od -40°C do +50°C.
- Maksymalny kąt rozsyłu światła 100^0.

Zalety:

- Nowoczesny design.
- Prosty montaż.
- Szybka wymiana źródła światła.

Indeks	Model	Moc max	Stopień ochrony	Kolor	Obudowa	Zasilanie	Trzonek źródła światła	Typ	Waga netto	Waga brutto	Kod EAN
LD-BALGU10-0S	BALEO MINI	10 W	54 IP	szary	Stop aluminium/ szkło hartowane	220-240 V AC 50-60 Hz	1xGU10	jednokierunkowa	0,3 kg	0,4 kg	5901867136879
LD-BA2GU10-0M							2xGU10	dwukierunkowa	0,4 kg	0,5 kg	5901867136893

LD-BALGU10-0S

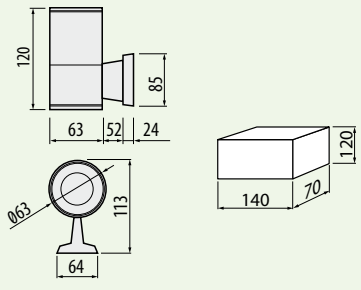

LD-BA2GU10-0M

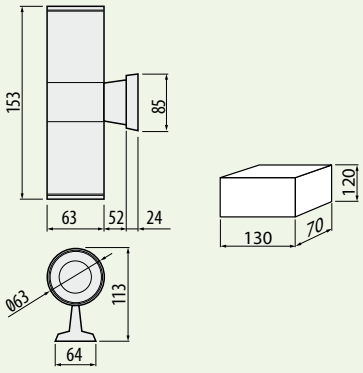

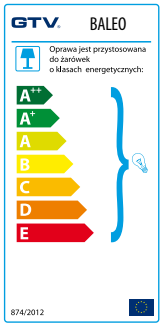

220-240V AC | 50-60 Hz | max 10 W | GU10 | IP 54 | 2,5 mm² | CE