Lampa uliczno-parkowa

ROCKET LED 50W, 100W

LED TECHNOLOGY



Wykres rozsyłu światła

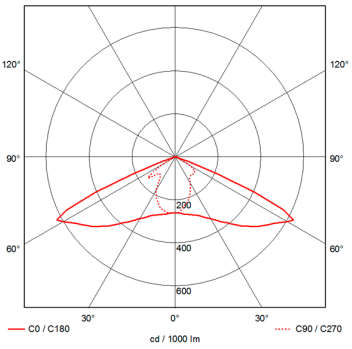

Przeznaczenie:

- Oprawa przeznaczona do oświetlenia ciągów komunikacyjnych na zewnątrz budynków. Możliwość zastosowania do oświetlenia dróg dojazdowych, ciągów pieszych, dróg rowerowych jak również skwerów i parkingów.

Charakterystyka:

- Zasilanie: AC 220-240 V/ 50-60 Hz.
- Moc 50 W; 100 W.
- PF > 0,9
- Stopień ochrony IP65.
- Klasa ochronności – I
- Powierzchnia ekspozycji na wiatr – 0,11 m^2, 0,20 m^2.
- Temperatura pracy -35 do +65^{0}C.
- Barwa światła: neutralna biała.
- CRI>80

Zalety:

- Niski pobór mocy.
- Łatwy montaż.
- Żywotność 40 000 h

Indeks	Model	Kolor	Moc	Obudowa	Zasilanie	Strumień świetlny	Waga netto	Waga brutto	Kod EAN
LD-LUR050W-40	ROCKET	szary	50 W	Aluminium	AC 220-240 V/ 50-60 Hz	4500 lm	2,0 kg	2,35 kg	5901867166418
LD-LUR100W-40			100 W			9000 lm	4,8 kg	5,35 kg	5901867166425

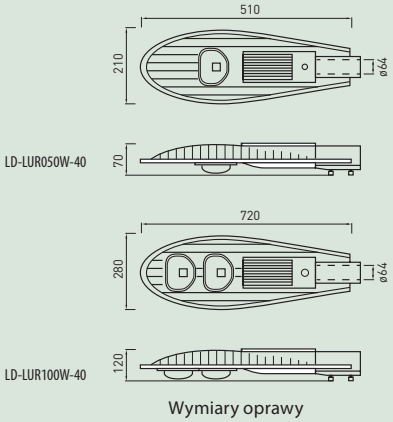

Wymiary oprawy

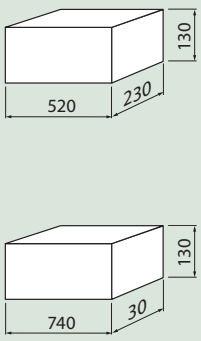

Wymiary opakowania

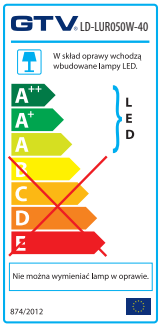

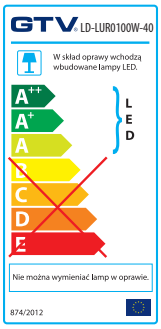

AC 220-240V | 50-60 Hz | IP65 | 50W | 100W | 4500 lm | 9000 lm