SKINDICHT® SHV FKM

SKINDICHT® SHV FKM, wodoszczelna dławnica kablowa z gwintem PG i ze specjalnymi uszczelnieniami do wysokich temperatur, odporna na oleje, kwasy i substancje chemiczne



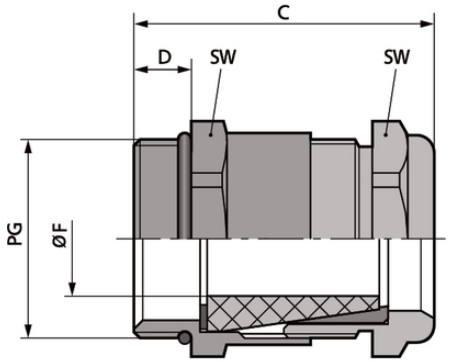

CE

Odporność na temperaturę

Wytrzymała budowa

Optymalne odciążenie

Korzyści

Do wysokich temperatur
Odporny na działanie olejów, rozpuszczalników, kwasów i środków chemicznych
Wodoszczelność
Wysoka ochrona przed wyrwaniem, odciążenie
Wytrzymała budowa

Zakres zastosowania

Wodoszczelna dławnica kablowa odporna na wysokie temperatury ze specjalnym stożkowym elementem uszczelniającym z FKM
Ceglane
Oczyszczalnie ścieków
Myjnie samochodowe

Budowa produktu

1 korpus
2 podkładka
3 uszczelka stożkowa FKM
4 stożek mosiężny
5 śruba dociskowa

Ostania aktualizacja (12.06.2017)
©2017 Lapp Group - all rights reserved.
Zarządzanie produktem http://lapppoland.lappgroup.com
Aktualne dane w pliku Dane techniczne.
PN 0456 / 02_03.16

SKINDICHT® SHV FKM

Dane techniczne

Klasyfikacja:	ETIM 5.0 Class-ID: EC000441 Opis klasy ETIM 5.0: Dławnica kablowa
Uwaga:	Wymiary montażowe są wyszczególnione w załączniku T21
Materiał:	Korpus: mosiądz niklowany Uszczelka: FKM O-ring: FKM
Stopień ochrony:	IP 68 - 10 bar
Zakres temperatury:	Od -15°C do +200°C

Wskazówka

Fotografie nie mogą być używane do wymiarowania oraz nie stanowią szczegółowego odwzorowania przedstawionych produktów.
Podane ceny to ceny netto bez podatku VAT i dodatkowych opłat. Sprzedaż klientom biznesowym.

©2017 Lapp Group - all rights reserved.

SKINDICHT® SHV FKM

Numer katalogowy	Oznaczenie produktu/rozmiar	Zakres dławionych średnic ØF [mm]	Rozmiar klucza SW w mm	Długość całkowita C [mm]	Długość gwintu [mm]
SKINDICHT® SHV FKM					
52024934	SHV-V 7/7/5	3,8 - 4,8	14	26	5
54000015	SHV-V 9/9/6	4,8 - 5,8	17	28,5	6
52024935	SHV-V 9/9/7	5,8 - 6,8	17	28,5	6
52024936	SHV-V 11/11/7	5,8 - 6,8	20	31	6
52024937	SHV-V 11/11/9	6,8 - 8,8	20	31	6
52024970	SHV-FKM 13,5/9/11	8,5 - 10,8	22	33	6,5
52024968	SHV-V 13,5/11/9	6,8 - 8,8	22	33	6,5
52024969	SHV-V 13,5/11/11	8,5 - 10,8	22	33	6,5
52024961	SHV-V 13,5/13,5/9	6,8 - 8,8	22	33	6,5
52024962	SHV-V 13,5/13,5/11	8,5 - 10,8	22	33	6,5
52024971	SHV-V 16/11/13	10,8 - 12,8	24	35	6,5
52024973	SHV-V 16/13,5/13	10,8 - 12,8	24	35	6,5
52024964	SHV-V 16/16/13	10,8 - 12,8	24	35	6,5
52024965	SHV-V 16/16/15	13,8 - 14,8	24	35	6,5
52024966	SHV-V 21/21/18	15,8 - 17,8	30	38	7
52024967	SHV-V 21/21/20	17,5 - 19,8	30	38	7
52024974	SHV-V 29/29/22	19,5 - 21,8	40	44,5	8

Ostania aktualizacja (12.06.2017)
©2017 Lapp Group - all rights reserved.
Zarządzanie produktem http://lapppoland.lappgroup.com
Aktualne dane w pliku Dane techniczne.
PN 0456 / 02_03.16