Karta danych technicznych produktu
Parametry

08816
Komplet łączący obudowy naścienne

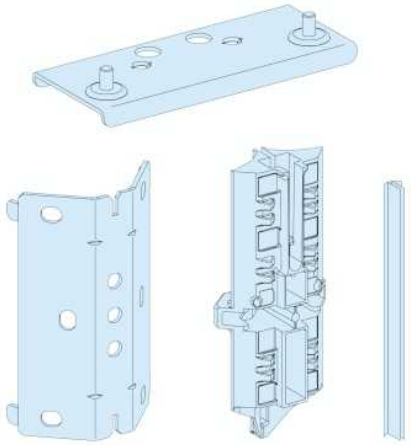

Parametry podstawowe

Gama produktów	Prisma
Zgodność gamy	Prisma G
Stopień ochrony IP	IP30 IP31 IP43
Typ produktu lub komponentu	Zestaw łączony
Kategoria akcesoriów / części oddzielnych	Akcesoria przeznaczone dla obudowy
Zgodność produktu	Obudowa IP30 Obudowa IP31 Obudowa IP43

Parametry uzupełniające

Opis obudowy/szafy rozdzielczej	Obudowa strojąca na podłodze Obudowa Pack Obudowa montowana na ścianie Koryto kablowe leżące na podłodze Koryto kablowe mocowanedo ściany
Ilość sztuk w zestawie	1 sztuka
Masa produktu	1.14 kg

Oferta zrównoważonego rozwoju

Status oferty zrównoważonego rozwoju	Produkt ekologiczny Green Premium
RoHS (kod daty: RRTT)	Zgodny - od 832 - Schneider Electric declaration of conformity Schneider Electric declaration of conformity
REACh	Referencja nie zawiera SVHC powyżej wartości progowej
Profil ekologiczny produktu	Dostępny
Instrukcje dotyczące zakończenia okresu eksploatacji produktu	Bez potrzeby specjalnych działań recyklingowych

Warunki gwarancji

Okres	18 miesięcy

Informacje dostarczone w niniejszej dokumentacji zawierają ogólne opisy i/lub parametrów technicznych przedstawianych produktów.
Dokumentacja ta nie jest przeznaczona do spełniania roli substytucyjnej i nie może być również stosowana do określenia przydatności i niezawodności tych produktów dla konkretnych aplikacji użytkownika.
Każdy użytkownik lub integrator musi wykonać odpowiednią i pełną analizę ryzyka, ocenę a także testy produktów w odniesieniu do odpowiedniego, określonego zastosowania lub użycia.
Schneider Electric Industries SAS ani żadna z jego firm stowarzyszonych lub zależnych nie ponosi odpowiedzialności za niewłaściwe użycie przedstawionych tutaj informacji.