4-przewodowa złączka przelotowa; do zastosowań Ex e II; do zastosowań Ex i

Numer wyrobu: 2000-1404

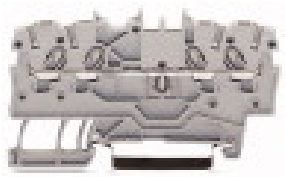

4-przewodowa złączka przelotowa; do zastosowań Ex e II; do zastosowań Ex i

Nazwa

RoHS ✓
Compliant

Dane handlowe

Dostawca	*WAGO*
Nr wyrobu dostawcy	*2000-1404*
GTIN / EAN	*4045454966959*
Zawartość	*1*
Opakowanie jednostkowe	*100*
Nr artykułu u klienta	

Uwagi

Dane techniczne

Inne

rodzaj opakowania	*BOX*
parametry znamionowe zgodnie z 1	*IEC/EN 60947-7-1*
napięcie znamionowe (III / 3) [V]	*800 [V]*
napięcie znamionowe udarowe (III / 3) [kV]	*8 [kV]*
prąd nominalny [A]	*13.5 [A]*
prąd nominalny (2) [A]	*18 [A]*

Dane techniczne	
napięcie znamionowe EN (Ex e II) [V]	*550 [V]*
prąd nominalny (Ex e II) [A]	*13 [A]*
prąd nominalny (Ex e II) z mostkiem [A]	*12 [A]*
łączna liczba potencjałów	*1*
rodzaj oprzewodowania	*oprzewodowanie od czoła*
liczba poziomów	*1*
technika podłączania przewodu	*Push-in CAGE CLAMP®*
liczba zacisków	*4*
rodzaj montażu	*Operating tool*
materiał podłączanego przewodu	*Copper*
Nominal cross section	*1 mm²*
jednodrutowy, montaż przy pomocy narzędzi	*0,14 … 1,5 mm² / 24 … 16 AWG*
jednodrutowy, montaż wtykowy bez pomocy narzędzi	*0,5 … 1,5 mm² / 20 … 16 AWG*
linkowy, montaż przy pomocy narzędzi	*0,14 … 1,5 mm² / 24 … 16 AWG*
linkowy z tulejką min. montaż wtykowy bez pomocy narzędzi	*0,5 mm² / 20 AWG*
dł. odizolowania przewodu	*9 … 11 mm / 0.35 … 0.43 in*
szerokość	*3,5 mm / 0.138 in*
wysokość od górnej krawędzi szyny	*32,9 mm / 1.295 in*
gł.	*67,9 mm / 2.673 in*
konstrukcja	*konstrukcja pozioma*
łączna liczba zacisków	*4*
płaszczyzna opisu	*opis na środku / z boku*
kolor	*niebieski*
materiał izolacyjny	*poliamid 66 (PA 66)*
obciążenie ogniowe [MJ]	*0.107 [MJ]*
zgodność z RoHS	*1*
ciężar [g]	*5.14 [g]*

Zdjęcia i schematy

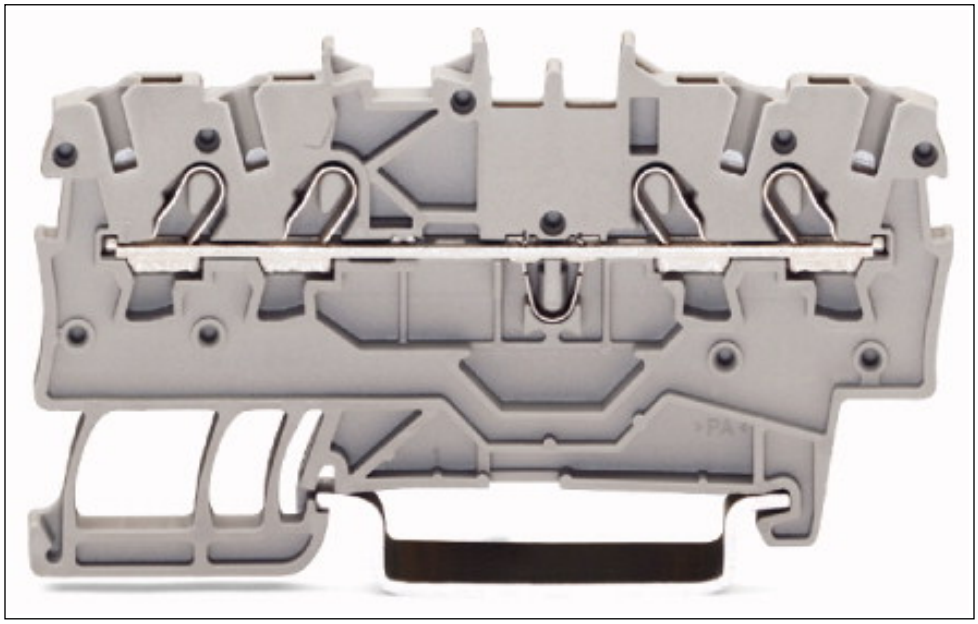

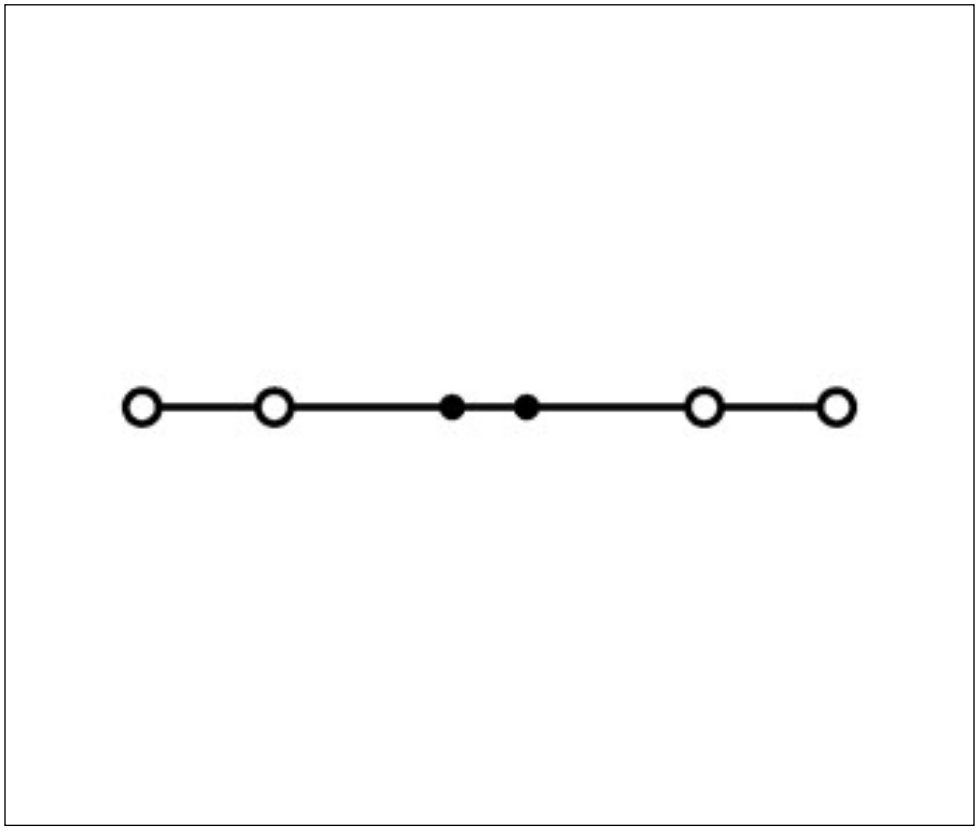

Adres

WAGO Kontakttechnik GmbH & Co. KG
Hansastr. 27
32423 Minden
Telefon: 0571/887-0
Fax: 0571/887-169
http://www.wago.com
© WAGO Kontakttechnik GmbH & Co. KG
Technische Änderungen und Irrtümer vorbehalten.