4-przewodowy blok zasilający Ex e II; do mocowania przy pomocy śruby i nakrętki M3 lub wkrętu samogwintującego Ø 2,9 mm od góry; PE-N-L1-L2-L3; bez styku PE; do zastosowań Ex e II; 5-bieg.



Numer wyrobu: 862-1505/999-950

4-przewodowy blok zasilający Ex e II; do mocowania przy pomocy śruby i nakrętki M3 lub wkrętu samogwintującego Ø 2,9 mm od góry; PE-N-L1-L2-L3; bez styku PE; do zastosowań Ex e II; 5-bieg.

Nazwa

RoHS ✓
Compliant

Dane handlowe

Dostawca	*WAGO*
Nr wyrobu dostawcy	*862-1505/999-950*
GTIN / EAN	*4045454789213*
Zawartość	*1*
Opakowanie jednostkowe	*200*
Nr artykułu u klienta	

Uwagi

Dane techniczne

Inne

rodzaj opakowania	*bag*
prąd nominalny [A]	*28 [A]*
napięcie znamionowe EN (Ex e II) [V]	*440 [V]*
łączna liczba potencjałów	*5*

Podgląd wydruku: 4-przewodowy blok zasilający Ex e II; do mocowania przy pomocy śruby i nakrętki M3 lub wkrętu samogwintującego Ø 2,9 mm od góry; PE-N-L1-L2-L3; bez styku PE; do zastosowań Ex e II; 5-bieg. - Numer wyrobu: 862-1505/999-950

Dane techniczne	
rodzaj oprzewodowania	*oprzewodowanie z boku*
technika podłączania przewodu	*Push-in CAGE CLAMP®*
liczba zacisków	*4*
rodzaj montażu	*Operating tool*
materiał podłączanego przewodu	*Copper*
jednodrutowy, montaż przy pomocy narzędzi	*0,5 … 4 mm² / 20 … 12 AWG*
jednodrutowy, montaż wtykowy bez pomocy narzędzi	*0,5 … 4 mm² / 20 … 12 AWG*
wielodrutowy, montaż przy pomocy narzędzi	*0,5 … 4 mm² / 20 … 12 AWG*
linkowy, montaż przy pomocy narzędzi	*0,5 … 4 mm² / 20 … 12 AWG*
linkowy z tulejką przewodową z kołnierzem z tworzywa	*0,5 … 4 mm² / 20 … 12 AWG*
linkowy z tulejką min. montaż wtykowy bez pomocy narzędzi	*0,5 mm² / 20 AWG*
dł. odizolowania przewodu	*10 … 11 mm / 0.39 … 0.43 in*
raster	*12 mm / 0.472 in*
szerokość	*60 mm / 2.362 in*
wysokość od podłoża	*22,3 mm / 0.878 in*
gł.	*35 mm / 1.378 in*
l. bieg.	*5*
łączna liczba zacisków	*20*
nadruk	*PE-N-L1-L2-L3*
kolor	*czarny*
obciążenie ogniowe [MJ]	*0.641 [MJ]*
zgodność z RoHS	*1*
ciężar [g]	*34.094 [g]*

Zdjęcia i schematy



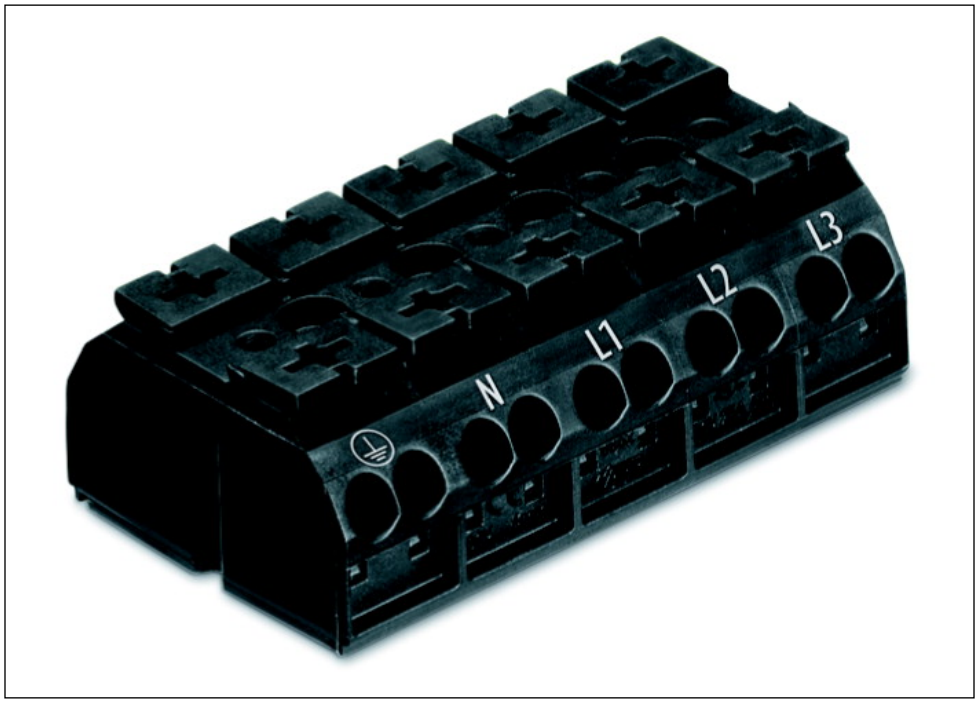

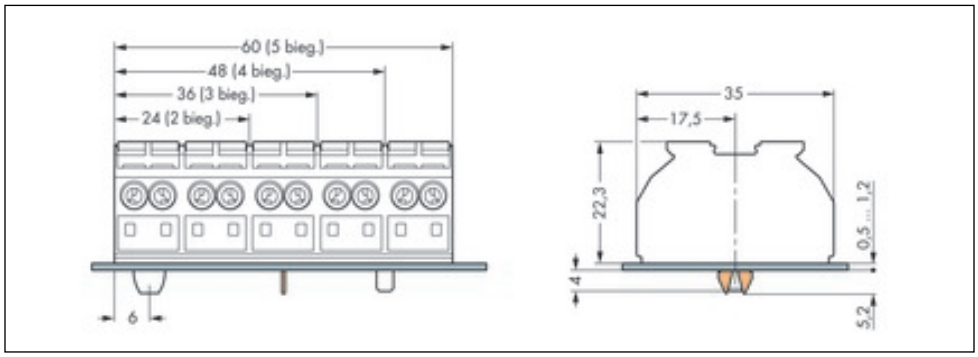

Adres

WAGO Kontakttechnik GmbH & Co. KG
Hansastr. 27
32423 Minden
Telefon: 0571/887-0
Fax: 0571/887-169
http://www.wago.com
© WAGO Kontakttechnik GmbH & Co. KG
Technische Änderungen und Irrtümer vorbehalten.