złączka zasilająca; ze śrubowym stykiem PE; bez stopek zatrzaskowych; N-PE-L; 3-bieg.

Numer wyrobu: 294-4413



złączka zasilająca; ze śrubowym stykiem PE; bez stopek zatrzaskowych; N-PE-L; 3-bieg.

Nazwa

RoHS ✓
Compliant

Dane handlowe

Dostawca	*WAGO*
Nr wyrobu dostawcy	*294-4413*
GTIN / EAN	*4050821098041*
Zawartość	*1*
Opakowanie jednostkowe	*500*
Nr artykułu u klienta	

Uwagi

opis artykułu:przyłączanie przewodów jednodrutowych, wielodrutowych i linkowych po stronie zasilaniamożliwość podłączania standardowych przewodów AWG i metrycznychtrzeci zacisk pod spodemmożliwość późniejszego zatrzaskowego montażu odciążenia przewodów

Dane techniczne

Inne

rodzaj opakowania	*bag*
parametry znamionowe zgodnie z 1	*IEC/EN 60998-1*
Ratings note	*Connection points*

Dane techniczne	
napięcie znamionowe (II / 2) [V]	*500 [V]*
napięcie znamionowe udarowe (II / 2) [kV]	*4 [kV]*
prąd nominalny [A]	*24 [A]*
parametry znamionowe zgodnie z 2	*IEC/EN 60998-2-2*
Ratings note 2	*Connection points*
napięcie znamionowe (II / 2) 2 [V]	*500 [V]*
napięcie znamionowe udarowe (II / 2) 2 [kV]	*4 [kV]*
prąd nominalny (2) [A]	*24 [A]*
prąd nominalny (3) [A]	*16 [A]*
łączna liczba potencjałów	*3*
rodzaj oprzewodowania	*oprzewodowanie z boku*
liczba pojedynczych obiektów przyłączeniowych	*4*
podłączany element 1	*zewn. 1*
technika podłączania przewodu	*Push-in CAGE CLAMP®*
liczba zacisków	*2*
rodzaj montażu	*Operating tool*
materiał podłączanego przewodu	*Copper*
jednodrutowy, montaż przy pomocy narzędzi	*0,5 … 2,5 mm² / 18 … 12 AWG*
jednodrutowy, montaż wtykowy bez pomocy narzędzi	*0,5 … 2,5 mm² / 18 … 12 AWG*
wielodrutowy, montaż przy pomocy narzędzi	*0,5 … 2,5 mm² / 18 … 14 AWG*
linkowy, montaż przy pomocy narzędzi	*0,5 … 2,5 mm² / 18 … 14 AWG*
linkowy z tulejką przewodową z kołnierzem z tworzywa	*0,5 … 1,5 mm² / 18 … 16 AWG*
linkowy z tulejką przewodową bez kołnierza z tworzywa	*0,5 … 1,5 mm² / 18 … 16 AWG*
linkowy z tulejką min. montaż wtykowy bez pomocy narzędzi	*0,5 mm² / 18 AWG*
dł. odizolowania przewodu	*8 … 9 mm / 0.31 … 0.35 in*
podłączany element 2	*wewn. 2*
technika podłączania przewodu 2	*PUSH WIRE®*
liczba zacisków 2	*1*
dł. odizolowania przewodu 2	*8 … 9 mm / 0.31 … 0.35 in*
podłączany element 3	*wewn. 3*
liczba zacisków 3	*1*
podłączany element 4	*wewn. 4*
liczba zacisków 4	*1*

Dane techniczne	
funkcja PE	*with screw-type GND contact*
szerokość	*30 mm / 1.181 in*
wysokość od podłoża	*17 mm / 0.669 in*
gł.	*27,3 mm / 1.075 in*
l. bieg.	*3*
łączna liczba zacisków	*15*
nadruk	*N-PE-L*
kolor	*biały*
grupa materiału izolacyjnego	*III a*
materiał izolacyjny	*poliwęglan (PC)*
klasa palności zgodnie z UL 94	*V0*
materiał sprężyny zaciskowej	*chromoniklowa stal sprężynowa (CrNi)*
materiał styku	*miedź elektrolityczna (ECu)*
powierzchnia styku	*cynowana*
obciążenie ogniowe [MJ]	*0.182 [MJ]*
zgodność z RoHS	*1*
ciężar [g]	*9.807 [g]*
odporność termiczna [°C]	*120 [°C]*

Zdjęcia i schematy

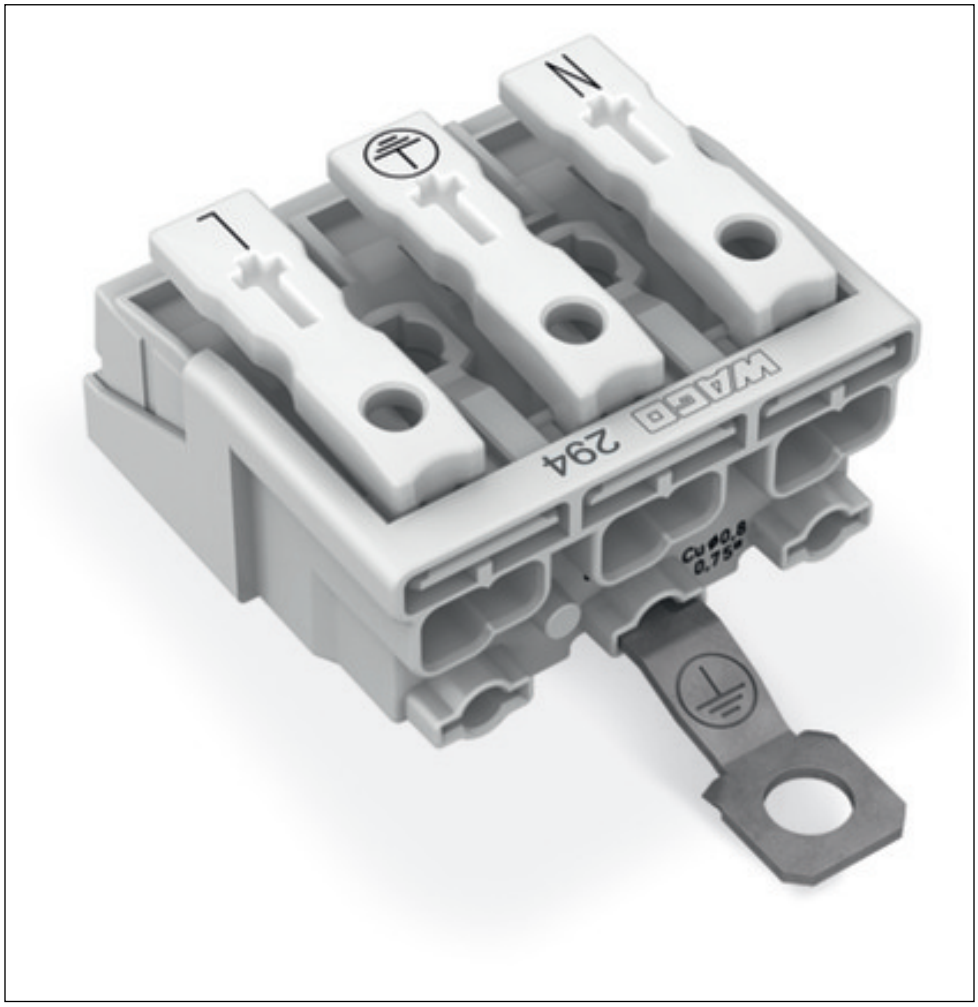

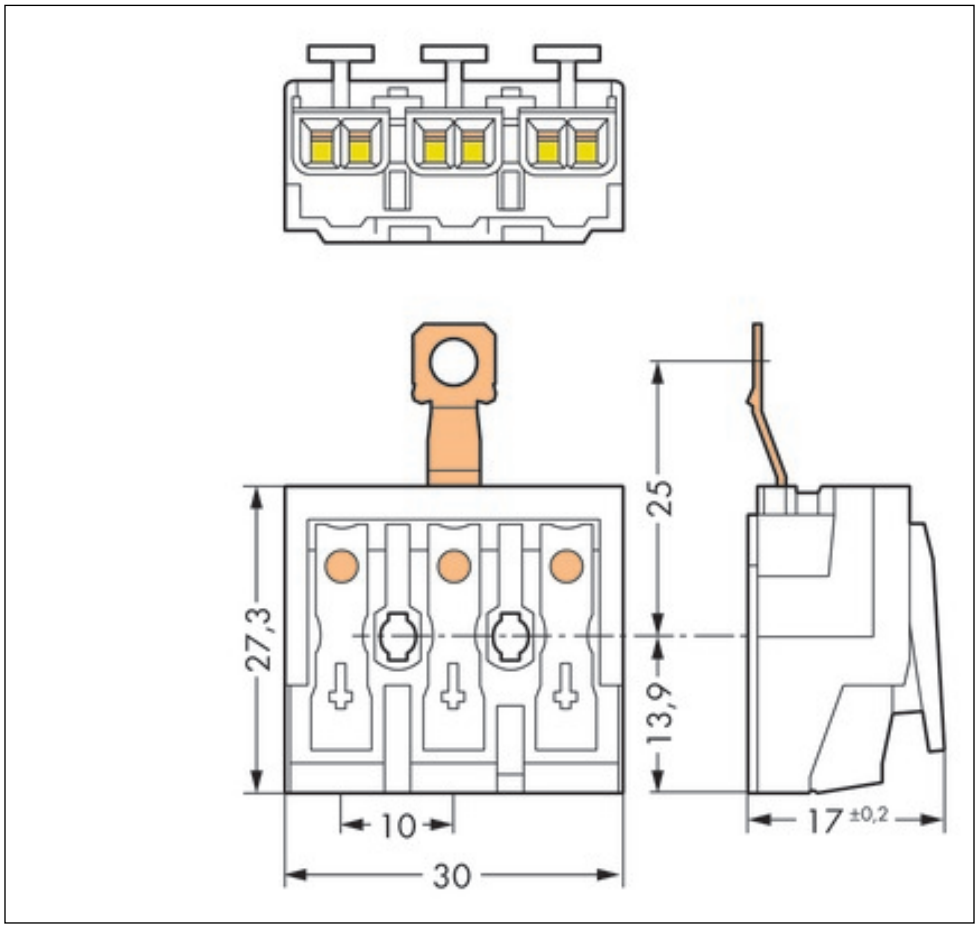
25
27,3
13,9
10
30
17 ±0,2

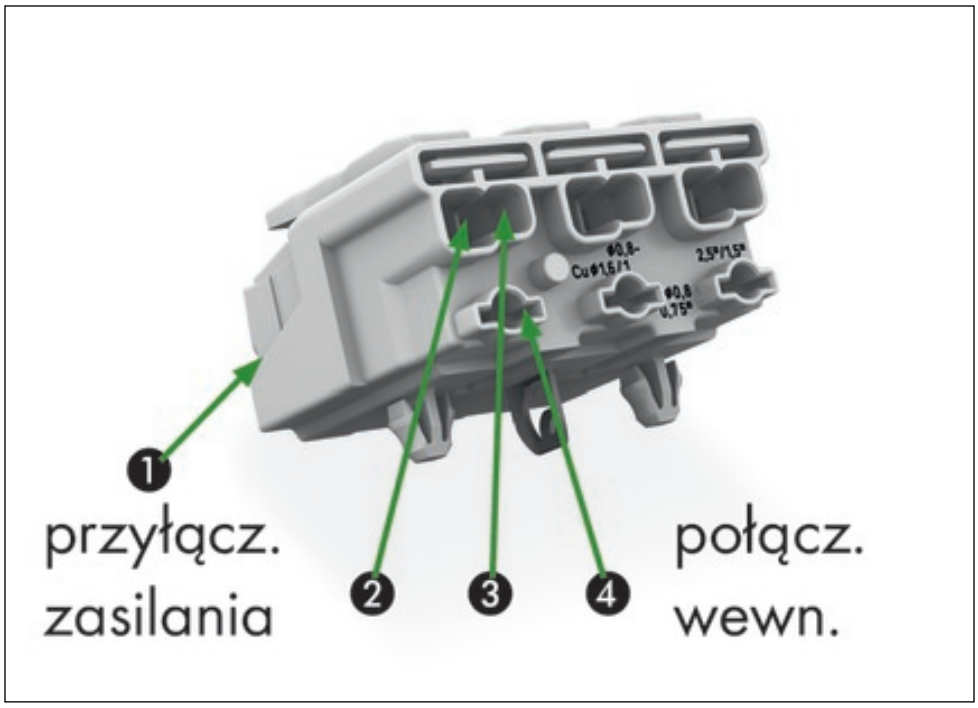
1
przyłącz.
zasilania
2
3
4
połącz.
wewn.

Adres

WAGO Kontakttechnik GmbH & Co. KG
Hansastr. 27
32423 Minden
Telefon: 0571/887-0
Fax: 0571/887-169
http://www.wago.com
© WAGO Kontakttechnik GmbH & Co. KG
Technische Änderungen und Irrtümer vorbehalten.