z zaciskami lub bez zaciskow

DK 0200 GZ



IP 66

- bez zacisków
- ze zintegrowanymi dławnicami membranowymi (zakres uszczelniania Ø 6,0-15,0 mm) - można je usunąć i zastąpić dławnicami skręcanymi
- ze zintegrowaną dławnicą membranową w spodzie puszki (zakres uszczelniania Ø 6,0-13,0 mm)
- plombowanie pokrywy bez dodatkowych akcesoriów
- uchwyty do mocowania puszki i linka łącząca pokrywę z podstawą w komplecie
- kolor: szary, RAL 7035

Materiał:	PP (polipropylen)
Stopień ochrony:	IP 66
Szerokość montażowa	74 mm
Wysokość montażowa	74 mm
Maks. głębokość montażowa	47 mm
Szerokość	93 mm
Wysokość	93 mm
Głębokość	62 mm
Masa	0,099 kg
według normy	IEC 60670-22

Rysunki

Rysunek wymiarowy

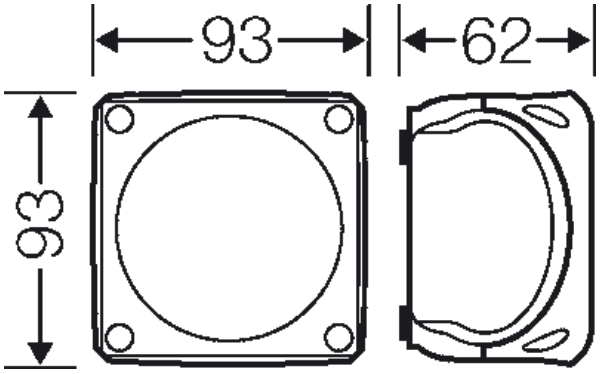

z zaciskami lub bez zaciskow

DK 0200 GZ



IP 66

Dokładne wymiary

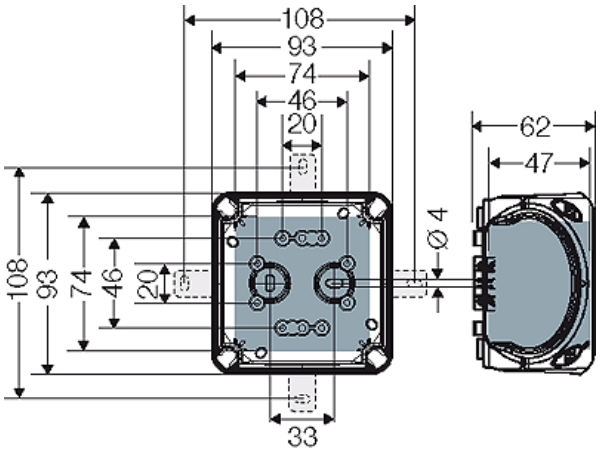

Ścianki boczne

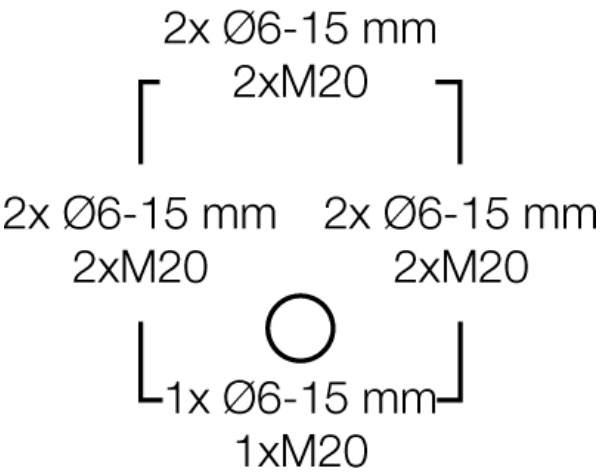

Warunki pracy i otoczenia

Zakres zastosowań	Nadaje się do pomieszczeń i osłoniętych instalacji zewnętrznych
Temperatura otoczenia:	Wartość maksymalna + 40 °C Wartość minimalna - 25 °C
Ochrona pożarowa przy błędach wewnętrznych	Wymagania: przepisy i normy dla urządzeń elektrycznych Wymagania minimalne - próba rozżarzonego drutu według IEC 60695-2-11: - 650°C dla obudów i dławnic - 850°C dla części przewodzących prąd
Palność	próba rozżarzonego drutu IEC 60695-2-11: 750 °C UL Subject 94: V-2 trudno palne samogasnące
Stopień ochrony przed mechanicznymi udarami	IK07 (2 Joule)
wydzielanie toksyn	nie zawiera halogenów bezsilikonowe "Bezhalogenowy" odpowiednio do kontroli kabli i przewodów izolowanych - korozyjność gazów pożarowych - według IEC 60 754-2
Wskazówka	Właściwości materiału - patrz dane techniczne

z zaciskami lub bez zaciskow

DK 0200 GZ



IP 66