1-przewodowa/1-pinowa złączka bazowa PE

Numer wyrobu: 2022-1207



1-przewodowa/1-pinowa złączka bazowa PE

Nazwa

RoHS ✓
Compliant

Dane handlowe

Dostawca	*WAGO*
Nr wyrobu dostawcy	*2022-1207*
GTIN / EAN	*4050821145097*
Zawartość	*1*
Opakowanie jednostkowe	*100*
Nr artykułu u klienta	

Uwagi

Dane techniczne

Inne

rodzaj opakowania	*BOX*
parametry znamionowe zgodnie z 1	*IEC/EN 60947-7-2*
łączna liczba potencjałów	*1*
rodzaj oprzewodowania	*oprzewodowanie od czoła*
liczba poziomów	*1*
technika podłączania przewodu	*Push-in CAGE CLAMP®*

Dane techniczne	
liczba zacisków	*1*
rodzaj montażu	*Operating tool*
materiał podłączanego przewodu	*Copper*
Nominal cross section	*2,5 mm²*
jednodrutowy, montaż przy pomocy narzędzi	*0,25 … 4 mm² / 22 … 12 AWG*
jednodrutowy, montaż wtykowy bez pomocy narzędzi	*0,75 … 4 mm² / 18 … 12 AWG*
linkowy, montaż przy pomocy narzędzi	*0,25 … 4 mm² / 22 … 12 AWG*
linkowy z tulejką min. montaż wtykowy bez pomocy narzędzi	*0,75 mm² / 18 AWG*
dł. odizolowania przewodu	*10 … 12 mm / 0.39 … 0.47 in*
szerokość	*5,2 mm / 0.205 in*
wysokość od górnej krawędzi szyny	*32,5 mm / 1.28 in*
gł.	*50,8 mm / 0.2 in*
konstrukcja	*konstrukcja pozioma*
łączna liczba zacisków	*1*
płaszczyzna opisu	*opis na środku / z boku*
kolor	*żółto-zielony*
materiał izolacyjny	*poliamid 66 (PA 66)*
obciążenie ogniowe [MJ]	*0.108 [MJ]*
zgodność z RoHS	*1*
ciężar [g]	*7.837 [g]*

Zdjęcia i schematy

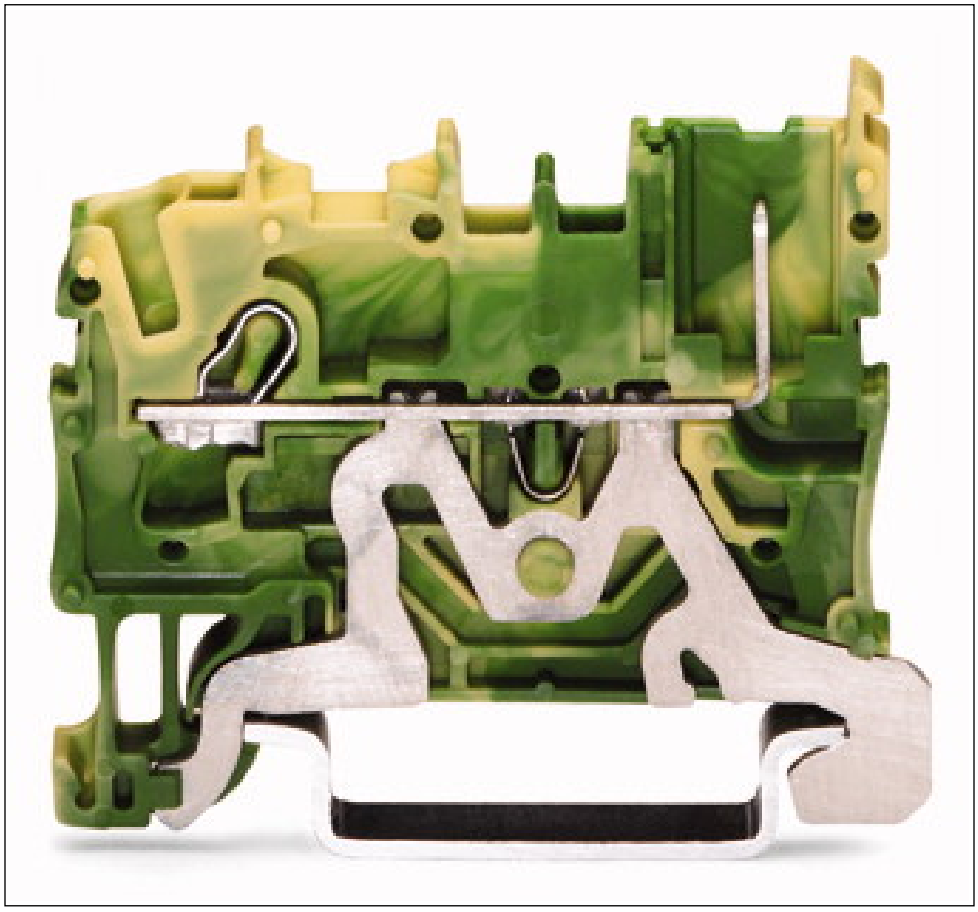

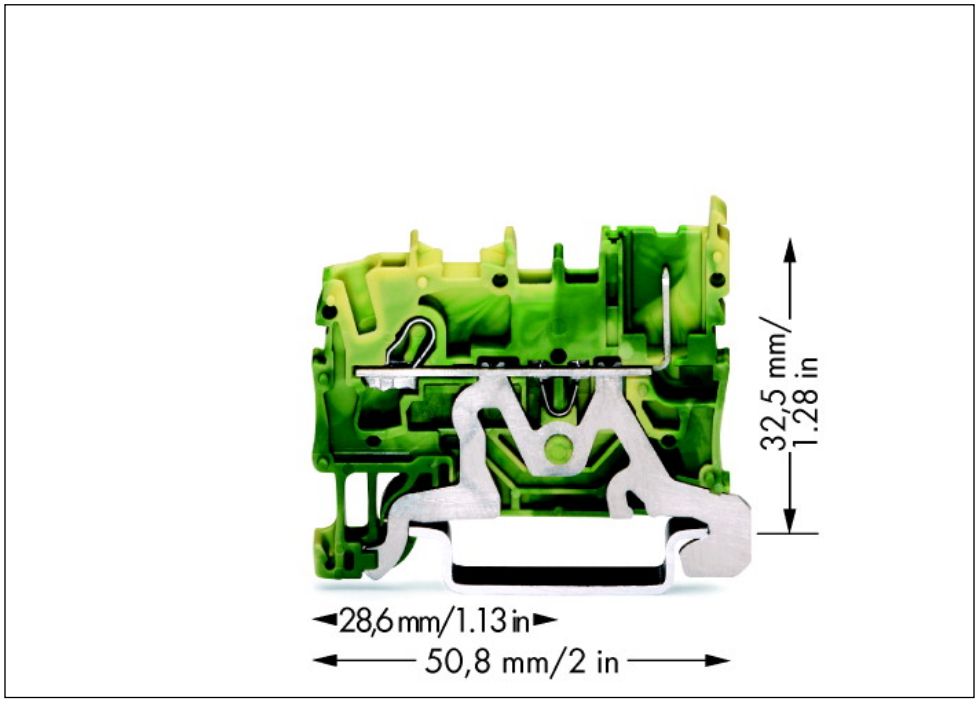

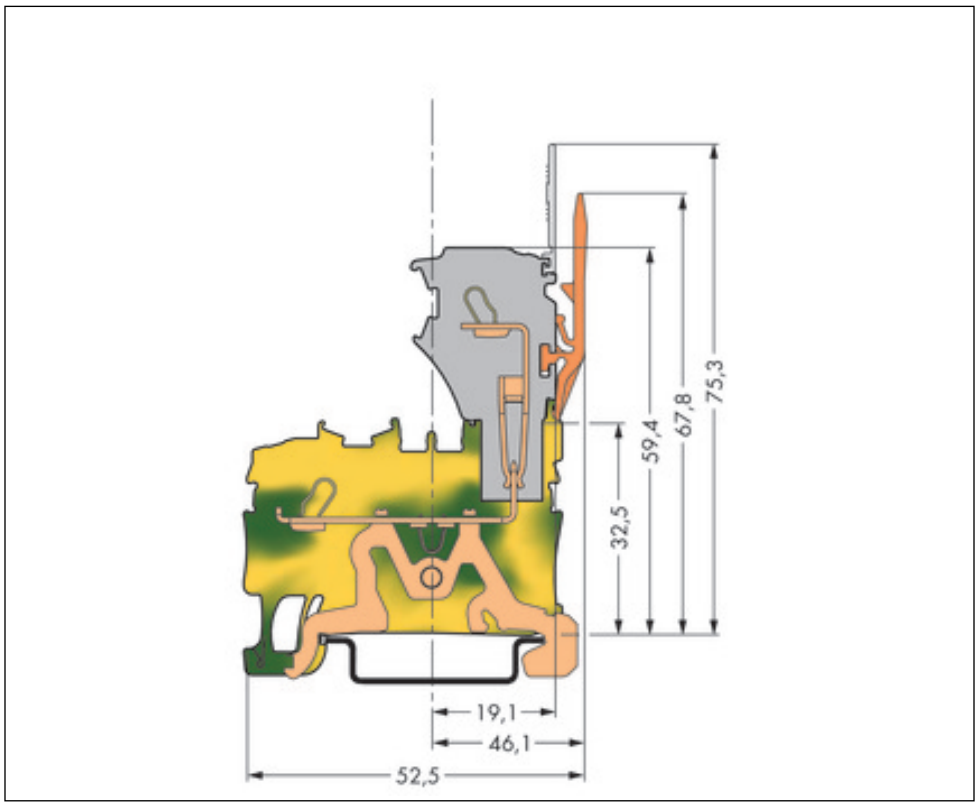

Adres

WAGO Kontakttechnik GmbH & Co. KG
Hansastr. 27
32423 Minden
Telefon: 0571/887-0
Fax: 0571/887-169
http://www.wago.com
© WAGO Kontakttechnik GmbH & Co. KG
Technische Änderungen und Irrtümer vorbehalten.