gniazdo; z prostymi długimi pinami przyłączeniowymi; 4-bieg.; rozstaw 5 mm / 0.197 mm; 0,6 x 1 mm; podejście pionowe

Numer wyrobu: 232-134/005-000/025-000



gniazdo; z prostymi długimi pinami przyłączeniowymi; 4-bieg.; rozstaw 5 mm / 0.197 mm; 0,6 x 1 mm; podejście pionowe

Nazwa

RoHS ✓
Compliant

Dane handlowe

Dostawca	*WAGO*
Nr wyrobu dostawcy	*232-134/005-000/025-000*
GTIN / EAN	*4044918570794*
Zawartość	*1*
Opakowanie jednostkowe	*100*
Nr artykułu u klienta	

Uwagi

opis artykułu:połączenie wtykowe ze złączkami listwowymi z zaciskiem CAGE CLAMP®gniazda z długimi pinami przyłączeniowymi umożliwiają styk w otworach na przewód w złączkach listwowych z serii 280gniazda w stanie rozłączonym (bez podłączonego wtyku) zapewniają ochronę przed dotykiem bezpośrednim i umożliwiają wtykowe wyjście z listwy pod napięciemmożliwość kodowania elementów wtykowych

Dane techniczne

Inne

rodzaj opakowania	*BOX*
parametry znamionowe zgodnie z 1	*IEC/EN 60664-1*

Dane techniczne	
napięcie znamionowe (III / 3) [V]	*320 [V]*
napięcie znamionowe udarowe (III / 3) [kV]	*4 [kV]*
napięcie znamionowe (III / 2) [V]	*320 [V]*
napięcie znamionowe udarowe (III / 2) [kV]	*4 [kV]*
napięcie znamionowe (II / 2) [V]	*630 [V]*
napięcie znamionowe udarowe (II / 2) [kV]	*4 [kV]*
prąd nominalny [A]	*12 [A]*
Legend (ratings)	*(III / 2) ≙ Overvoltage category III / Pollution degree 2*
Approvals per	*UL 1059*
Rated voltage UL (Use Group B) [V]	*300 [V]*
Rated current UL (Use Group B) [A]	*15 [A]*
Rated voltage UL (Use Group D) [V]	*300 [V]*
Rated current UL (Use Group D) [A]	*10 [A]*
Rated voltage CSA (Use Group B) [V]	*300 [V]*
Rated current CSA (Use Group B) [A]	*15 [A]*
Rated voltage CSA (Use Group D) [V]	*300 [V]*
Rated current CSA (Use Group D) [A]	*10 [A]*
liczba poziomów	*1*
raster	*5 mm (0.197 in)*
szerokość	*26,5 mm / 1.043 in*
wys.	*32,75 mm / 1.289 in*
wysokość od podłoża	*18,25 mm / 0.719 in*
gł.	*11,6 mm / 0.457 in*
l. bieg.	*4*
wykonanie styków w obrębie wielowtyku	*?*
Connector connection type	*for front-entry wiring terminal block*
kolor	*szary*
grupa materiału izolacyjnego	*I*
materiał izolacyjny	*poliamid 66 (PA 66)*
klasa palności zgodnie z UL 94	*V0*
materiał styku	*stop miedzi*
powierzchnia styku	*cynowana*
obciążenie ogniowe [MJ]	*0.075 [MJ]*
zgodność z RoHS	*1*

Dane techniczne	
ciężar [g]	*4.194 [g]*
zakres temperatur granicznych	*-60 … 85 °C*

Zdjęcia i schematy

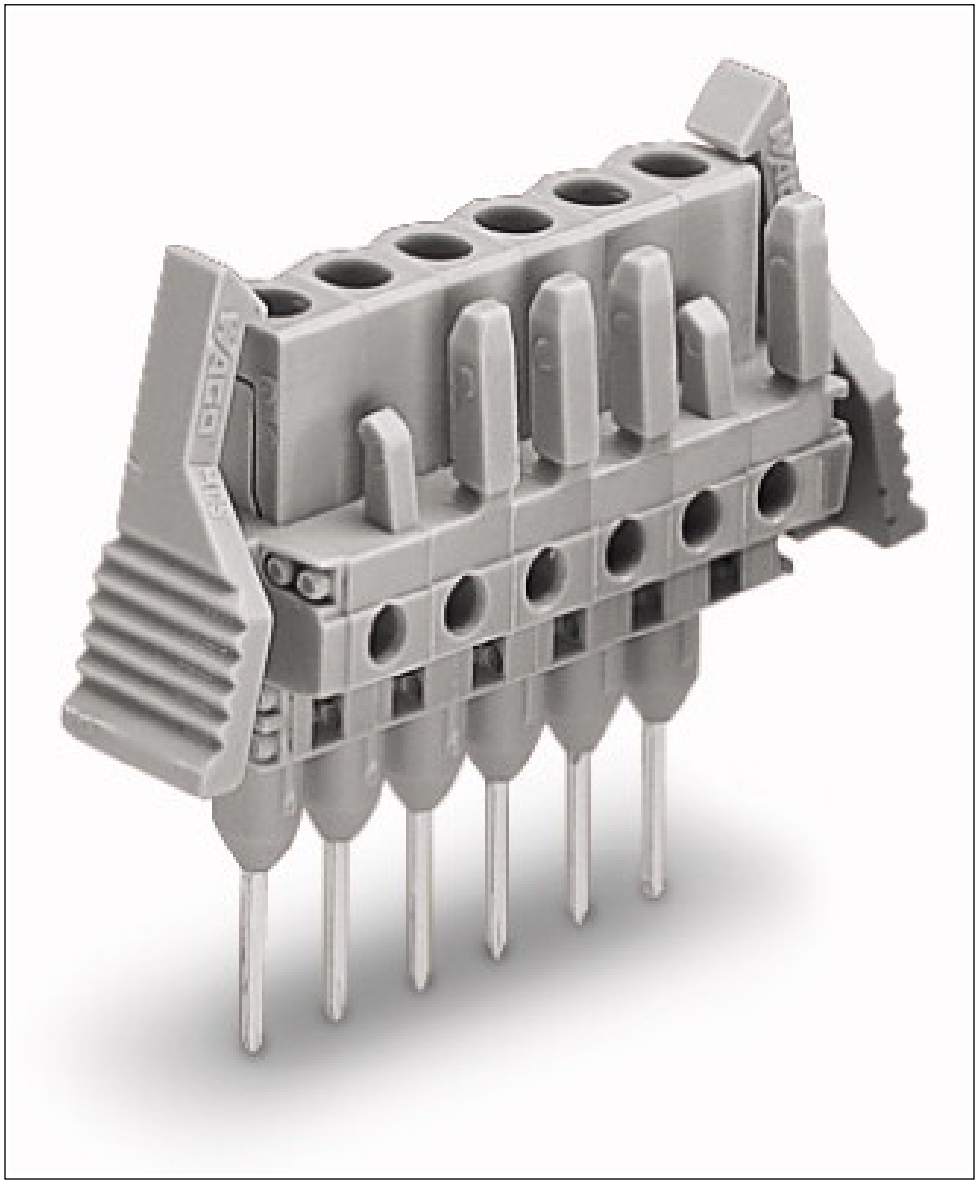

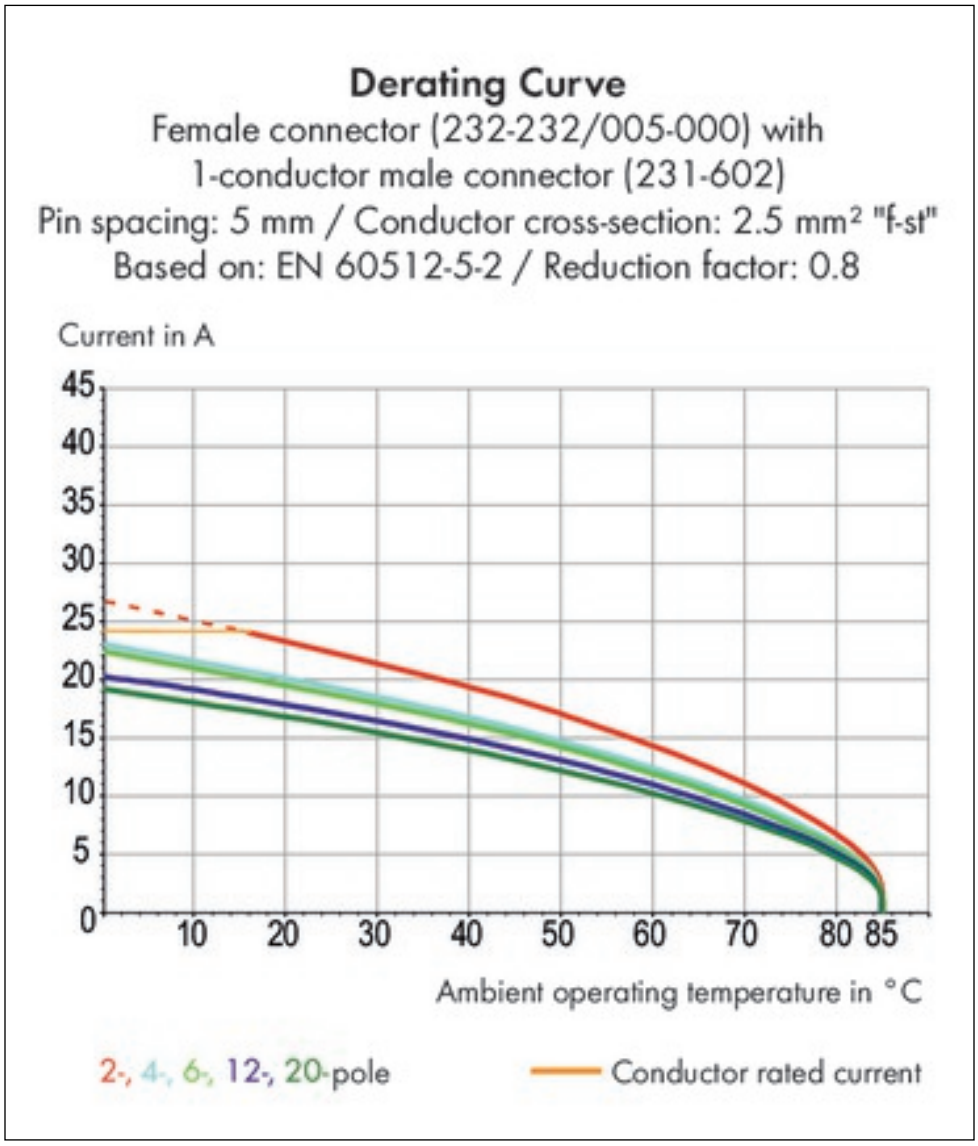
Derating Curve
Female connector (232-232/005-000) with
1-conductor male connector (231-602)
Pin spacing: 5 mm / Conductor cross-section: 2.5 mm² "f-st"
Based on: EN 60512-5-2 / Reduction factor: 0.8
Current in A
45
40
35
30
25
20
15
10
5
0
10
20
30
40
50
60
70
80
85
Ambient operating temperature in °C
2-, 4-, 6-, 12-, 20-pole
Conductor rated current

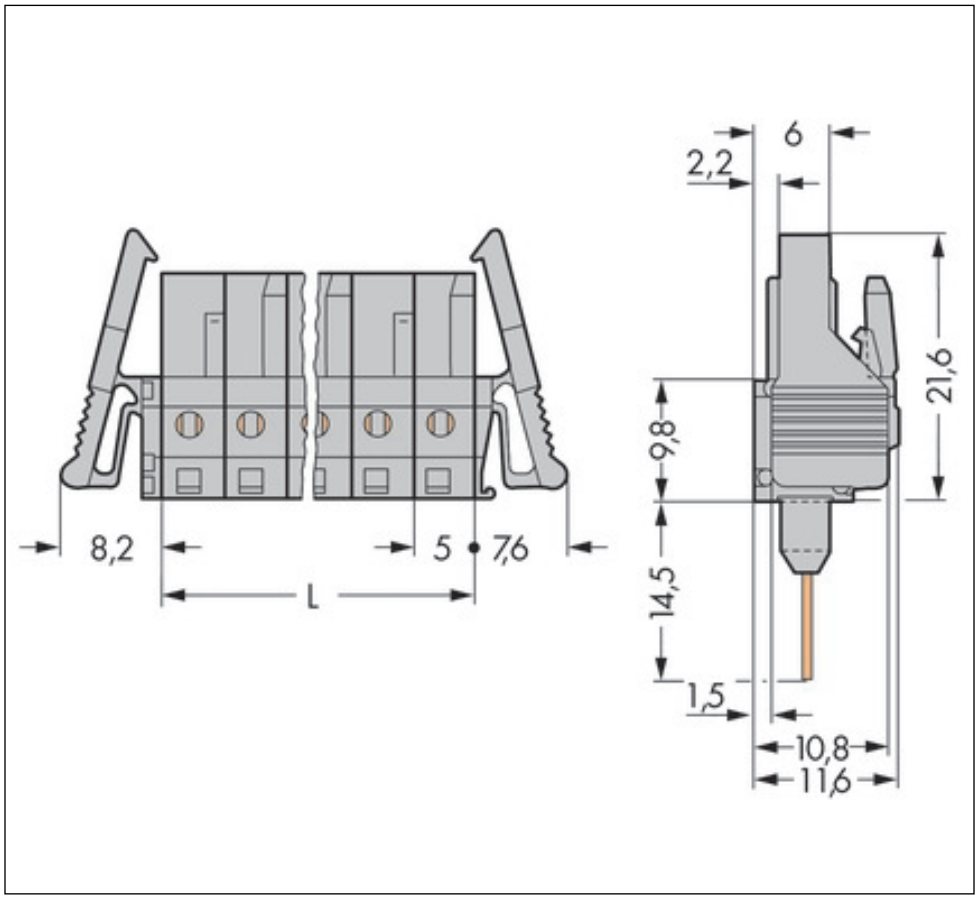
6
2,2
21,6
9,8
14,5
1,5
10,8
11,6
8,2
5
7,6
L

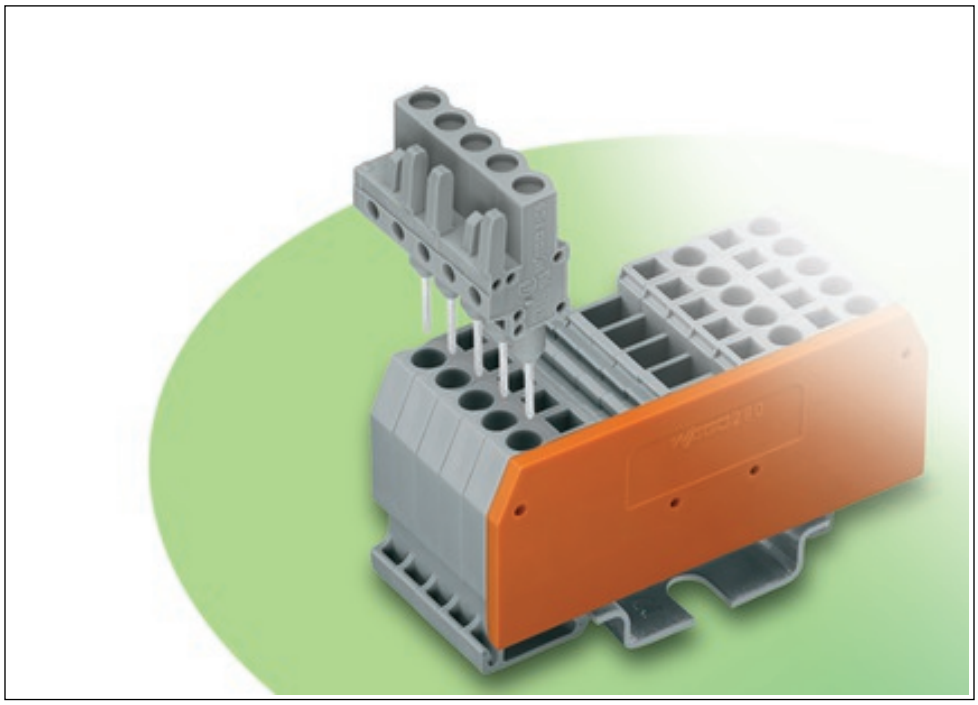

Adres

WAGO Kontakttechnik GmbH & Co. KG
Hansastr. 27
32423 Minden
Telefon: 0571/887-0
Fax: 0571/887-169
http://www.wago.com
© WAGO Kontakttechnik GmbH & Co. KG
Technische Änderungen und Irrtümer vorbehalten.