Karta danych technicznych
Redukcja, gwint metryczny

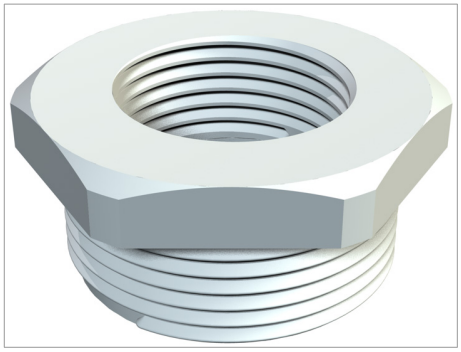

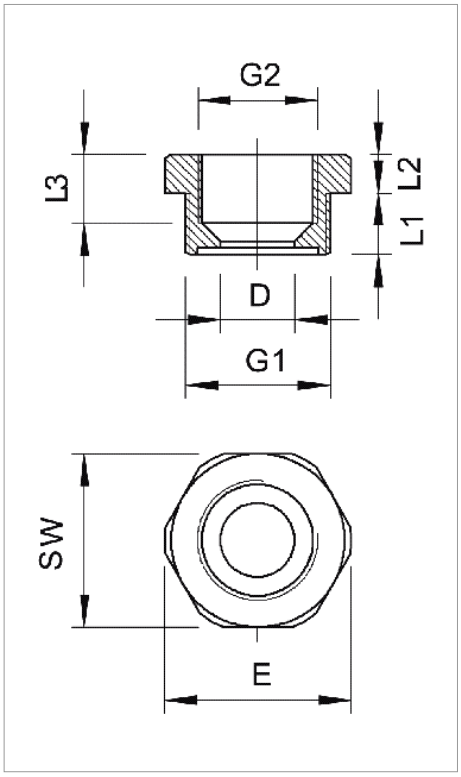

Redukcja, z wewnętrznym i zewnętrznym gwintem metrycznym.

Typ	Gwint zewnętrzny	Gwint wewnętrzny	Kolor	SW mm	Opakowanie 3 (wersja karton)	Opak. szt.	Waga kg/100 szt.	Nr kat.
107 R M20-12 PA	M20	M12	jasnoszary; RAL 7035	24	1200	100	0.500	2030616
107 R M20-16 PA	M20	M16	jasnoszary; RAL 7035	24	1200	100	0.700	2030619
107 R M25-12 PA	M25	M12	jasnoszary; RAL 7035	32	1200	100	0.850	2030624
107 R M25-16 PA	M25	M16	jasnoszary; RAL 7035	32	1200	100	0.850	2030626
107 R M25-20 PA	M25	M20	jasnoszary; RAL 7035	32	1200	100	0.650	2030628
107 R M32-12 PA	M32	M12	jasnoszary; RAL 7035	36	600	50	1.200	2030632
107 R M32-16 PA	M32	M16	jasnoszary; RAL 7035	36	600	50	1.100	2030634
107 R M32-20 PA	M32	M20	jasnoszary; RAL 7035	36	600	50	1.050	2030637
107 R M32-25 PA	M32	M25	jasnoszary; RAL 7035	36	600	50	1.000	2030640
107 R M40-16 PA	M40	M16	jasnoszary; RAL 7035	46	600	50	2.000	2030643
107 R M40-20 PA	M40	M20	jasnoszary; RAL 7035	46	600	50	1.850	2030646
107 R M40-25 PA	M40	M25	jasnoszary; RAL 7035	46	600	50	1.950	2030649
107 R M40-32 PA	M40	M32	jasnoszary; RAL 7035	46	600	50	1.400	2030652
107 R M50-20 PA	M50	M20	jasnoszary; RAL 7035	55	300	25	2.300	2030655
107 R M50-25 PA	M50	M25	jasnoszary; RAL 7035	55	300	25	2.250	2030659
107 R M50-32 PA	M50	M32	jasnoszary; RAL 7035	55	300	25	2.200	2030661
107 R M50-40 PA	M50	M40	jasnoszary; RAL 7035	55	300	25	2.050	2030664

107 R M63-25 PA	M63	M25	jasnoszary; RAL 7035	68	300	25	3.050	2030667
107 R M63-32 PA	M63	M32	jasnoszary; RAL 7035	68	300	25	3.070	2030670
107 R M63-40 PA	M63	M40	jasnoszary; RAL 7035	68	300	25	3.100	2030673
107 R M63-50 PA	M63	M50	jasnoszary; RAL 7035	68	300	25	3.000	2030675

PA poliamid

zł/10