złączka do płytek drukowanych; suwak; 0.5 mm²; raster 2,5 mm; 6-bieg.; CAGE CLAMP®



Numer wyrobu: 218-106

złączka do płytek drukowanych; suwak; 0.5 mm²; raster 2,5 mm; 6-bieg.; CAGE CLAMP®

Nazwa

RoHS ✓
Compliant

Dane handlowe

Dostawca	*WAGO*
Nr wyrobu dostawcy	*218-106*
GTIN / EAN	*4044918877756*
Zawartość	*1*
Opakowanie jednostkowe	*70*
Nr artykułu u klienta	

Uwagi

opis artykułu:listwy zaciskowe o wysokości zaledwie 8,1 mm, z innowacyjnym zaciskiem CAGE CLAMP®, uruchamianym przy pomocy suwakamożliwość otwarcia kilku zacisków równocześnieułatwione podłączanie wielożyłowych przewodów w warunkach ciasnej zabudowy, np. we wtyczkach sieci obiektowej

Dane techniczne

Inne

rodzaj opakowania	*BOX*
parametry znamionowe zgodnie z 1	*IEC/EN 60664-1*
napięcie znamionowe (III / 3) [V]	*80 [V]*

Dane techniczne	
napięcie znamionowe udarowe (III / 3) [kV]	*2.5 [kV]*
napięcie znamionowe (III / 2) [V]	*160 [V]*
napięcie znamionowe udarowe (III / 2) [kV]	*2.5 [kV]*
napięcie znamionowe (II / 2) [V]	*320 [V]*
napięcie znamionowe udarowe (II / 2) [kV]	*2.5 [kV]*
prąd nominalny [A]	*6 [A]*
Legend (ratings)	*(III / 2) ≙ Overvoltage category III / Pollution degree 2*
Approvals per	*UL 1059*
Rated voltage UL (Use Group B) [V]	*150 [V]*
Rated current UL (Use Group B) [A]	*4 [A]*
Rated voltage CSA (Use Group B) [V]	*150 [V]*
Rated current CSA (Use Group B) [A]	*4 [A]*
łączna liczba potencjałów	*6*
liczba pojedynczych obiektów przyłączeniowych	*1*
liczba poziomów	*1*
technika podłączania przewodu	*CAGE CLAMP®*
liczba zacisków	*1*
rodzaj montażu	*Confirmation slide switch*
jednodrutowy, montaż przy pomocy narzędzi	*0,08 … 0,5 mm² / 28 … 20 AWG*
linkowy, montaż przy pomocy narzędzi	*0,08 … 0,5 mm² / 28 … 20 AWG*
linkowy z tulejką przewodową z kołnierzem z tworzywa	*0,25 mm² / AWG*
linkowy z tulejką przewodową bez kołnierza z tworzywa	*0,25 mm² / AWG*
dł. odizolowania przewodu	*5 … 6 mm / 0.2 … 0.24 in*
podejście przewodem do płytki drukowanej [°]	*40 [°]*
raster	*2,5 mm (0.098 in)*
szerokość	*16,5 mm / 0.65 in*
wys.	*10,9 mm / 0.429 in*
wysokość od podłoża	*8,1 mm / 0.319 in*
gł.	*13 mm / 0.512 in*
l. bieg.	*6*
układ pinów lutowniczych	*w rzędzie*
długość pinu lutowniczego [mm]	*2.8 [mm]*
wymiary pinów lutowniczych	*0.5 x 0.75 mm*
średnica wierconego otworu z tolerancją [mm]	*1.1(+ 0.1) [mm]*

Dane techniczne	
styk z płytką drukowaną	*THT*
łączna liczba zacisków	*6*
liczba pinów lutowniczych na potencjał	*2*
kolor	*szary*
grupa materiału izolacyjnego	*I*
materiał izolacyjny	*poliamid 46 (PA 46)*
klasa palności zgodnie z UL 94	*V0*
materiał sprężyny zaciskowej	*chromoniklowa stal sprężynowa (CrNi)*
materiał styku	*miedź elektrolityczna (ECu)*
powierzchnia styku	*cynowana*
obciążenie ogniowe [MJ]	*0.027 [MJ]*
zgodność z RoHS	*1*
ciężar [g]	*2.046 [g]*
zakres temperatur granicznych	*-60 … 105 °C*

Zdjęcia i schematy



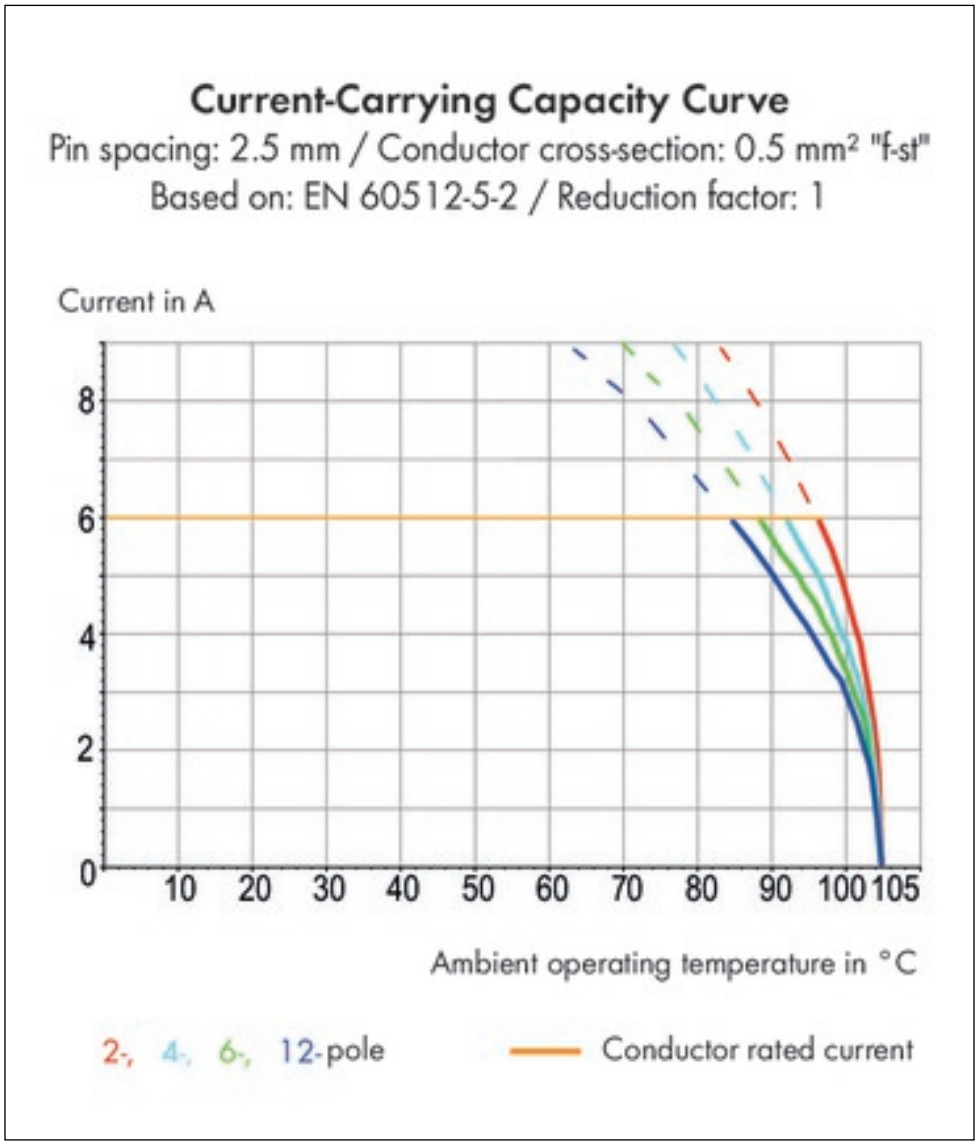
Current-Carrying Capacity Curve
Pin spacing: 2.5 mm / Conductor cross-section: 0.5 mm² "f-st"
Based on: EN 60512-5-2 / Reduction factor: 1
Current in A
0
2
4
6
8
10
20
30
40
50
60
70
80
90
100
105
Ambient operating temperature in °C
2-, 4-, 6-, 12-pole
Conductor rated current

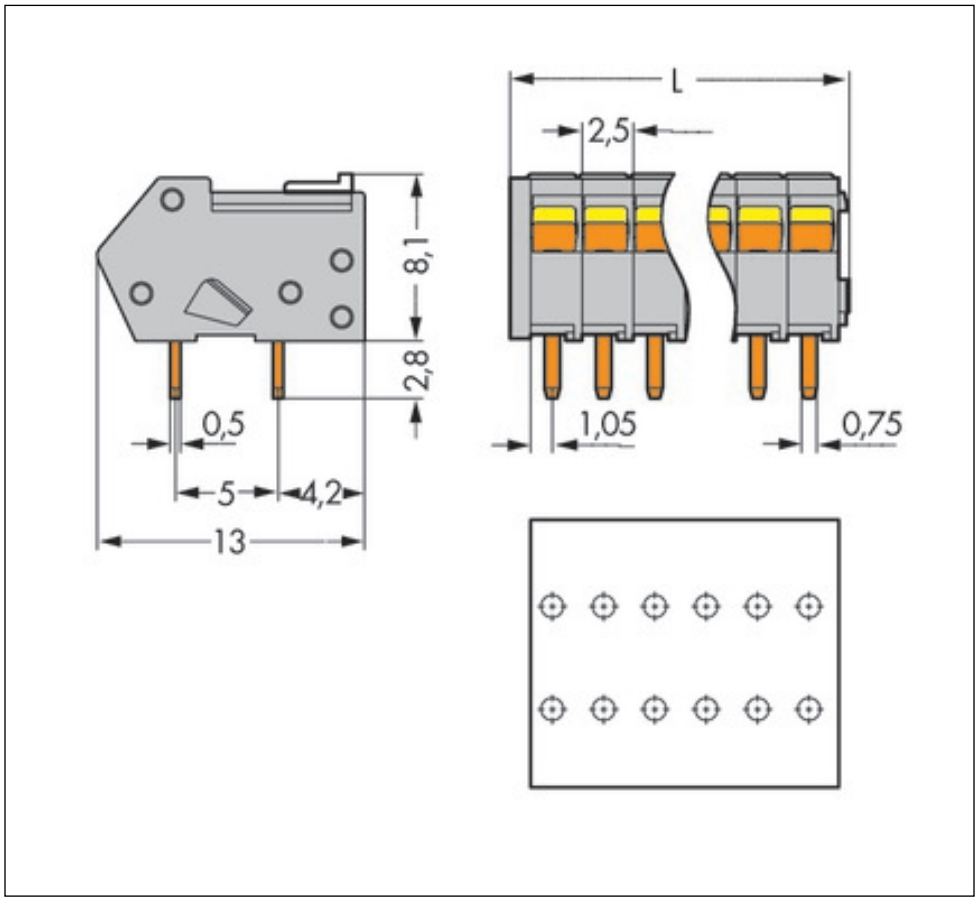
L
2,5
8,1
2,8
0,5
5
4,2
13
1,05
0,75

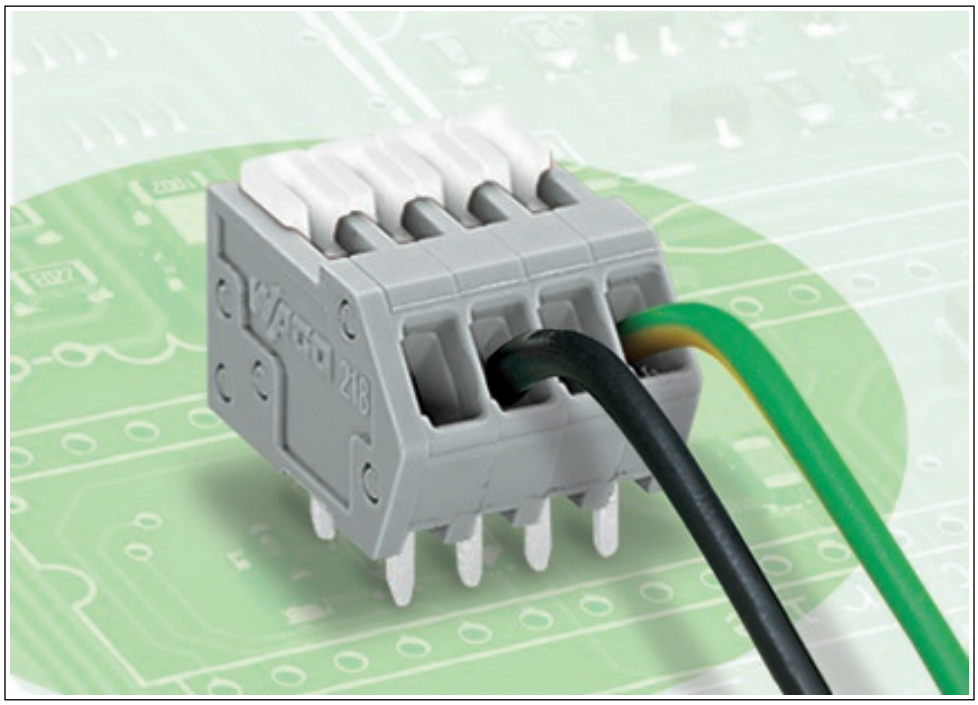

Adres

WAGO Kontakttechnik GmbH & Co. KG
Hansastr. 27
32423 Minden
Telefon: 0571/887-0
Fax: 0571/887-169
http://www.wago.com
© WAGO Kontakttechnik GmbH & Co. KG
Technische Änderungen und Irrtümer vorbehalten.