

2-przewodowa listwa zaciskowa Ex e II; z uchwytami montażowymi; do mocowania śrubowego lub podobnego typu; otwór montażowy Ø 3,2 mm; ze stopką montażową 209-123 także na szynę TS 35; do zastosowań Ex e II; 3-bieg.

Numer wyrobu: 262-133



2-przewodowa listwa zaciskowa Ex e II; z uchwytami montażowymi; do mocowania śrubowego lub podobnego typu; otwór montażowy Ø 3,2 mm; ze stopką montażową 209-123 także na szynę TS 35; do zastosowań Ex e II; 3-bieg.

Nazwa

RoHS ✓
Compliant

Dane handlowe

Dostawca	*WAGO*
Nr wyrobu dostawcy	*262-133*
GTIN / EAN	*4044918639927*
Zawartość	*1*
Opakowanie jednostkowe	*100*
Nr artykułu u klienta	

Uwagi

Dane techniczne

Inne

rodzaj opakowania	*BOX*
prąd nominalny [A]	*23 [A]*
napięcie znamionowe EN (Ex e II) [V]	*550 [V]*

Podgląd wydruku: 2-przewodowa listwa zaciskowa Ex e II; z uchwytami montażowymi; do mocowania śrubowego lub podobnego typu; otwór montażowy Ø 3,2 mm; ze stopką montażową 209-123 także na szynę TS 35; do zastosowań Ex e II; 3-bieg. - Numer wyrobu: 262-133

Dane techniczne	
łączna liczba potencjałów	*3*
rodzaj oprzewodowania	*oprzewodowanie z boku*
liczba poziomów	*1*
technika podłączania przewodu	*CAGE CLAMP®*
liczba zacisków	*2*
rodzaj montażu	*Operating tool*
materiał podłączanego przewodu	*Copper*
jednodrutowy, montaż przy pomocy narzędzi	*0,5 … 4 mm² / 20 … 12 AWG*
linkowy, montaż przy pomocy narzędzi	*0,5 … 4 mm² / 20 … 12 AWG*
dł. odizolowania przewodu	*9 … 10 mm / 0.35 … 0.39 in*
szerokość	*35,5 mm / 1.398 in*
wysokość od podłoża	*23 mm / 0.906 in*
gł.	*33,5 mm / 1.319 in*
l. bieg.	*3*
konstrukcja	*konstrukcja pozioma*
łączna liczba zacisków	*6*
płaszczyzna opisu	*opis z boku*
kolor	*jasnoszary*
obciążenie ogniowe [MJ]	*0.287 [MJ]*
zgodność z RoHS	*1*
ciężar [g]	*14.844 [g]*

Zdjęcia i schematy

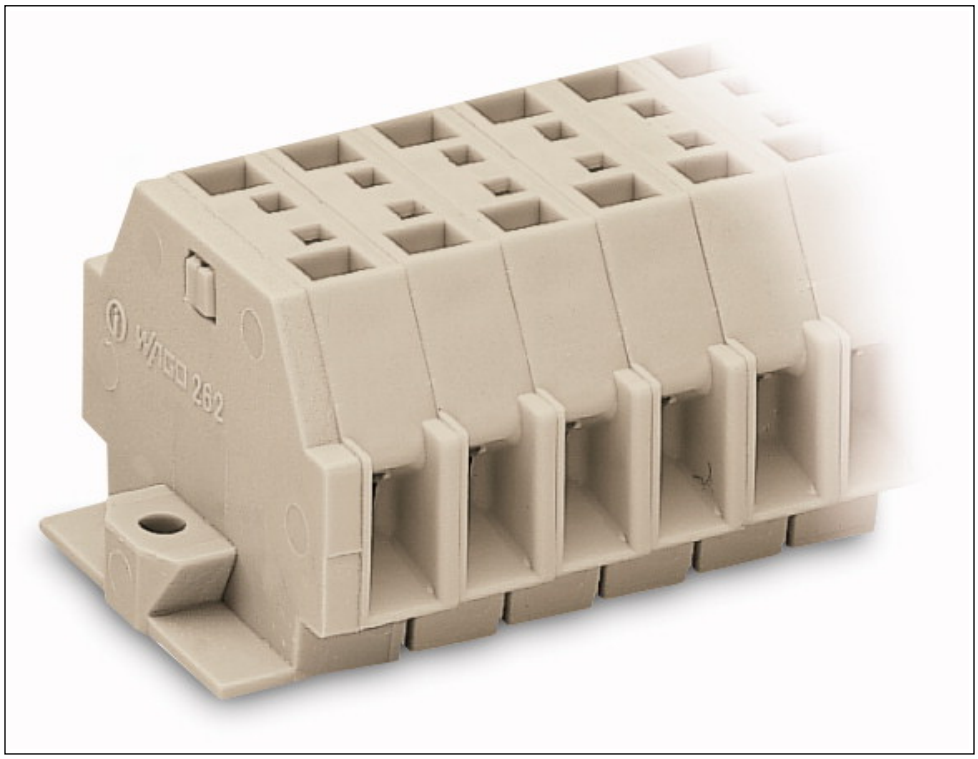

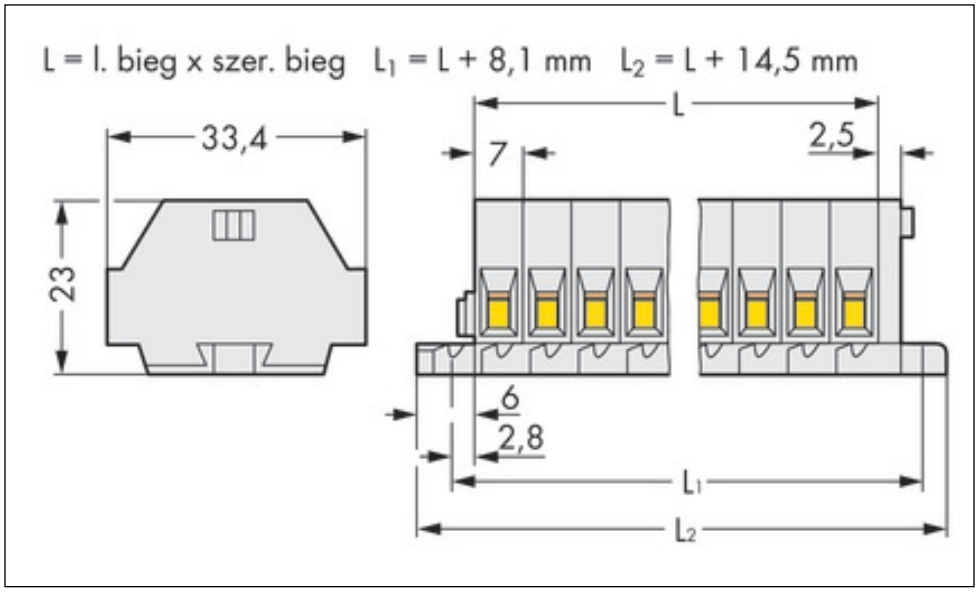

Adres

WAGO Kontakttechnik GmbH & Co. KG
Hansastr. 27
32423 Minden
Telefon: 0571/887-0
Fax: 0571/887-169
http://www.wago.com
© WAGO Kontakttechnik GmbH & Co. KG
Technische Änderungen und Irrtümer vorbehalten.