złączka do ekranu; średnica ekranu; 10 mm do 17 mm; H maks. 63 mm; szer. 23 mm

Numer wyrobu: 791-117



złączka do ekranu; średnica ekranu; 10 mm do 17 mm; H maks. 63 mm; szer. 23 mm

Nazwa

RoHS ✓
Compliant

Dane handlowe

Dostawca	*WAGO*
Nr wyrobu dostawcy	*791-117*
GTIN / EAN	*4045454007621*
Zawartość	*1*
Opakowanie jednostkowe	*50*
Nr artykułu u klienta	

Uwagi

Dane techniczne

Inne

rodzaj opakowania	*BOX*
funkcja produktu	*podłączanie ekranu*
wskazówka dot. bezpieczeństwa 1	*Wskazówka: nie stosować do przyłączania przewodów PE!*
ciężar [g]	*36 [g]*
zgodność z RoHS	*1*

Zdjęcia i schematy





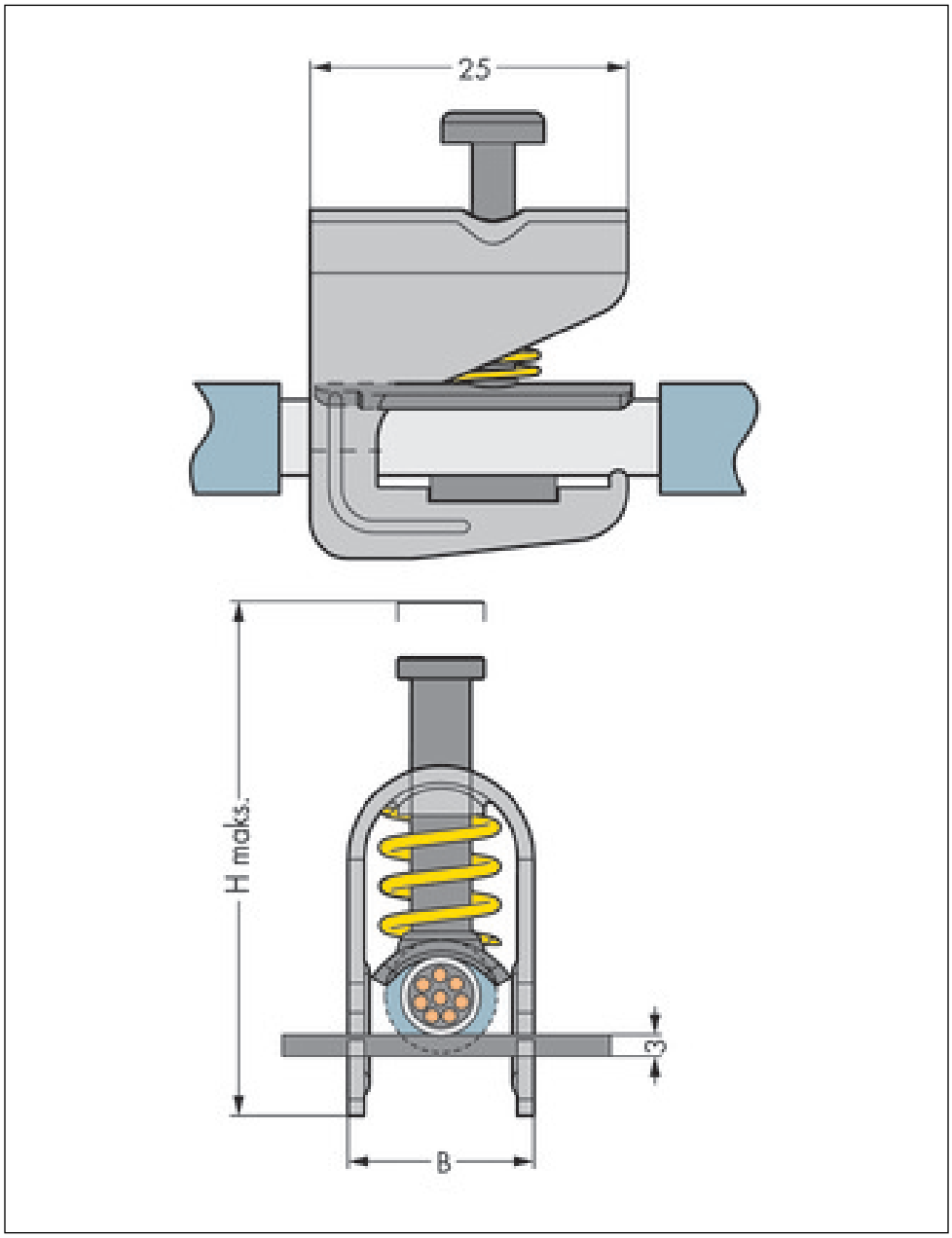

Adres

WAGO Kontakttechnik GmbH & Co. KG
Hansastr. 27
32423 Minden
Telefon: 0571/887-0
Fax: 0571/887-169
http://www.wago.com
© WAGO Kontakttechnik GmbH & Co. KG
Technische Änderungen und Irrtümer vorbehalten.