Wtyczka metalowa przenośna IP44



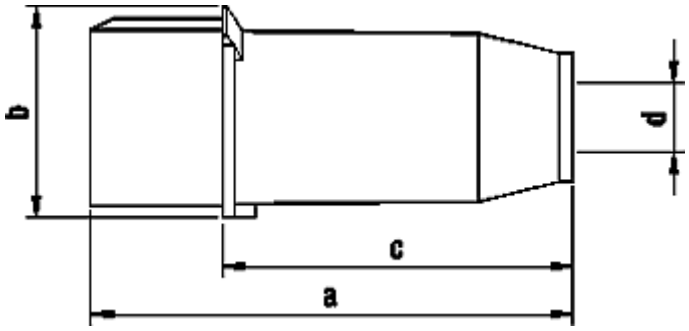

Prąd (A)	Napięcie (V)	Liczba styków	Wymiary gabarytowe (mm)			Dławnica (d)	Waga (g)	Numer wyrobu katalogowego
			a	b	c			
32	500	3P+Z	136	75	90	D 24,5	385	3141-326