OPRAWY KIERUNKOWE

EXIT L



WYKONANIE:
Obudowa z białego poliwęglanu opcjonalnie z szarego lub czarnego
Klosz transparentny z poliwęglanu
Szyba z plexi
MONTAŻ:
Natynkowy (ściana, sufit*)
Opcjonalnie podtynkowy** (ściana, sufit*)
Opcjonalnie montaż za pomocą uchwytu sufitowego*** (sufit)
NAPIĘCIE ZASILANIA:
Oprawa autonomiczna – 220÷240VAC/50÷60Hz
Oprawa do centralnej baterii CB -220÷240VAC/50÷60Hz; 176 - 275VDC
Oprawa do centralnej baterii FZLV – 24VDC
ŹRÓDŁO ŚWIATŁA:
1W, 2W LED
CZAS ŁADOWANIA:
ECO LED: maks. 24h
STANDARD: maks. 24h
PREMIUM: maks. 12h; energooszczędny układ ładowania
CZAS PODTRZYMANIA I RODZA JE AKUMULATORÓW:
ECO LED: 1h lub 3h; akumulator Ni-Cd 3,6V
STANDARD: 1h lub 3h; akumulator Ni-Cd 3,6V
PREMIUM: 1h lub 3h; akumulator $LiFePO_4$ 6,4V
KLASA IZOLACJI:
II lub III
STOPIEŃ OCHRONY:
IP65
ODLEGŁOŚĆ ROZPOZNAWANIA:
30m
TEMPERATURA OTOCZENIA:
t_a: 0°C ÷ 40°C
t_a: -25°C ÷ 40°C – opcjonalnie przy zastosowaniu układu grzejnego HTR-25
OPCJE:
SE – awaryjna (na ciemno)
SA – sieciowo-awaryjna (na jasno)
PT – przycisk testu
AT – autotest
RU – system monitorowania RUBIC UNA
FZLV – system centralnej baterii 24 VDC
CB – system centralnej baterii
CBS – do systemu Centralnej Baterii CBS
INFORMACJE DODATKOWE:
Dioda LED sygnalizująca obecność napięcia i ładowanie akumulatora
Zabezpieczenie przed głębokim rozładowaniem
Oprawa w III klasie ochronności dla niskonapięciowego systemu centralnej baterii FZLV
*wymaga dodatkowej plexy dwustronnej
**wymaga akcesoriów do montażu podtynkowego
***wymaga akcesoriów do montażu sufitowego

WYMIARY (mm):

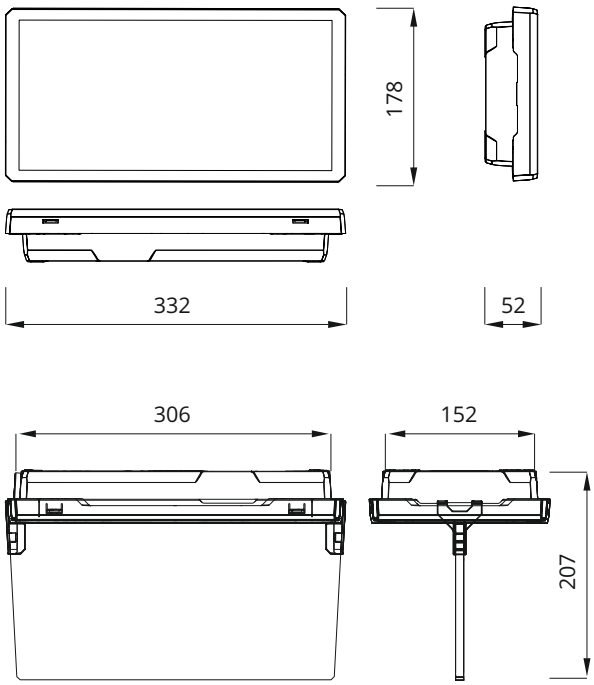

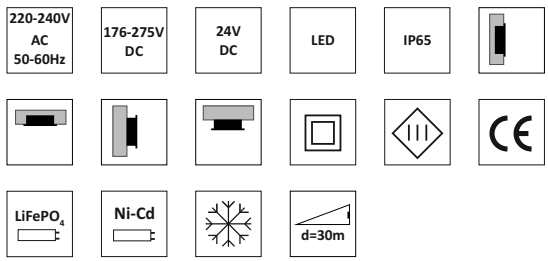



-patrz Piktogramy

- lista piktogramów dostępna w Akcesoriach
- aktualna lista dopuszczeń CNBOP jest dostępna na www.awex.eu

awex
EMERGENCY LIGHTING

OPRAWY EWAKUACYJNE

KONFIGURACJA OPRAWY AUTONOMICZNEJ

KOD	MOC	MODUŁ	AUTONOMIA [h]	TRYB	OPCJA	KOLOR
			ECO LED			
ETL	1W	E	1 3	SE	PT AT X	WH GR BL
			STANDARD			
ETL	1W	C	1 3	SE SA	PT X	WH GR BL
ETL	2W	C	1 3	SE SA	PT X	WH GR BL
			PREMIUM			
ETL	1W	B	1 3	SE SA	AT RU	WH GR BL
ETL	2W	B	1 3	SE SA	AT RU	WH GR BL



KONFIGURACJA OPRAWY DO CENTRALNEJ BATERII

KOD	MOC	MODUŁ	SYSTEM	OPCJA	KOLOR
ETL	1W	F	CB	CBS X	WH GR BL
ETL	2W	F	CB	CBS X	WH GR BL

KONFIGURACJA OPRAWY DO CENTRALNEJ BATERII – ADRESOWALNEJ

KOD	MOC	MODUŁ	SYSTEM	OPCJA	KOLOR
ETL	1W	Z	CB	ADE ADP	WH GR BL
ETL	2W	Z	CB	ADE ADP	WH GR BL

KONFIGURACJA OPRAWY DO CENTRALNEJ BATERII FZLV

KOD	MOC	SYSTEM	KOLOR
ETL	1W	FZLV	WH GR BL
ETL	2W	FZLV	WH GR BL

LEGENDA:
ETL – oprawa EXIT L
E – układ zasilający dla oprawy w wersji ECO LED
C – układ zasilający dla oprawy w wersji STANDARD
B – układ zasilający dla oprawy w wersji PREMIUM
F – układ zasilający dla oprawy do centralnej baterii
Z – zintegrowany układ zasilający dla oprawy adresowej do centralnej baterii
SE – awaryjna (na ciemno)
SA – sieciowo-awaryjna (na jasno, możliwość pracy w trybie SE)
PT – przycisk testu
X – oprawa bez dodatkowych opcji
AT – autotest
RU – system monitoringu opraw awaryjnych Rubic UNA
CB – system centralnej baterii
CBS – oprawa do centralnej baterii CBS
ADE – oprawa do centralnej baterii CBS z modułem adresowym ADE
ADP – oprawa do centralnej baterii CBS z modułem adresowym ADP w technologii SMART
FZLV – oprawa do centralnej baterii 24VDC
WH – oprawa w kolorze białym
GR – oprawa w kolorze szarym
BL – oprawa w kolorze czarnym