gniazdo; z zaczepami ryglującymi; 3-bieg.; raster 5 mm / 0.197 in; pełna ochrona przed błędnym wetknięciem; z możliwością kodowania



Numer wyrobu: 721-103/037-000

gniazdo; z zaczepami ryglującymi; 3-bieg.; raster 5 mm / 0.197 in; pełna ochrona przed błędnym wetknięciem; z możliwością kodowania

Nazwa

RoHS ✓
Compliant

Dane handlowe

Dostawca	*WAGO*
Nr wyrobu dostawcy	*721-103/037-000*
GTIN / EAN	*4044918353434*
Zawartość	*1*
Opakowanie jednostkowe	*50*
Nr artykułu u klienta	

Uwagi

opis artykułu:uniwersalny zacisk do wszystkich rodzajów przewodówmożliwość obsługi zacisku CAGE CLAMP® na dwóch płaszczyznach ułatwia konfekcjonowanie przewodów i oprzewodowanie urządzeńmożliwość pomiaru100 % ochrony przed błędnym wetknięciemmożliwość kodowania elementów wtykowych

Dane techniczne

Inne

rodzaj opakowania	*BOX*
parametry znamionowe zgodnie z 1	*IEC/EN 60664-1*

Dane techniczne	
napięcie znamionowe (III / 3) [V]	*320 [V]*
napięcie znamionowe udarowe (III / 3) [kV]	*4 [kV]*
napięcie znamionowe (III / 2) [V]	*320 [V]*
napięcie znamionowe udarowe (III / 2) [kV]	*4 [kV]*
napięcie znamionowe (II / 2) [V]	*630 [V]*
napięcie znamionowe udarowe (II / 2) [kV]	*4 [kV]*
prąd nominalny [A]	*16 [A]*
Legend (ratings)	*(III / 2) ≙ Overvoltage category III / Pollution degree 2*
Approvals per	*UL 1059*
Rated voltage UL (Use Group B) [V]	*300 [V]*
Rated current UL (Use Group B) [A]	*15 [A]*
Rated voltage UL (Use Group D) [V]	*300 [V]*
Rated current UL (Use Group D) [A]	*10 [A]*
Rated voltage CSA (Use Group B) [V]	*300 [V]*
Rated current CSA (Use Group B) [A]	*15 [A]*
Rated voltage CSA (Use Group D) [V]	*300 [V]*
Rated current CSA (Use Group D) [A]	*10 [A]*
łączna liczba potencjałów	*3*
liczba pojedynczych obiektów przyłączeniowych	*1*
liczba poziomów	*1*
technika podłączania przewodu	*CAGE CLAMP®*
liczba zacisków	*1*
rodzaj montażu	*Operating tool*
jednodrutowy, montaż przy pomocy narzędzi	*0,08 … 2,5 mm² / 28 … 12 AWG*
linkowy, montaż przy pomocy narzędzi	*0,08 … 2,5 mm² / 28 … 12 AWG*
linkowy z tulejką przewodową z kołnierzem z tworzywa	*0,25 … 1,5 mm² / …*
linkowy z tulejką przewodową bez kołnierza z tworzywa	*0,25 … 2,5 mm² / …*
dł. odizolowania przewodu	*8 … 9 mm / 0.31 … 0.35 in*
raster	*5 mm (0.197 in)*
szerokość	*31,6 mm / 1.244 in*
wys.	*14,3 mm / 0.563 in*
gł.	*29,6 mm / 1.165 in*
l. bieg.	*3*
wykonanie styków w obrębie wielowtyku	*?*

Dane techniczne	
Connector connection type	*for conductors*
Mismating protection	*1*
Locking of plug-in connection	*locking lever*
łączna liczba zacisków	*3*
kolor	*jasnoszary*
grupa materiału izolacyjnego	*I*
materiał izolacyjny	*poliamid 66 (PA 66)*
klasa palności zgodnie z UL 94	*V0*
materiał sprężyny zaciskowej	*chromoniklowa stal sprężynowa (CrNi)*
materiał styku	*stop miedzi*
powierzchnia styku	*cynowana*
obciążenie ogniowe [MJ]	*0.125 [MJ]*
zgodność z RoHS	*1*
ciężar [g]	*6.981 [g]*
zakres temperatur granicznych	*-60 … 85 °C*

Zdjęcia i schematy

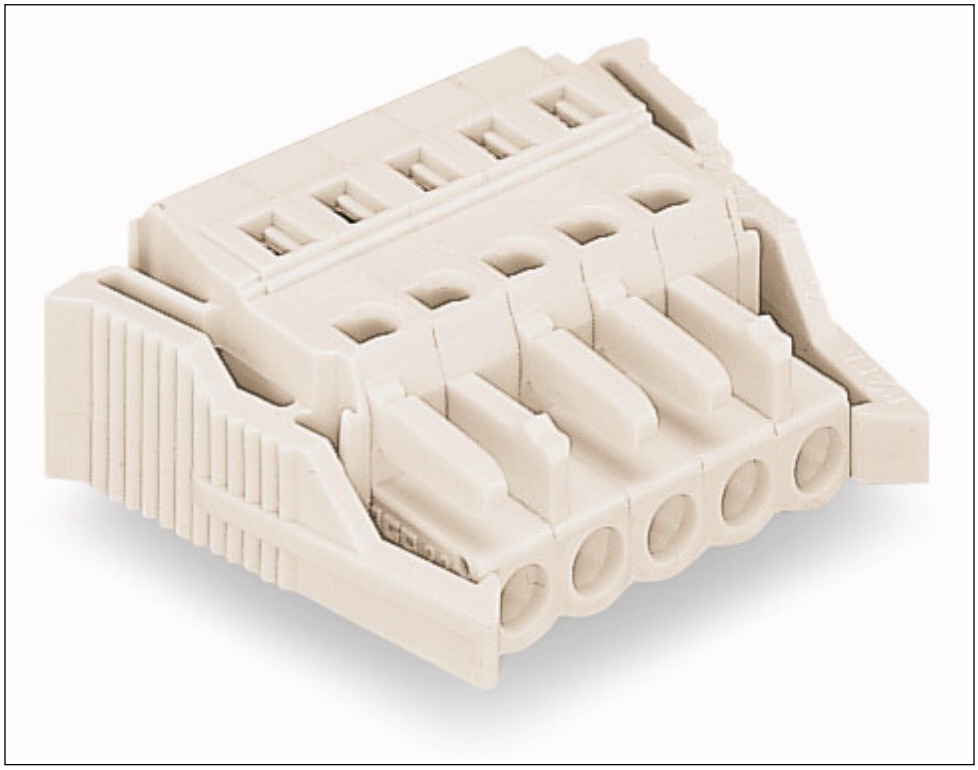

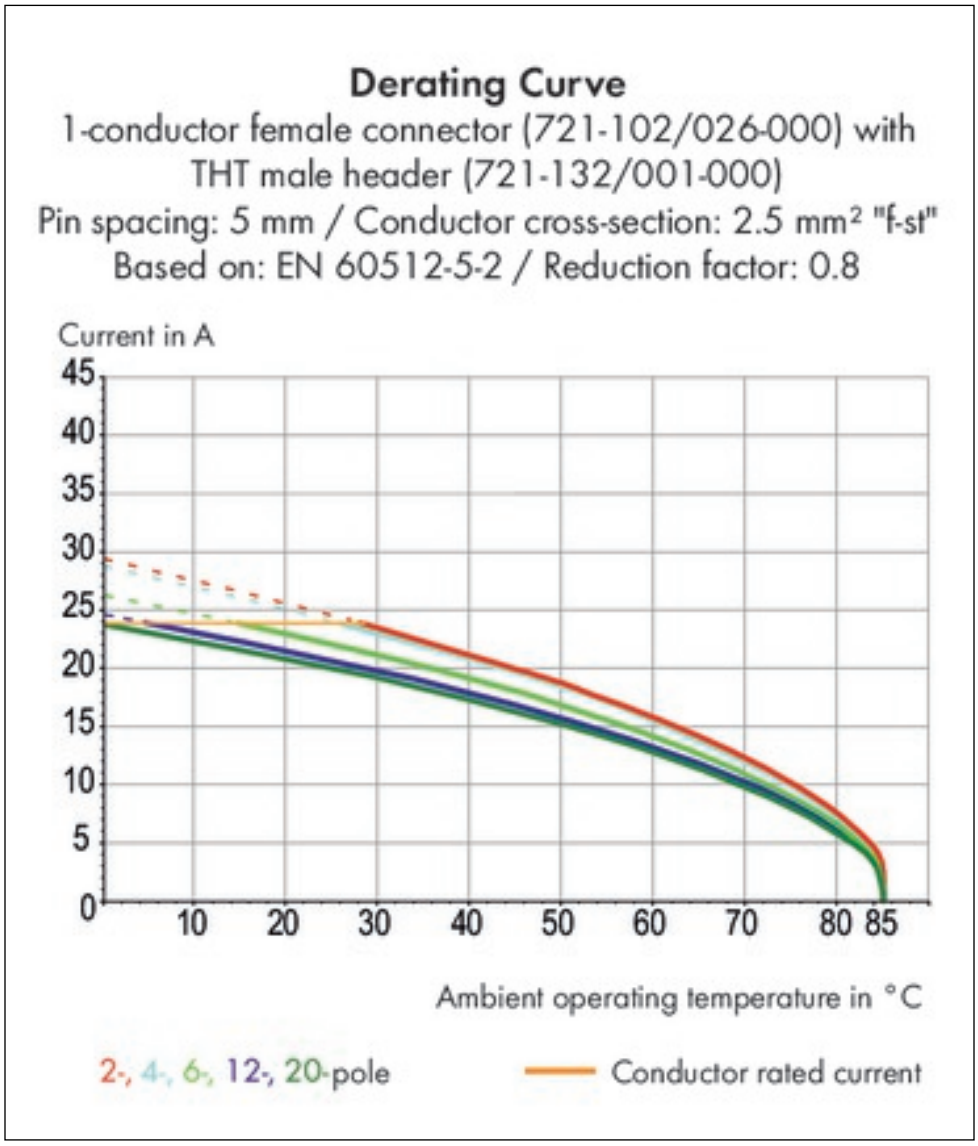
Derating Curve
1-conductor female connector (721-102/026-000) with
THT male header (721-132/001-000)
Pin spacing: 5 mm / Conductor cross-section: 2.5 mm² "f-st"
Based on: EN 60512-5-2 / Reduction factor: 0.8
Current in A
45
40
35
30
25
20
15
10
5
0
10
20
30
40
50
60
70
80
85
Ambient operating temperature in °C
2-, 4-, 6-, 12-, 20-pole
Conductor rated current

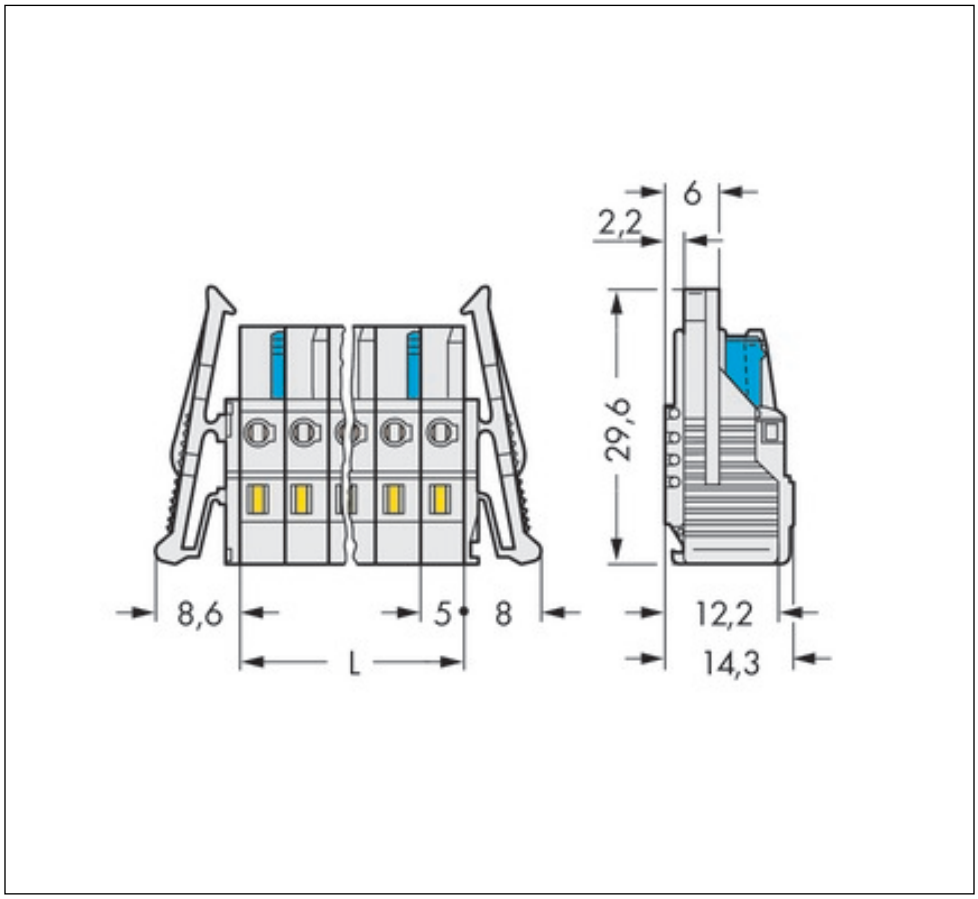
6
2,2
29,6
8,6
5
8
12,2
L
14,3

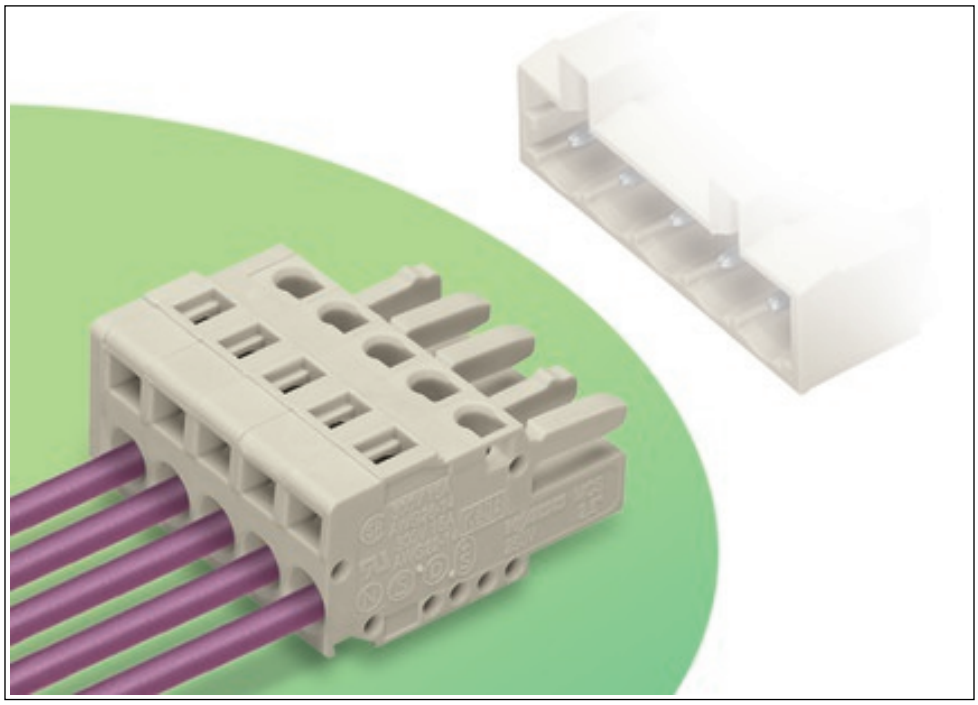

Adres

WAGO Kontakttechnik GmbH & Co. KG
Hansastr. 27
32423 Minden
Telefon: 0571/887-0
Fax: 0571/887-169
http://www.wago.com
© WAGO Kontakttechnik GmbH & Co. KG
Technische Änderungen und Irrtümer vorbehalten.