

złączka do ekranu; średnica ekranu; 1,5 mm do 6,5 mm; H maks. 40 mm; szer. 10 mm

Numer wyrobu: 791-107



złączka do ekranu; średnica ekranu; 1,5 mm do 6,5 mm; H maks. 40 mm; szer. 10 mm

Nazwa

RoHS ✓
Compliant

Dane handlowe

Dostawca	*WAGO*
Nr wyrobu dostawcy	*791-107*
GTIN / EAN	*4045454007607*
Zawartość	*1*
Opakowanie jednostkowe	*50*
Nr artykułu u klienta	

Uwagi

Dane techniczne

Inne

rodzaj opakowania	*BOX*
funkcja produktu	*podłączanie ekranu*
wskazówka dot. bezpieczeństwa 1	*Wskazówka: nie stosować do przyłączania przewodów PE!*
ciężar [g]	*12.8 [g]*
zgodność z RoHS	*1*

Zdjęcia i schematy



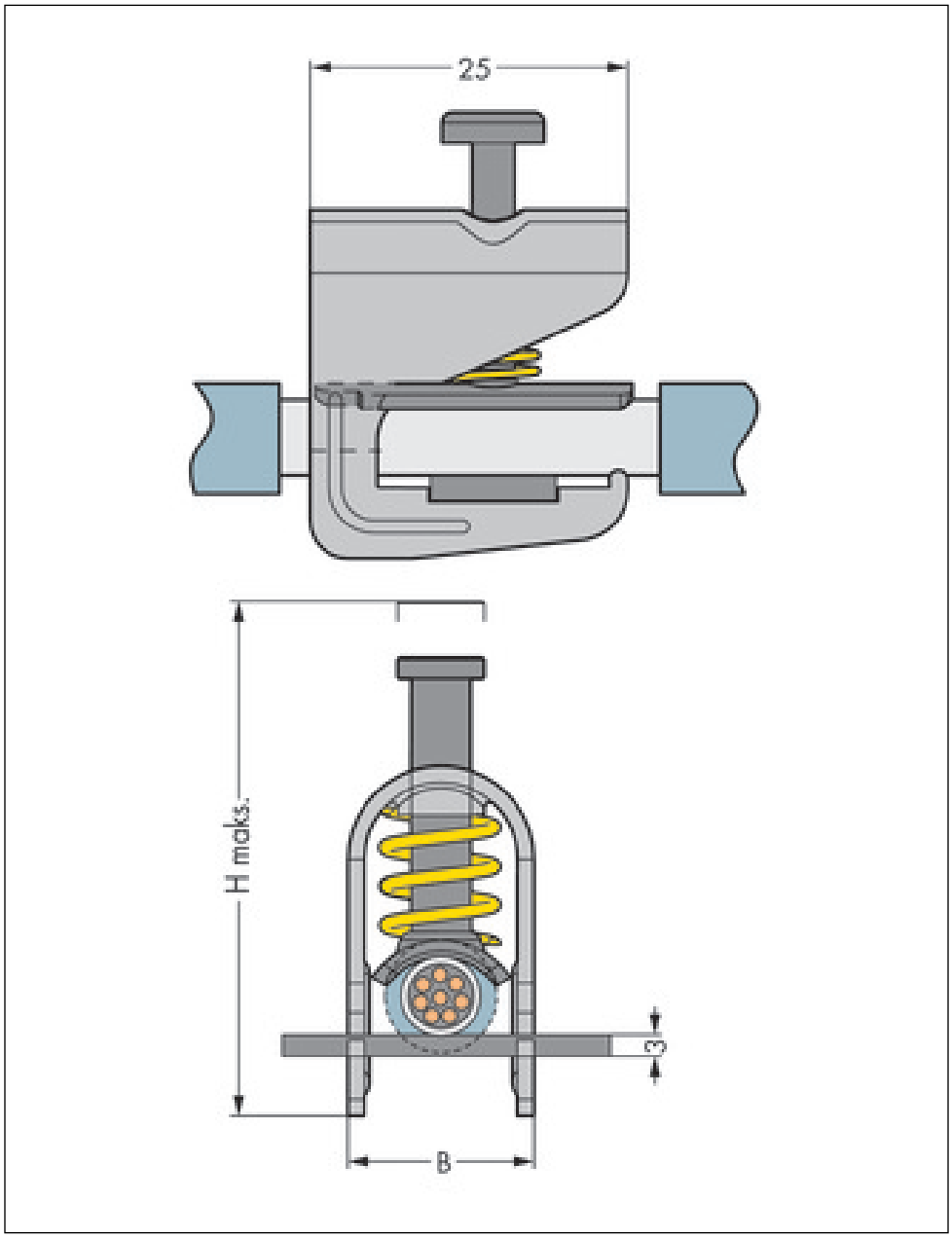

Adres

WAGO Kontakttechnik GmbH & Co. KG
Hansastr. 27
32423 Minden
Telefon: 0571/887-0
Fax: 0571/887-169
http://www.wago.com
© WAGO Kontakttechnik GmbH & Co. KG
Technische Änderungen und Irrtümer vorbehalten.