złączka z diodą supresorową; z bezpośrednim połączeniem z szyną montażową; 24 V DC

Numer wyrobu: 280-502/281-602



złączka z diodą supresorową; z bezpośrednim połączeniem z szyną montażową; 24 V DC

Nazwa

RoHS ✓
Compliant

Dane handlowe

Dostawca	*WAGO*
Nr wyrobu dostawcy	*280-502/281-602*
GTIN / EAN	*4045454194239*
Zawartość	*1*
Opakowanie jednostkowe	*50*
Nr artykułu u klienta	

Uwagi

Dane techniczne

Inne

rodzaj opakowania	*BOX*
rodzaj oprzewodowania	*oprzewodowanie od czoła*
kolor	*szary*
ciężar [g]	*8.276 [g]*
łączna liczba potencjałów	*1*
Capacitance	*1nF*

Dane techniczne	
Nominal voltage VBN (DC) [V]	*DC 24 [V]*
prąd nominalny [A]	*20 [A]*
napięcie nominalne [V]	*24 [V]*
Nominal operating voltage (DC) [V]	*24 [V]*
technika podłączania przewodu	*CAGE CLAMP®*
jednodrutowy, montaż przy pomocy narzędzi	*0,08 … 2,5 mm² / 28 … 14 AWG*
dł. odizolowania przewodu	*8 … 9 mm / 0.31 … 0.35 in*
szerokość	*5 mm / 0.197 in*
wysokość od górnej krawędzi szyny	*58,5 mm / 2.303 in*
gł.	*64 mm / 2.52 in*
rodzaj montażu	*szyna TS 35 x 15*
łączna liczba zacisków	*2*

Zdjęcia i schematy

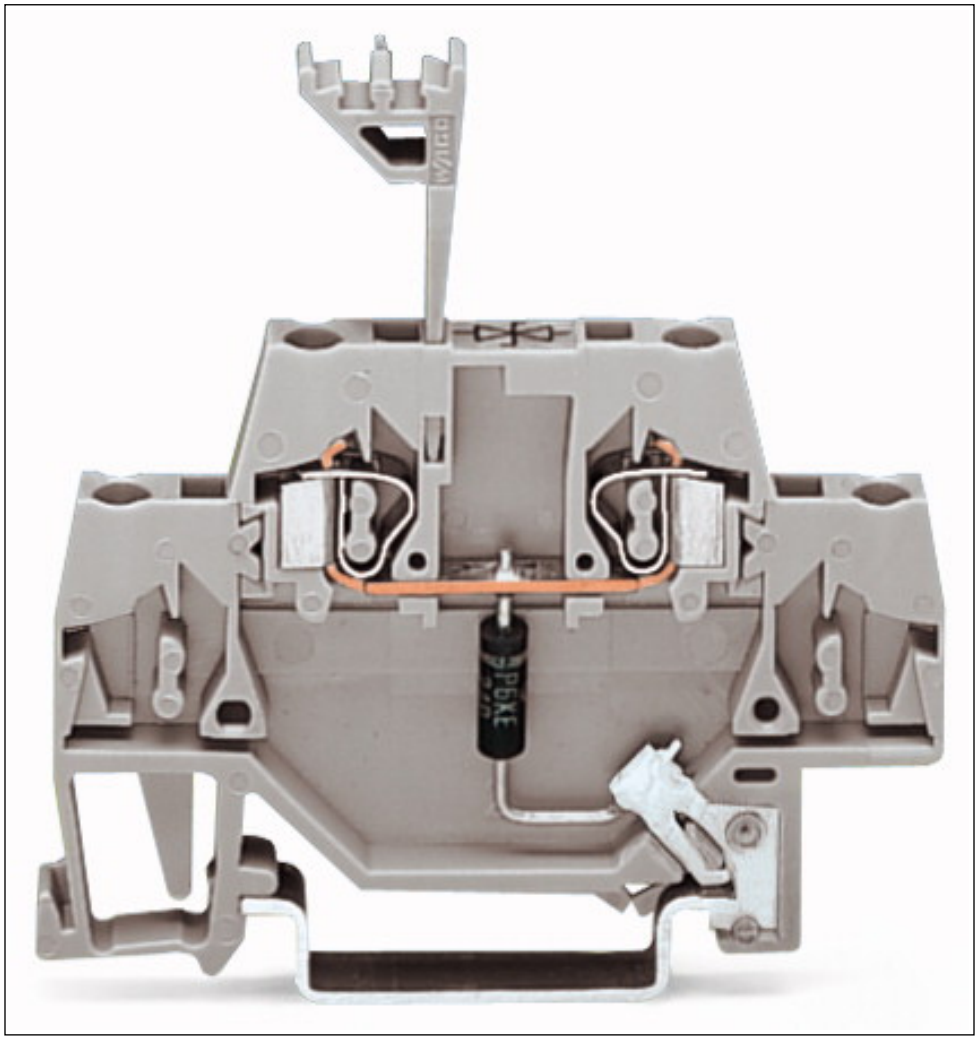

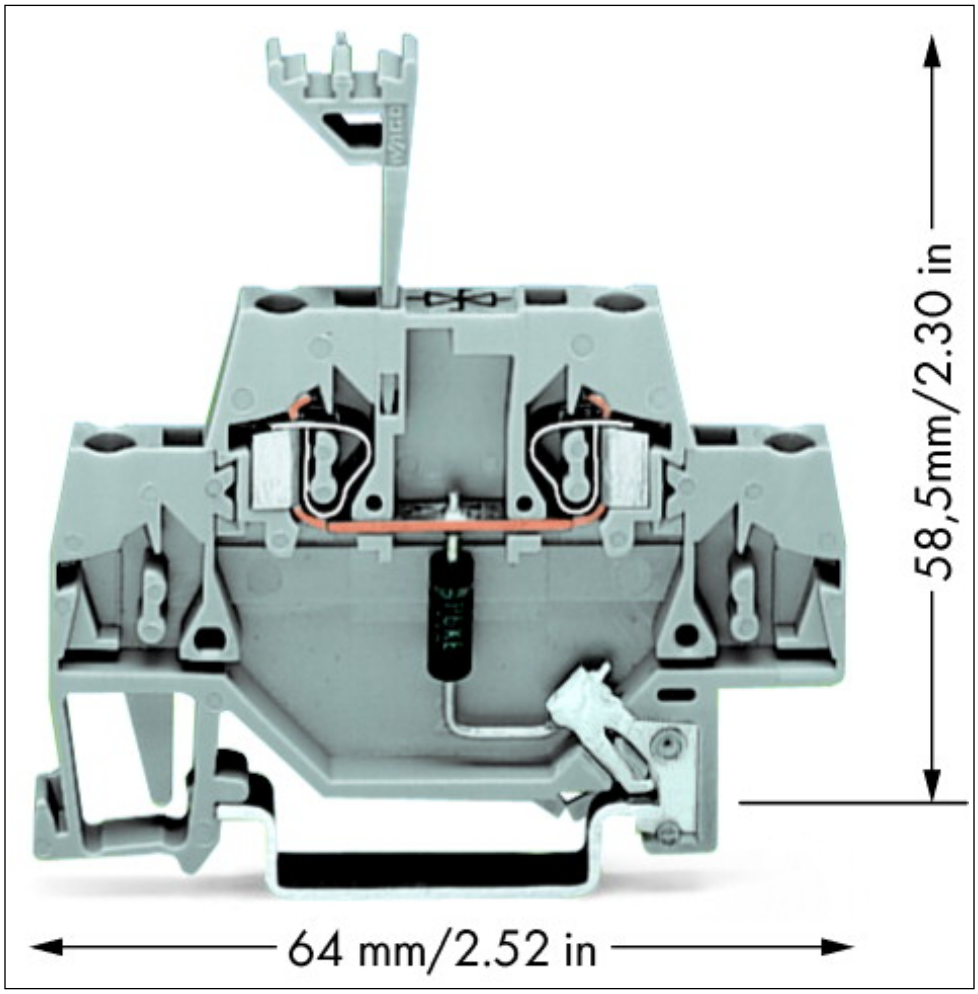
58,5mm/2.30 in
64 mm/2.52 in

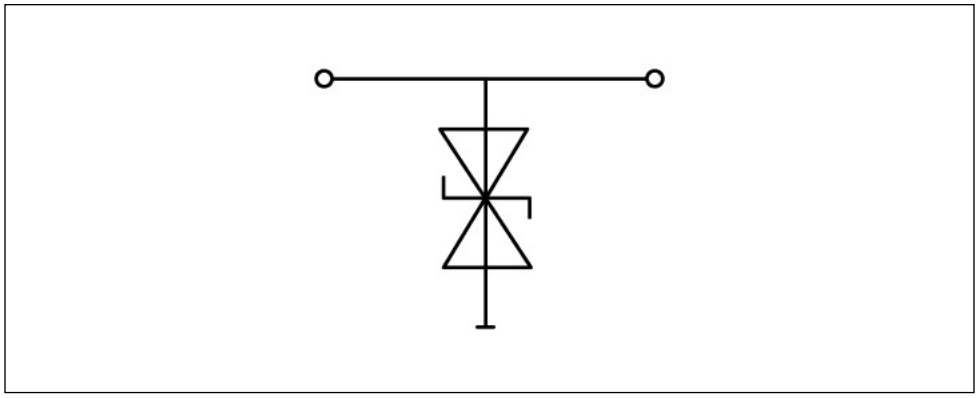

Adres

WAGO Kontakttechnik GmbH & Co. KG
Hansastr. 27
32423 Minden
Telefon: 0571/887-0
Fax: 0571/887-169
http://www.wago.com
© WAGO Kontakttechnik GmbH & Co. KG
Technische Änderungen und Irrtümer vorbehalten.