Wtyczki w obudowie metalowej ze stykami płaskimi na napięcia znamionowe 500V~ IP44

Wtyczka przenośna



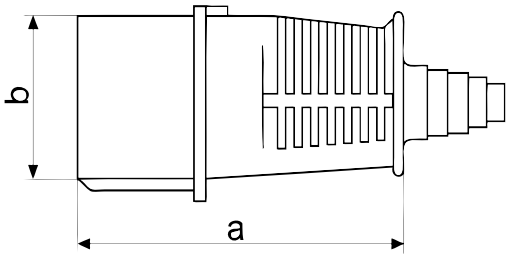

Numer wyrobu	I_n	Un	Liczba styków	Stopień ochrony	Wielkość dławnicy	Przyłączalność przewodów	a	b
3141-326	32 A	500 V~	3P+Z	IP44	B24,5	2.5-6,0 mm^2	136	62
3162-326	63 A	500 V~	3P+Z	IP44	B27	6.0-16,0 mm^2	160	72

Gniazda wtyczkowe w obudowie metalowej ze stykami płaskimi na napięcia znamionowe 500V~ IP44

Gniazdo wtyczkowe stałe



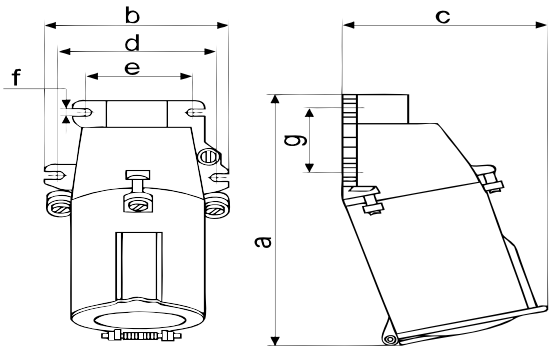

Numer wyrobu	I_n	Un	Liczba styków	Stopień ochrony	Dławnice	Przyłączalność przewodów	a	b	c	d	e	f	g
2141-120	32A	500 V~	3P+ Z	IP44	P21	2,5-10,0 mm^2	160	100	100	85	105	6	-
2161-120	63A	500 V~	3P+Z	IP44	P29	6,0-25,0 mm^2	200	116	120	100	120	7	55