SKINTOP® MS-SC NPT

SKINTOP® MS-SC NPT, dławnica kablowa z mosiądzu z wysokoprzewodzącym, elastycznym kontaktem zapewniającym EMC, do kabli z płaszczem wewnętrznym lub bez niego



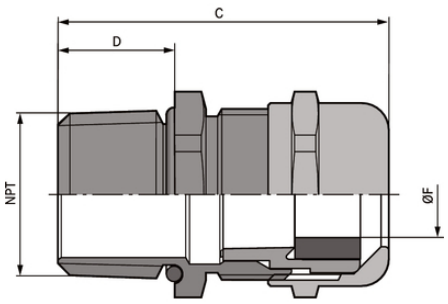

Liczne certyfikaty zatwierdzające

Odporność na temperaturę

Sygnały zakłócające

Niezawodność

Korzyści

Wysokoprzewodzące, elastyczne zestyki sprężynowe EMC, umożliwiające łatwą instalację ekranów o różnych średnicach
Niska rezystancja styku ekranu, optymalna ochrona EMC
Nadają się również jako kontynuowanie połączenia ekranu
Odpowiednie do zastosowania z kablami i przewodami z płaszczem wewnętrznym lub bez niego

Zakres zastosowania

Dla zapewnienia kompatybilności elektromagnetycznej przy uziemianiu ekranu z plecionki miedzianej lub obwoju z taśmy miedzianej
Technika automatyzacji
Telekomunikacja
Pomiary, sterowanie i regulacja
Budowa maszyn i instalacji przemysłowych

Normy i aprobaty

UL File nr E79903

Ostania aktualizacja (24.07.2017)
©2017 Lapp Group - all rights reserved.
Zarządzanie produktem http://lapppoland.lappgroup.com
Aktualne dane w pliku Dane techniczne.
PN 0456 / 02_03.16

SKINTOP® MS-SC NPT

Budowa produktu

NPT: gwint przyłączeniowy według ASME B1.20.1 - 2013

Dane techniczne

Klasyfikacja:	ETIM 5.0 Class-ID: EC000441 Opis klasy ETIM 5.0: Dławnica kablowa
Materiał:	Korpus: mosiądz niklowany Wkład: poliamid Pierścień uszczelniający: CR O-ring: NBR
Stopień ochrony:	IP 68 - 10 bar
Zakres temperatury:	Połączenia ruchome: -25°C do + 100°C Połącznia nieruchome: -40°C do +100°C

Wskazówka

Fotografie nie mogą być używane do wymiarowania oraz nie stanowią szczegółowego odwzorowania przedstawionych produktów.
Podane ceny to ceny netto bez podatku VAT i dodatkowych opłat. Sprzedaż klientom biznesowym.

©2017 Lapp Group - all rights reserved.

LAPP GROUP

INFORMACJA O PRODUKCIE

SKINTOP® MS-SC NPT

Numer katalogowy	Oznaczenie produktu/rozmiar	Zakres dławionych średnic ØF [mm]	Rozmiar klucza SW w mm	Długość całkowita C [mm]	Długość gwintu [mm]
SKINTOP® MS-SC NPT					
53112910	NPT 3/8"	4,5 - 10	20	39,7	15
53112920	NPT 1/2"	7 - 13	24	42,5	15
53112930	NPT 3/4"	9 - 17	29	44,5	15
53112940	NPT 1"	11 - 21	36	49	15
53112950	NPT 1 1/4"	19 - 28	45	57,5	17
53112960	NPT 1 1/2"	27 - 35	54	61,5	17

Ostania aktualizacja (24.07.2017)
©2017 Lapp Group - all rights reserved.
Zarządzanie produktem http://lapppoland.lappgroup.com
Aktualne dane w pliku Dane techniczne.
PN 0456 / 02_03.16