gniazdo; Z uchwytami montażowymi; 6-bieg.; raster 5 mm / 0.197 in; z możliwością kodowania; z 2 zaczepami zatrzaskowymi; do montażu na płycie; do mocowania śrubowego lub podobnego typu; z wypustem kodującym



Numer wyrobu: 231-106/031-000

gniazdo; Z uchwytami montażowymi; 6-bieg.; raster 5 mm / 0.197 in; z możliwością kodowania; z 2 zaczepami zatrzaskowymi; do montażu na płycie; do mocowania śrubowego lub podobnego typu; z wypustem kodującym

Nazwa

RoHS ✓
Compliant

Dane handlowe

Dostawca	*WAGO*
Nr wyrobu dostawcy	*231-106/031-000*
GTIN / EAN	*4044918339506*
Zawartość	*1*
Opakowanie jednostkowe	*50*
Nr artykułu u klienta	

Uwagi

opis artykułu:uniwersalny zacisk do wszystkich rodzajów przewodówmożliwość obsługi zacisku CAGE CLAMP® na dwóch płaszczyznach ułatwia konfekcjonowanie przewodów i oprzewodowanie urządzeńmożliwość pomiarumożliwość kodowania elementów wtykowych

Dane techniczne

Inne

rodzaj opakowania	*BOX*

Podgląd wydruku: gniazdo; Z uchwytami montażowymi; 6-bieg.; raster 5 mm / 0.197 in; z możliwością kodowania; z 2 zaczepami zatrzaskowymi; do montażu na płycie; do mocowania śrubowego lub podobnego typu; z wypustem kodującym - Numer wyrobu: 231-106/031-000

Dane techniczne	
parametry znamionowe zgodnie z 1	*IEC/EN 60664-1*
napięcie znamionowe (III / 3) [V]	*320 [V]*
napięcie znamionowe udarowe (III / 3) [kV]	*4 [kV]*
napięcie znamionowe (III / 2) [V]	*320 [V]*
napięcie znamionowe udarowe (III / 2) [kV]	*4 [kV]*
napięcie znamionowe (II / 2) [V]	*630 [V]*
napięcie znamionowe udarowe (II / 2) [kV]	*4 [kV]*
prąd nominalny [A]	*16 [A]*
Legend (ratings)	*(III / 2) ≙ Overvoltage category III / Pollution degree 2*
Approvals per	*UL 1059*
Rated voltage UL (Use Group B) [V]	*300 [V]*
Rated current UL (Use Group B) [A]	*15 [A]*
Rated voltage UL (Use Group D) [V]	*300 [V]*
Rated current UL (Use Group D) [A]	*10 [A]*
Rated voltage CSA (Use Group B) [V]	*300 [V]*
Rated current CSA (Use Group B) [A]	*15 [A]*
Rated voltage CSA (Use Group D) [V]	*300 [V]*
Rated current CSA (Use Group D) [A]	*10 [A]*
łączna liczba potencjałów	*6*
liczba pojedynczych obiektów przyłączeniowych	*1*
liczba poziomów	*1*
technika podłączania przewodu	*CAGE CLAMP®*
liczba zacisków	*1*
rodzaj montażu	*Operating tool*
jednodrutowy, montaż przy pomocy narzędzi	*0.08 … 2.5 mm² / 28 … 12 AWG*
linkowy, montaż przy pomocy narzędzi	*0.08 … 2.5 mm² / 28 … 12 AWG*
linkowy z tulejką przewodową z kołnierzem z tworzywa	*0.25 … 1.5 mm² / …*
linkowy z tulejką przewodową bez kołnierza z tworzywa	*0.25 … 2.5 mm² / …*
dł. odizolowania przewodu	*8 … 9 mm / 0.31 … 0.35 in*
raster	*5 mm (0.197 in)*
szerokość	*44,8 mm / 1.764 in*
wys.	*14,3 mm / 0.563 in*
gł.	*26,45 mm / 1.041 in*

Podgląd wydruku: gniazdo; Z uchwytami montażowymi; 6-bieg.; raster 5 mm / 0.197 in; z możliwością kodowania; z 2 zaczepami zatrzaskowymi; do montażu na płycie; do mocowania śrubowego lub podobnego typu; z wypustem kodującym - Numer wyrobu: 231-106/031-000

Dane techniczne	
l. bieg.	*6*
wykonanie styków w obrębie wielowtyku	*?*
Connector connection type	*for conductors*
łączna liczba zacisków	*6*
kolor	*szary*
grupa materiału izolacyjnego	*I*
materiał izolacyjny	*poliamid 66 (PA 66)*
klasa palności zgodnie z UL 94	*V0*
materiał sprężyny zaciskowej	*chromoniklowa stal sprężynowa (CrNi)*
materiał styku	*stop miedzi*
powierzchnia styku	*cynowana*
obciążenie ogniowe [MJ]	*0.176 [MJ]*
zgodność z RoHS	*1*
ciężar [g]	*11.458 [g]*
zakres temperatur granicznych	*-60 … 85 °C*

Zdjęcia i schematy

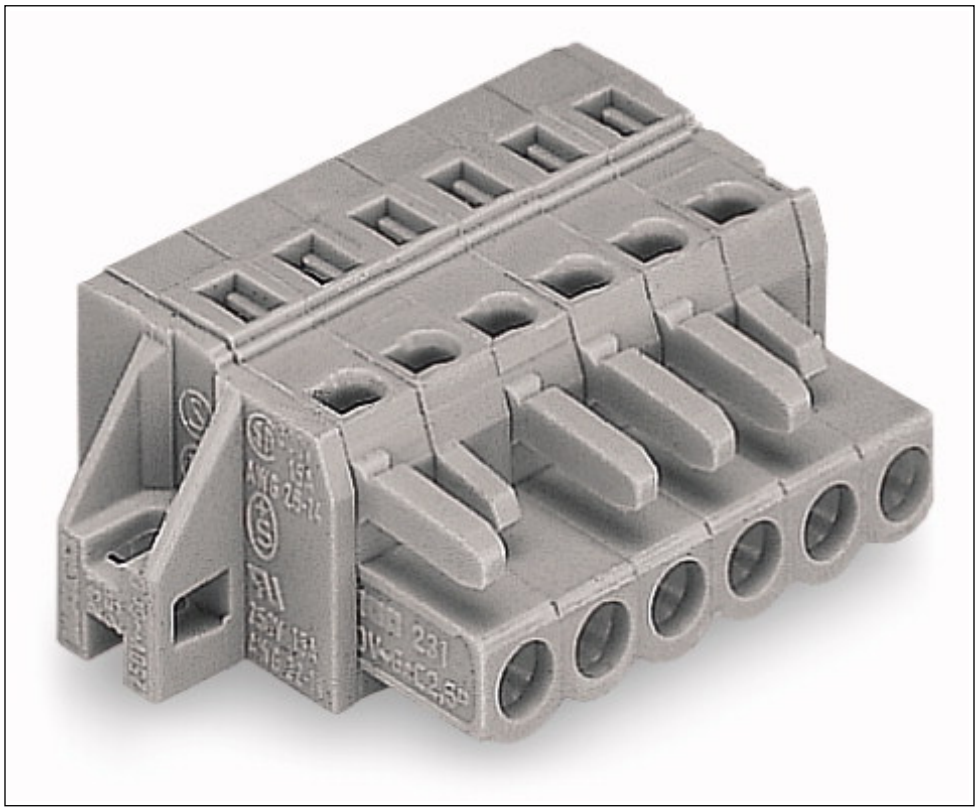

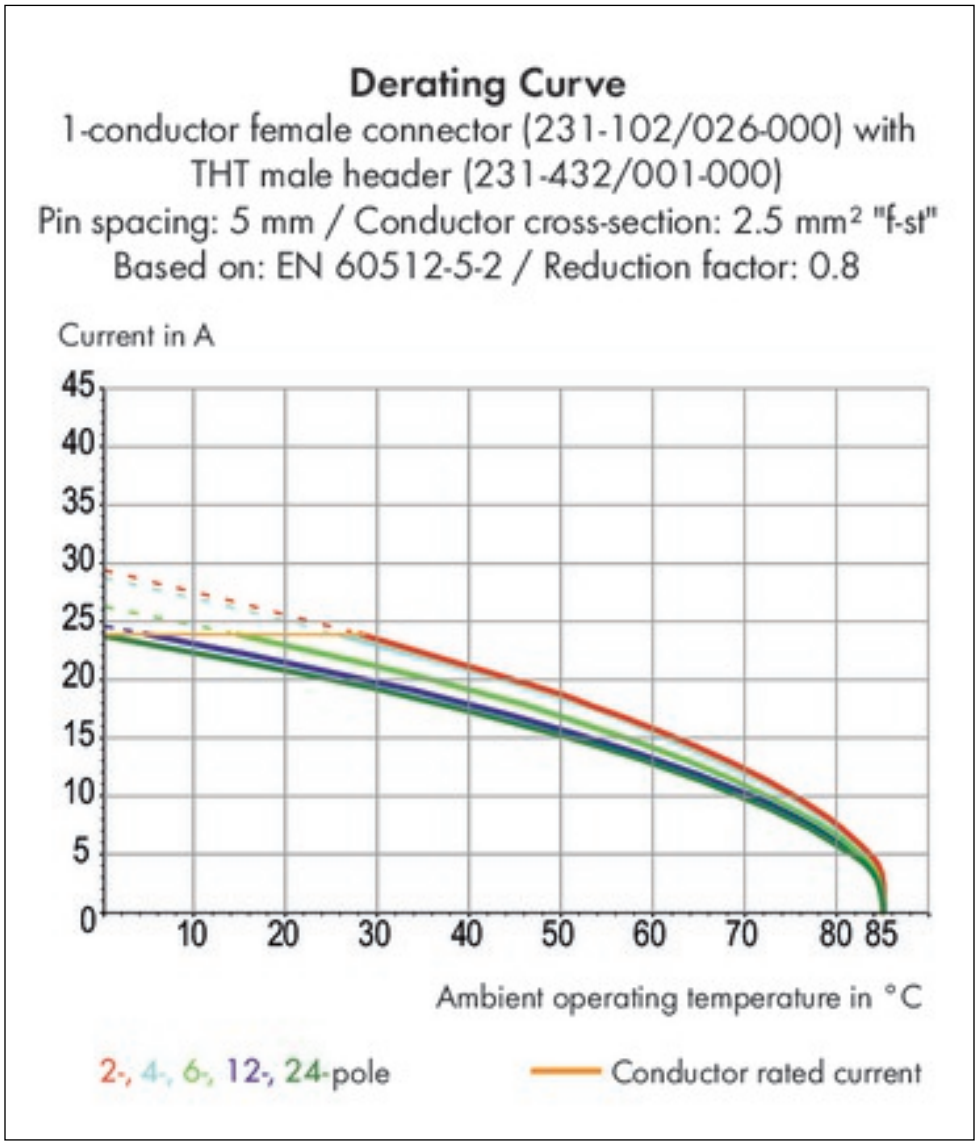
Derating Curve
1-conductor female connector (231-102/026-000) with
THT male header (231-432/001-000)
Pin spacing: 5 mm / Conductor cross-section: 2.5 mm² "f-st"
Based on: EN 60512-5-2 / Reduction factor: 0.8
Current in A
45
40
35
30
25
20
15
10
5
0
10
20
30
40
50
60
70
80
85
Ambient operating temperature in °C
2-, 4-, 6-, 12-, 24-pole
Conductor rated current

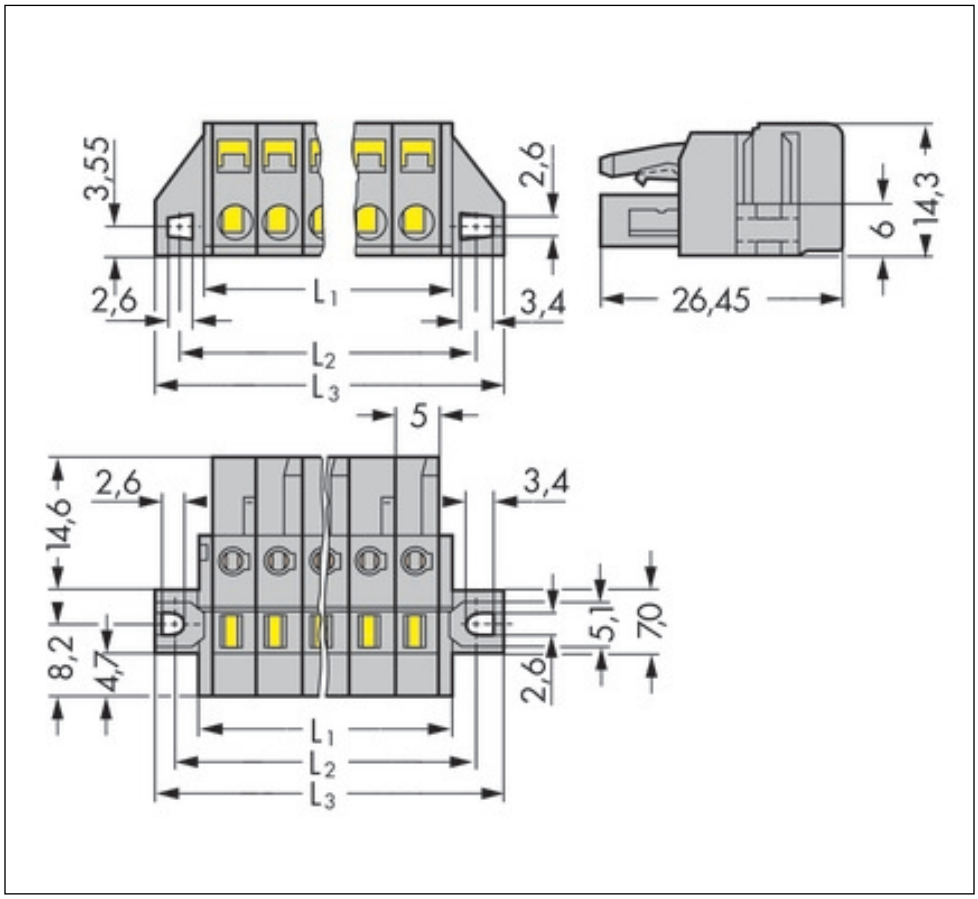
3,55
2,6
2,6
L1
3,4
L2
L3
6
14,3
26,45
5
2,6
3,4
14,6
8,2
4,7
5,1
7,0
2,6
L1
L2
L3

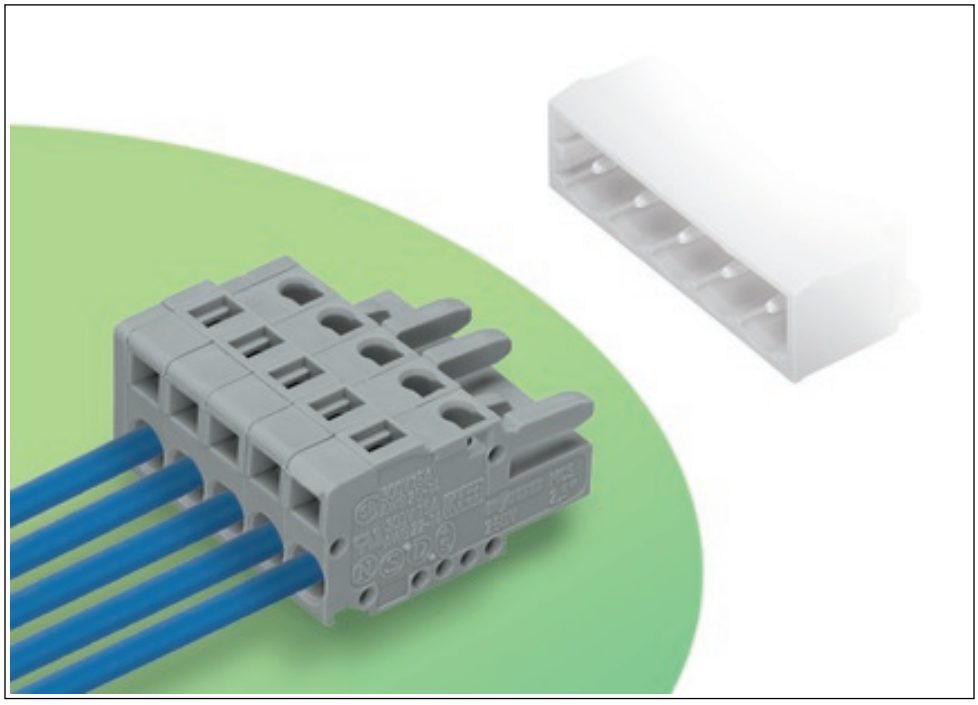

Adres

WAGO Kontakttechnik GmbH & Co. KG
Hansastr. 27
32423 Minden
Telefon: 0571/887-0
Fax: 0571/887-169
http://www.wago.com
© WAGO Kontakttechnik GmbH & Co. KG
Technische Änderungen und Irrtümer vorbehalten.