SKINDICHT® SH

SKINDICHT® SH, antymagnetyczna, odporna na wodę morską, kątowa dławnica kablowa ze stabilnym i bezpiecznym odciążeniem, odporna na korozję



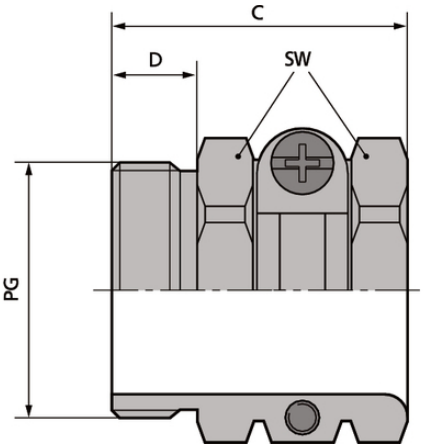

CE

Wytrzymała budowa

Optymalne odciążenie

Odporność na korozję

Korzyści

Wytrzymały na działanie wody morskiej
Antymagnetyczny
Odporność na korozję
Stabilne i bezpieczne odciążenie

Zakres zastosowania

Solidna dławnica wyjątkowo wytrzymała na wyrwanie kabla
Budowy
Budowa instalacji przemysłowych
Napędy

Budowa produktu

Gwint przyłączeniowy PG

Ostania aktualizacja (20.06.2017)
©2017 Lapp Group - all rights reserved.
Zarządzanie produktem http://lapppoland.lappgroup.com
Aktualne dane w pliku Dane techniczne.
PN 0456 / 02_03.16

SKINDICHT® SH

Dane techniczne

Klasyfikacja:	ETIM 5.0 Class-ID: EC000441 Opis klasy ETIM 5.0: Dławnica kablowa
Uwaga:	Wymiary montażowe są wyszczególnione w załączniku T21
Na zapytanie:	Dostępna z dłuższym gwintem przyłączeniowym
Materiał:	Korpus: mosiądz niklowany
Stopień ochrony:	IP 20
Zakres temperatury:	od -20 °C do 200 °C

Wskazówka

Fotografie nie mogą być używane do wymiarowania oraz nie stanowią szczegółowego odwzorowania przedstawionych produktów.
Podane ceny to ceny netto bez podatku VAT i dodatkowych opłat. Sprzedaż klientom biznesowym.

©2017 Lapp Group - all rights reserved.

SKINDICHT® SH

Numer katalogowy	Oznaczenie produktu/rozmiar	Zakres dławionych średnic ØF [mm]	Rozmiar klucza SW w mm	Min. przestrzeń do montażu [mm]	Długość całkowita C [mm]	Długość gwintu [mm]
SKINDICHT® SH						
52000830	PG 7	8 - 10	15	22	17,5	5,5
52000840	PG 9	10 - 12,5	17	25	20,5	6
52000850	PG 11	11 - 15	20	28	21,5	6
52000860	PG 13,5	14 - 16,5	22	32	24	7,5
52000870	PG 16	15 - 18	24	35	26	7,5
52000880	PG 21	18 - 23,5	30	46	29	8
52000890	PG 29	23 - 31	41	58	33	8
52000900	PG 36	29 - 40,5	50	70	36,5	9,5
52000910	PG 42	34 - 45	57	78	38	10
52000920	PG 48	39 - 50	64	86	39,5	11,5

Ostania aktualizacja (20.06.2017)
©2017 Lapp Group - all rights reserved.
Zarządzanie produktem http://lapppoland.lappgroup.com
Aktualne dane w pliku Dane techniczne.
PN 0456 / 02_03.16