wtyk; z prostymi pinami lutowniczymi; podejście wtykiem prostopadle do płytki drukowanej; 1 x 1 mm; raster 5 mm / 0.197 in; 4-bieg.

Numer wyrobu: 769-634



wtyk; z prostymi pinami lutowniczymi; podejście wtykiem prostopadle do płytki drukowanej; 1 x 1 mm; raster 5 mm / 0.197 in; 4-bieg.

Nazwa

RoHS ✓
Compliant

Dane handlowe

Dostawca	*WAGO*
Nr wyrobu dostawcy	*769-634*
GTIN / EAN	*4044918270625*
Zawartość	*1*
Opakowanie jednostkowe	*50*
Nr artykułu u klienta	

Uwagi

Dane techniczne

Inne

rodzaj opakowania	*BOX*
napięcie znamionowe (III / 3) [V]	*250 [V]*
napięcie znamionowe udarowe (III / 3) [kV]	*4 [kV]*
napięcie znamionowe (III / 2) [V]	*500 [V]*
napięcie znamionowe udarowe (III / 2) [kV]	*4 [kV]*

Dane techniczne	
prąd nominalny [A]	*32 [A]*
łączna liczba potencjałów	*4*
liczba poziomów	*1*
rodzaj montażu	*Operating tool*
raster	*5 mm / 0.197 in*
szerokość	*23,6 mm / 0.929 in*
wysokość od podłoża	*22,2 mm / 0.874 in*
gł.	*18,3 mm / 0.72 in*
l. bieg.	*4*
wymiary pinów lutowniczych	*pin lutowniczy 1 x 1 mm*
Mating direction to the PCB [°]	*90 [°]*
styk z płytką drukowaną	*THT*
wykonanie styków w obrębie wielowtyku	*Male connector/plug*
Connector connection type	*for PCBs*
kolor	*szary*
materiał izolacyjny	*poliamid 66 (PA 66)*
obciążenie ogniowe [MJ]	*0.094 [MJ]*
zgodność z RoHS	*1*
ciężar [g]	*4.326 [g]*

Zdjęcia i schematy



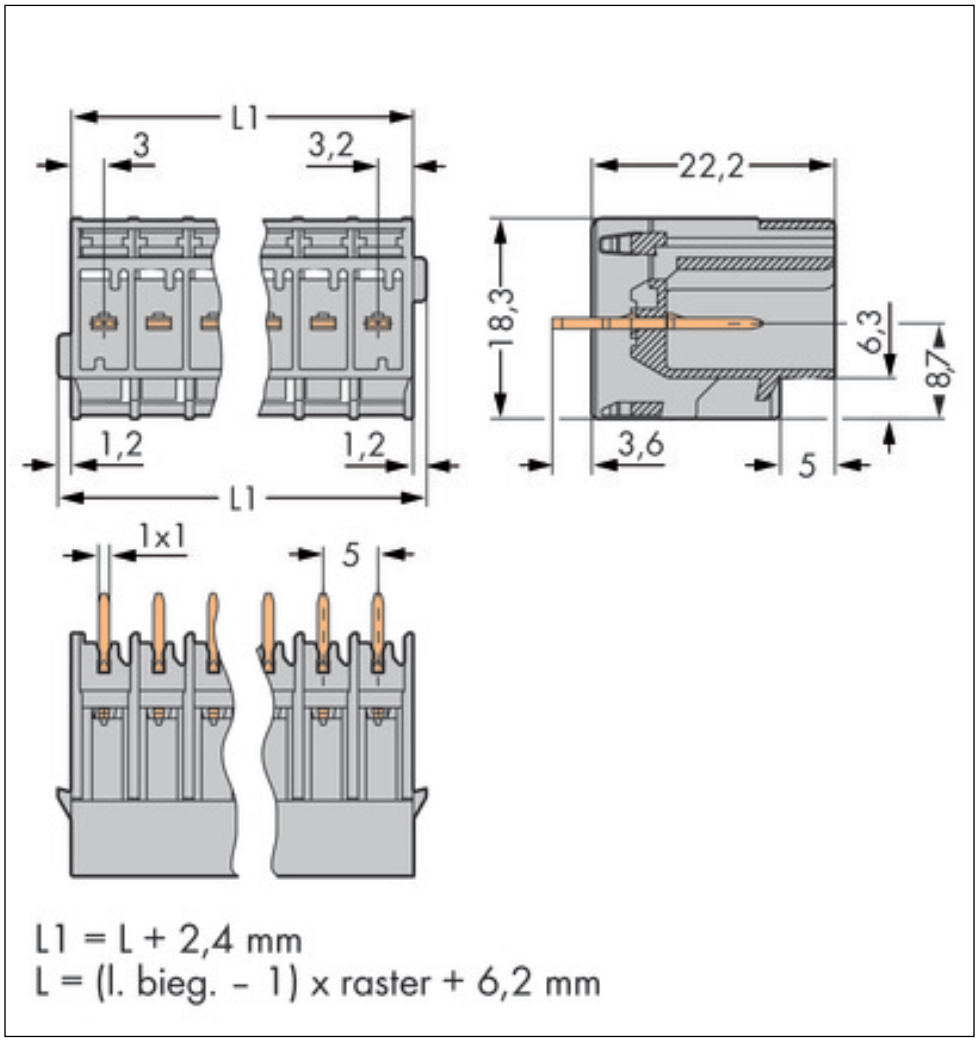

Adres

WAGO Kontakttechnik GmbH & Co. KG
Hansastr. 27
32423 Minden
Telefon: 0571/887-0
Fax: 0571/887-169
http://www.wago.com
© WAGO Kontakttechnik GmbH & Co. KG
Technische Änderungen und Irrtümer vorbehalten.