4-przewodowa złączka przelotowa

Numer wyrobu: 279-833

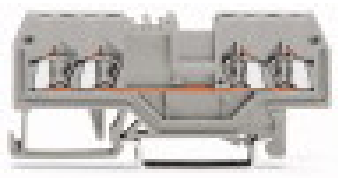

4-przewodowa złączka przelotowa

Nazwa

RoHS ✓
Compliant

Dane handlowe

Dostawca	*WAGO*
Nr wyrobu dostawcy	*279-833*
GTIN / EAN	*4044918520522*
Zawartość	*1*
Opakowanie jednostkowe	*100*
Nr artykułu u klienta	

Uwagi

Dane techniczne

Inne

rodzaj opakowania	*BOX*
parametry znamionowe zgodnie z 1	*IEC/EN 60947-7-1*
napięcie znamionowe (III / 3) [V]	*800 [V]*
napięcie znamionowe udarowe (III / 3) [kV]	*8 [kV]*
prąd nominalny [A]	*18 [A]*
łączna liczba potencjałów	*1*

Dane techniczne	
rodzaj oprzewodowania	*oprzewodowanie od czoła*
liczba poziomów	*1*
technika podłączania przewodu	*CAGE CLAMP®*
liczba zacisków	*4*
rodzaj montażu	*Operating tool*
materiał podłączanego przewodu	*Copper*
jednodrutowy, montaż przy pomocy narzędzi	*0,08 … 1,5 mm² / 28 … 16 AWG*
linkowy, montaż przy pomocy narzędzi	*0,08 … 1,5 mm² / 28 … 16 AWG*
dł. odizolowania przewodu	*8 … 9 mm / 0.31 … 0.35 in*
szerokość	*4 mm / 0.157 in*
wysokość od górnej krawędzi szyny	*27 mm / 1.063 in*
gł.	*73 mm / 2.874 in*
konstrukcja	*konstrukcja pozioma*
łączna liczba zacisków	*4*
płaszczyzna opisu	*opis na środku*
kolor	*czerwony*
materiał izolacyjny	*poliamid 66 (PA 66)*
obciążenie ogniowe [MJ]	*0.116 [MJ]*
zgodność z RoHS	*1*
ciężar [g]	*6.31 [g]*

Zdjęcia i schematy

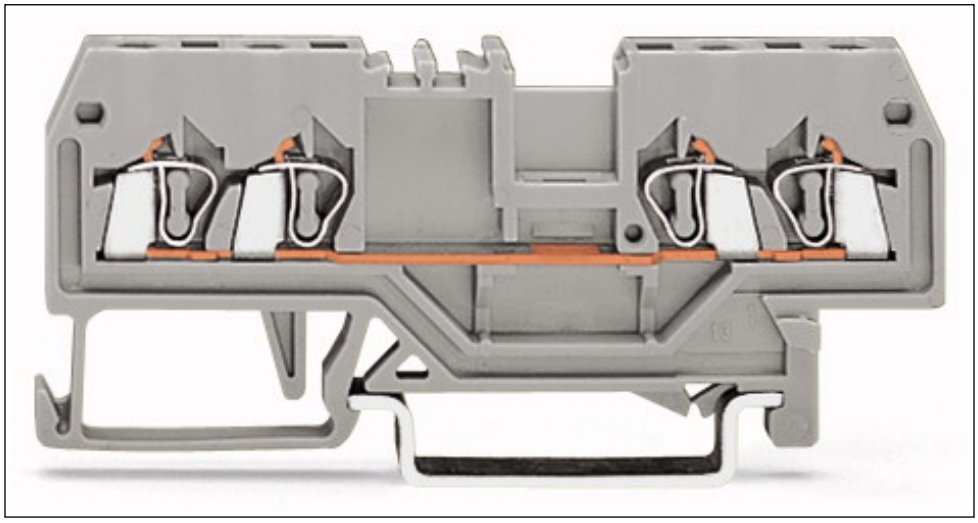

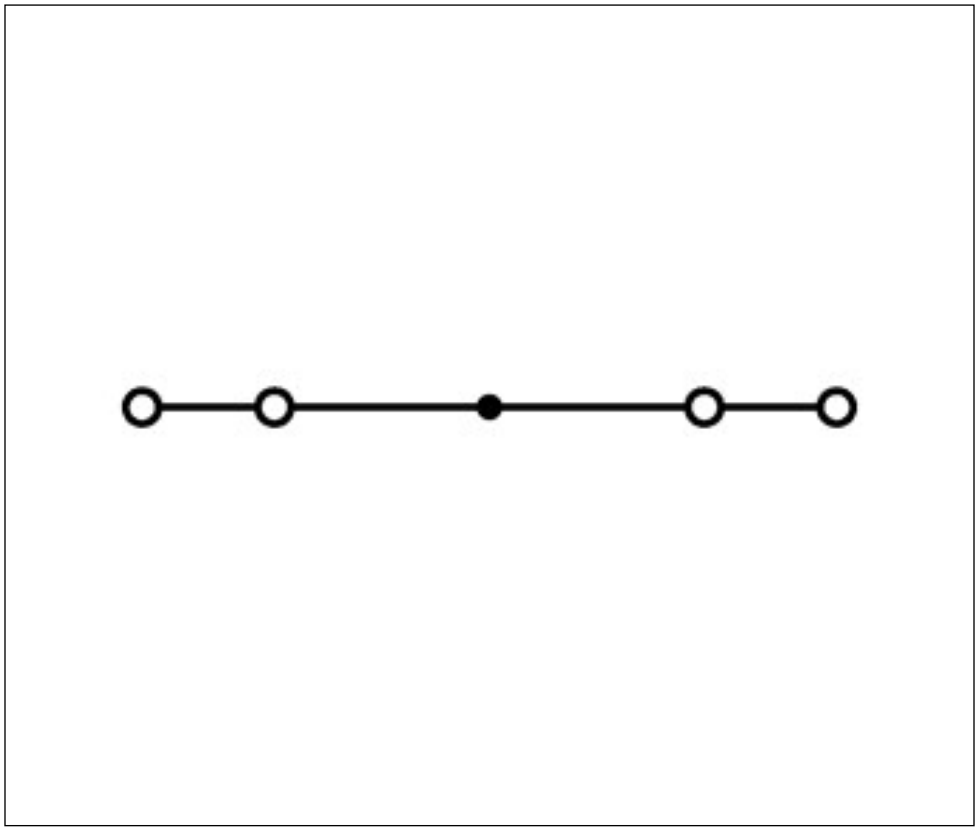

Adres

WAGO Kontakttechnik GmbH & Co. KG
Hansastr. 27
32423 Minden
Telefon: 0571/887-0
Fax: 0571/887-169
http://www.wago.com
© WAGO Kontakttechnik GmbH & Co. KG
Technische Änderungen und Irrtümer vorbehalten.