gniazdo; bez obudowy odciążającej przewody; 5-bieg.; pełna ochrona przed błędnym wetknięciem; podłączanie 2-przewodowe; raster 10 mm / 0.394 in

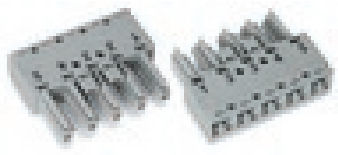

Numer wyrobu: 770-245

gniazdo; bez obudowy odciążającej przewody; 5-bieg.; pełna ochrona przed błędnym wetknięciem; podłączanie 2-przewodowe; raster 10 mm / 0.394 in

Nazwa

RoHS ✓
Compliant

Dane handlowe

Dostawca	*WAGO*
Nr wyrobu dostawcy	*770-245*
GTIN / EAN	*4044918252454*
Zawartość	*1*
Opakowanie jednostkowe	*50*
Nr artykułu u klienta	

Uwagi

Wskazówka:We wszystkich elementach mocowanych na stałe (warianty Snap-In do opraw oświetleniowych lub urządzeń, wszystkie rozgałęźniki i komponenty do płytek drukowanych), zaczepy ryglujące są zamontowane fabrycznie, tym samym zawsze zostaje zapewniona blokada połączenia elementów wtykowych - gniazd i wtyków. Dodatkowy zaczep ryglujący wymagany jest jedynie przy połączeniach swobodnych (gniazdo/wtyk).wskazówka dot. temperatury ciągłego użytkowania:-35°C … +85°Cprzewód PCW do temperatury ≤ 70°C (dotyczy również przewodów bez halogenu)elementy izolacyjne do temperatury ≤ 105°C

Dane techniczne

Inne

Dane techniczne	
rodzaj opakowania	*BOX*
napięcie znamionowe (III / 3) [V]	*400 [V]*
napięcie znamionowe udarowe (III / 3) [kV]	*6 [kV]*
prąd nominalny [A]	*25 [A]*
Legend (ratings)	*(III / 3) ≙ Overvoltage category III / Pollution degree 3*
łączna liczba potencjałów	*5*
technika podłączania przewodu	*Push-in CAGE CLAMP®*
liczba zacisków	*2*
rodzaj montażu	*Operating tool*
Nominal cross section	*4 mm² / 12 AWG*
jednodrutowy, montaż przy pomocy narzędzi	*0.5 … 4 mm² / 20 … 12 AWG*
jednodrutowy, montaż wtykowy bez pomocy narzędzi	*1.5 … 4 mm² / 16 … 12 AWG*
wielodrutowy, montaż przy pomocy narzędzi	*0.5 … 2.5 mm² / 20 … 14 AWG*
linkowy, montaż przy pomocy narzędzi	*0.5 … 4 mm² / 20 … 12 AWG*
linkowy z tulejką przewodową z kołnierzem z tworzywa	*0.25 … 1.5 mm² / 20 … 16 AWG*
linkowy z tulejką przewodową bez kołnierza z tworzywa	*0.25 … 2.5 mm² / 20 … 14 AWG*
linkowy z tulejką min. montaż wtykowy bez pomocy narzędzi	*1.5 mm² / 16 AWG*
dł. odizolowania przewodu	*9 mm / 0.35 in*
raster	*10 mm (0.394 in)*
szerokość	*50 mm / 1.969 in*
wys.	*12,9 mm / 0.508 in*
gł.	*37,5 mm / 1.476 in*
kodowanie	*B*
l. bieg.	*5*
siła wetknięcia przy połączeniu wtykowym	*ok. 20 ... 70 N (zależnie od liczby biegunów)*
siła mocująca połączenie wtykowe	*z zaczepami ryglującymi: > 80 N*
wykonanie styków w obrębie wielowtyku	*?*
Connector connection type	*for conductors*
Mismating protection	*1*
łączna liczba zacisków	*10*
nadruk	*1 2 3 4 5*
oznaczenie potencjałów	*1 2 3 4 5*
kolor	*szary*

Dane techniczne	
materiał izolacyjny	*poliamid 66 (PA 66)*
klasa palności zgodnie z UL 94	*V0*
materiał sprężyny zaciskowej	*chromoniklowa stal sprężynowa (CrNi)*
materiał styku	*miedź lub stop miedzi z uszlachetnioną powierzchnią*
obciążenie ogniowe [MJ]	*0.273 [MJ]*
zgodność z RoHS	*1*
ciężar [g]	*16.085 [g]*
Ambient temperature (operation)	*-35 … 85 °C*
temperatura montażu	*-5°C ... +40°C*

Zdjęcia i schematy

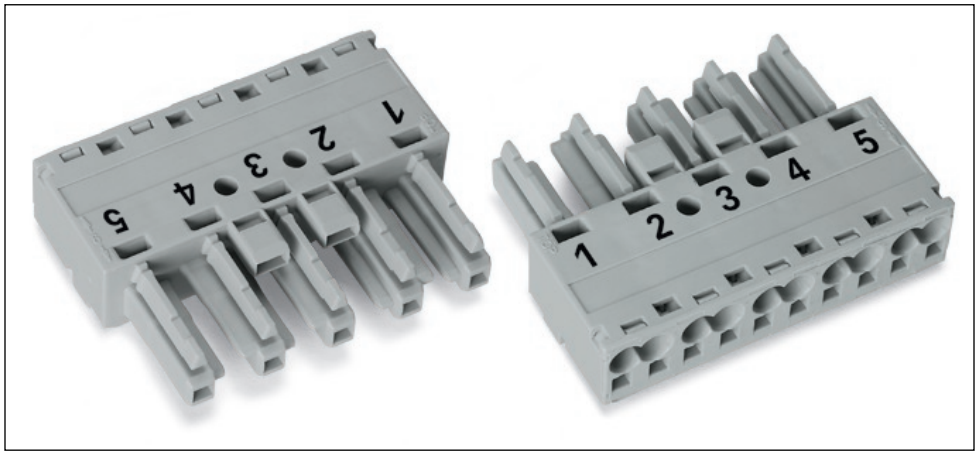

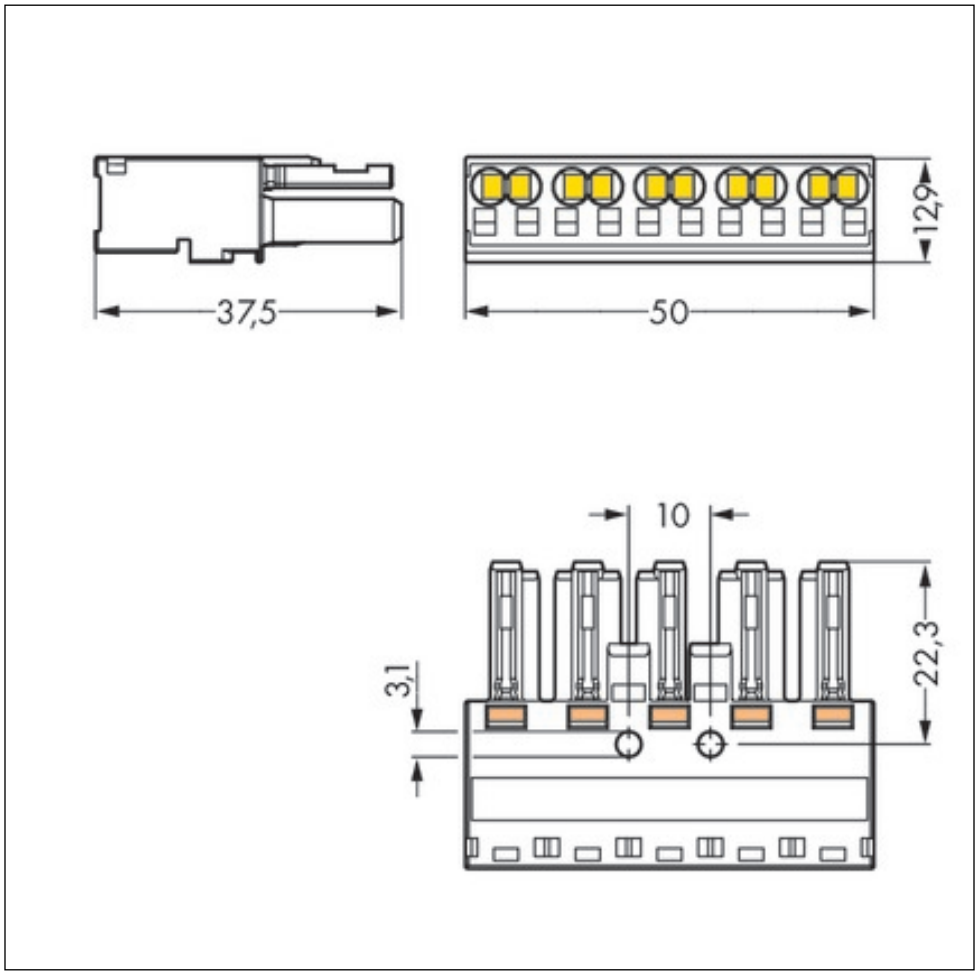

Adres

WAGO Kontakttechnik GmbH & Co. KG
Hansastr. 27
32423 Minden
Telefon: 0571/887-0
Fax: 0571/887-169
http://www.wago.com
© WAGO Kontakttechnik GmbH & Co. KG
Technische Änderungen und Irrtümer vorbehalten.