# Końcówki oczkowe rurowe „zwężone" typu KORW

## do podłączania do zacisków aparatury rozdzielczej

**Materiał** Cu.
**Pokrycie** cynowane galwanicznie;

**Wykonanie** standard.

**Uwaga!** żyły sektorowe muszą zostać przeformowane "na okrągło".



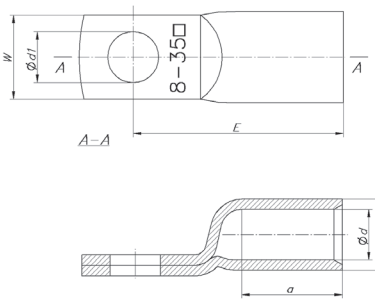





| cynowane | | Przekrój | Wymiary [mm] | | | | | | Zacisk | Zaprasowanie | | | szt | [kg] |
|---|---|---|---|---|---|---|---|---|---|---|---|---|---|---|
| Typ | Art. nr | [mm²] | d | D | $d_1$ | a | E | W | | Nr gniazda | Lz/s | Lz/w | | |
| **KORW 35/6** | E11KM-01020700900 | 35 | 8,5 | 12 | 6,5 | 17 | 33 | 15 | M 6 | 12 | 1 | 2 | 25 | 0,44 |
| **KORW 35/8** | E11KM-01020700950 | | | | 8,5 | | 35 | | M 8 | | | | | 0,54 |
| **KORW 50/6** | E11KM-01020701200 | 50 | 10 | 14 | 6,5 | 19 | 37 | 15 | M 6 | 14 | 1 | 2 | 25 | 0,672 |
| **KORW 50/8** | E11KM-01020701250 | | | | 8,5 | | 39 | 17 | M 8 | | | | | 0,697 |
| **KORW 50/10** | E11KM-01020701300 | | | | 10,5 | | 41 | | M 10 | | | | | 0,747 |
| **KORW 70/6** | E11KM-01020701550 | 70 | 12 | 16,4 | 6,5 | 21 | 41 | 17 | M 6 | 16 | 1 | 2 | 25 | 0,992 |
| **KORW 70/8** | E11KM-01020701600 | | | | 8,5 | | 43 | | M 8 | | | | | 1,01 |
| **KORW 70/10** | E11KM-01020701650 | | | | 10,5 | | 45 | | M 10 | | | | | 1,09 |
| **KORW 70/12** | E11KM-01020701700 | | | | 13 | | 46 | 19 | M 12 | | | | | 1,11 |
| **KORW 95/6** | E11KM-01020701900 | 95 | 13,5 | 17,8 | 6,5 | 23 | 43 | 19 | M 6 | 17 | 1 | 2 | 10 | 0,46 |
| **KORW 95/8** | E11KM-01020701950 | | | | 8,5 | | 45 | | M 8 | | | | | 0,48 |
| **KORW 95/10** | E11KM-01020702000 | | | | 10,5 | | 47 | | M 10 | | | | | 0,5 |
| **KORW 95/12** | E11KM-01020702050 | | | | 13 | | 48 | | M 12 | | | | | 0,52 |
| **KORW 120/6** | E11KM-01020702250 | 120 | 15 | 19,4 | 6,5 | 26 | 49 | 20 | M 6 | 19 | 1 | 2 | 10 | 0,62 |
| **KORW 120/8** | E11KM-01020702300 | | | | 8,5 | | 51 | | M 8 | | | | | 0,68 |
| **KORW 120/10** | E11KM-01020702350 | | | | 10,5 | | 53 | | M 10 | | | | | 0,64 |
| **KORW 120/12** | E11KM-01020702400 | | | | 13 | | 54 | | M 12 | | | | | 0,69 |
| **KORW 150/6** | E11KM-01020702600 | 150 | 16,5 | 20,8 | 6,5 | 29 | 52 | 20 | M 6 | 20 | 1 | 2 | 10 | 0,68 |
| **KORW 150/8** | E11KM-01020702650 | | | | 8,5 | | 54 | | M 8 | | | | | 0,71 |
| **KORW 150/10** | E11KM-01020702700 | | | | 10,5 | | 56 | | M 10 | | | | | 0,74 |
| **KORW 150/12** | E11KM-01020702750 | | | | 13 | | 57 | | M 12 | | | | | |

*Lz/s = Liczba zaciśnięć szerokie | Lz/w = Liczba zaciśnięć wąskie*

Technologia zaciskania końcówek rurowch Cu standard 104
Dedykowane praski ręczne 98
Dedykowane praski i głowice hydrauliczne 100