# Skrzynka izolacyjna Z1 SO IP55

**9110-000**
**9110-125**



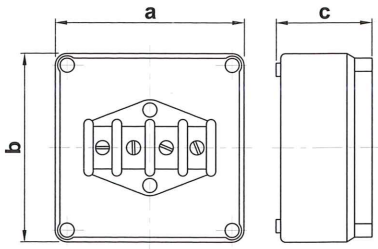


| Stopień ochrony | Wymiary gabarytowe [mm] | | | Rodzaj wyposażenia | Numer wyrobu |
|---|---|---|---|---|---|
| | a | b | c | | |
| IP55 | 165 | 165 | 140 | Płytka odgałęźna 4x16mm² bez dławic | 9110-000 |
| IP55 | 165 | 165 | 105 | Płytka odgałęźna 4x16mm² dławice: 1xB30 + 1xB25 | 9110-125 |

# Skrzynka zabezpieczeniowa SB-5I-25 25A/400V IP44

**040**



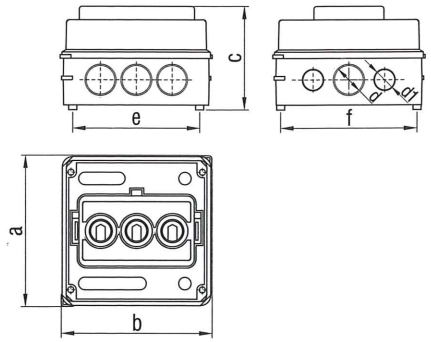


| Prąd [A] | Napięcie [V] | Liczba torów | Wymiary gabarytowe [mm] | | | Wymiary montażowe [mm] | | Dławica | | Waga [g] | Numer wyrobu |
|---|---|---|---|---|---|---|---|---|---|---|---|
| | | | a | b | c | e | f | d | d1 | | |
| 25 | 400 | 4 | 166 | 166 | 117 | 143 | 150 | D25 | D16,5 | 1020 | 040 |

# Skrzynka zabezpieczeniowa SW-5I-25 25A/400V IP44

**041**



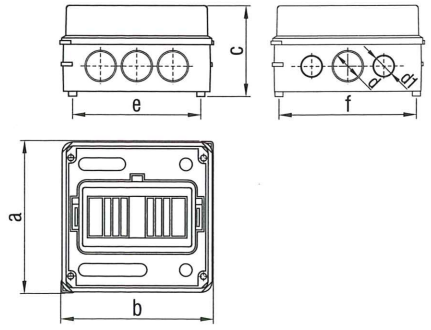


| Prąd [A] | Napięcie [V] | Liczba torów | Wymiary gabarytowe [mm] | | | Wymiary montażowe [mm] | | Dławica | | Waga [g] | Numer wyrobu |
|---|---|---|---|---|---|---|---|---|---|---|---|
| | | | a | b | c | e | f | d | d1 | | |
| 25 | 400 | 4 | 166 | 166 | 100 | 143 | 150 | D25 | D16,5 | 650 | 041 |