Rozdzielnica (ACS) skrzynkowa IP44

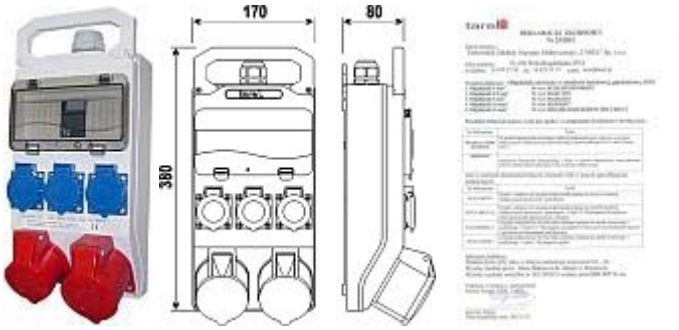

Nazwa wyrobu	Wyposażenie	Numer wyrobu
Rozdzielnica stacjonarna 80320	Okienko rewizyjne 8-mod., 2x gn. 32A 3P+N+Z 400V, 3x gn. 16A 2P+Z 250V	320
Rozdzielnica stacjonarna 80311	Okienko rewizyjne 8-mod., gn. 32A 3P+N+Z 400V, gn. 16A 3P+N+Z 400V, 3x gn. 16A 2P+Z 250V	321
Rozdzielnica stacjonarna 80302	Okienko rewizyjne 8-mod., 2x gn. 16A 3P+N+Z 400V, 3x gn. 16A 2P+Z 250V	322