złączka dwupiętrowa; złączka przelotowa/bazowa do wtyków bezpiecznikowych

Numer wyrobu: 280-514

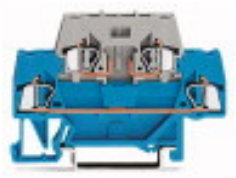

złączka dwupiętrowa; złączka przelotowa/bazowa do wtyków bezpiecznikowych

Nazwa

RoHS ✓
Compliant

Dane handlowe

Dostawca	*WAGO*
Nr wyrobu dostawcy	*280-514*
GTIN / EAN	*4044918538985*
Zawartość	*1*
Opakowanie jednostkowe	*50*
Nr artykułu u klienta	

Uwagi

Dane techniczne

Inne

rodzaj opakowania	*BOX*
parametry znamionowe zgodnie z 1	*IEC/EN 60947-7-1*
napięcie znamionowe (III / 3) [V]	*400 [V]*
napięcie znamionowe udarowe (III / 3) [kV]	*6 [kV]*
prąd nominalny [A]	*10 [A]*
prąd nominalny (2) [A]	*20 [A]*

Dane techniczne	
łączna liczba potencjałów	*2*
rodzaj oprzewodowania	*oprzewodowanie od czoła*
liczba poziomów	*2*
technika podłączania przewodu	*CAGE CLAMP®*
liczba zacisków	*4*
rodzaj montażu	*Operating tool*
materiał podłączanego przewodu	*Copper*
jednodrutowy, montaż przy pomocy narzędzi	*0,08 … 2,5 mm² / 28 … 12 AWG*
linkowy, montaż przy pomocy narzędzi	*0,08 … 2,5 mm² / 28 … 12 AWG*
dł. odizolowania przewodu	*8 … 9 mm / 0.31 … 0.35 in*
wskazówka (przekrój przewodu)	*12 AWG: THHN, THWN*
szerokość	*5 mm / 0.197 in*
wysokość od górnej krawędzi szyny	*39,5 mm / 1.555 in*
gł.	*64 mm / 2.52 in*
konstrukcja	*konstrukcja pozioma*
łączna liczba zacisków	*4*
płaszczyzna opisu	*bez płaszczyzny opisu*
kolor	*szary/szary*
materiał izolacyjny	*poliamid 66 (PA 66)*
obciążenie ogniowe [MJ]	*0.144 [MJ]*
zgodność z RoHS	*1*
ciężar [g]	*9.238 [g]*

Zdjęcia i schematy

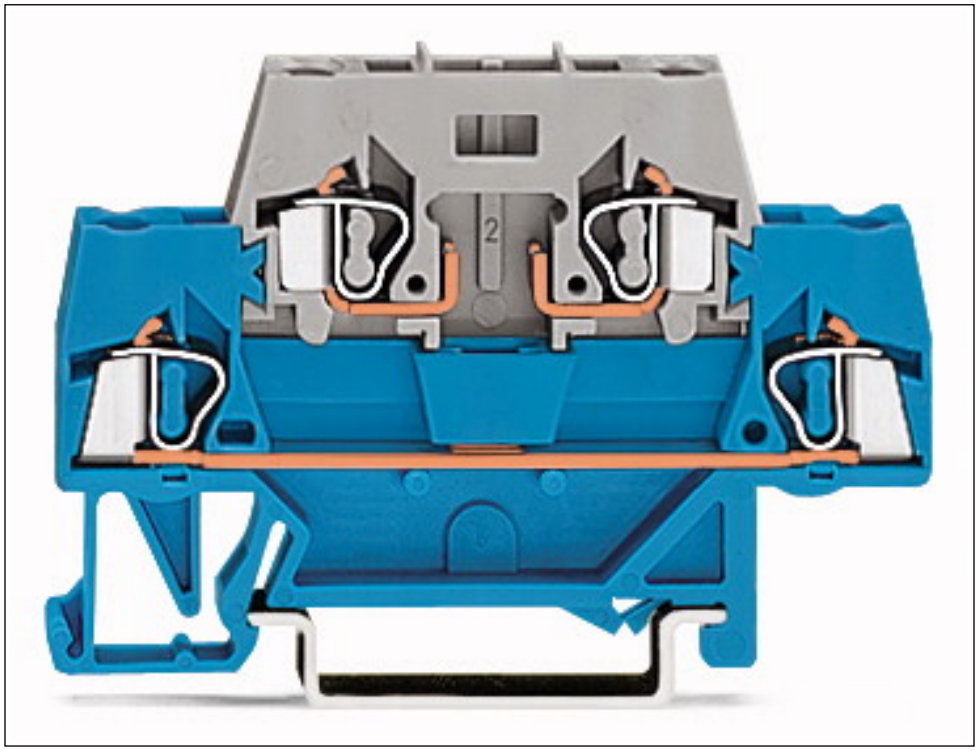

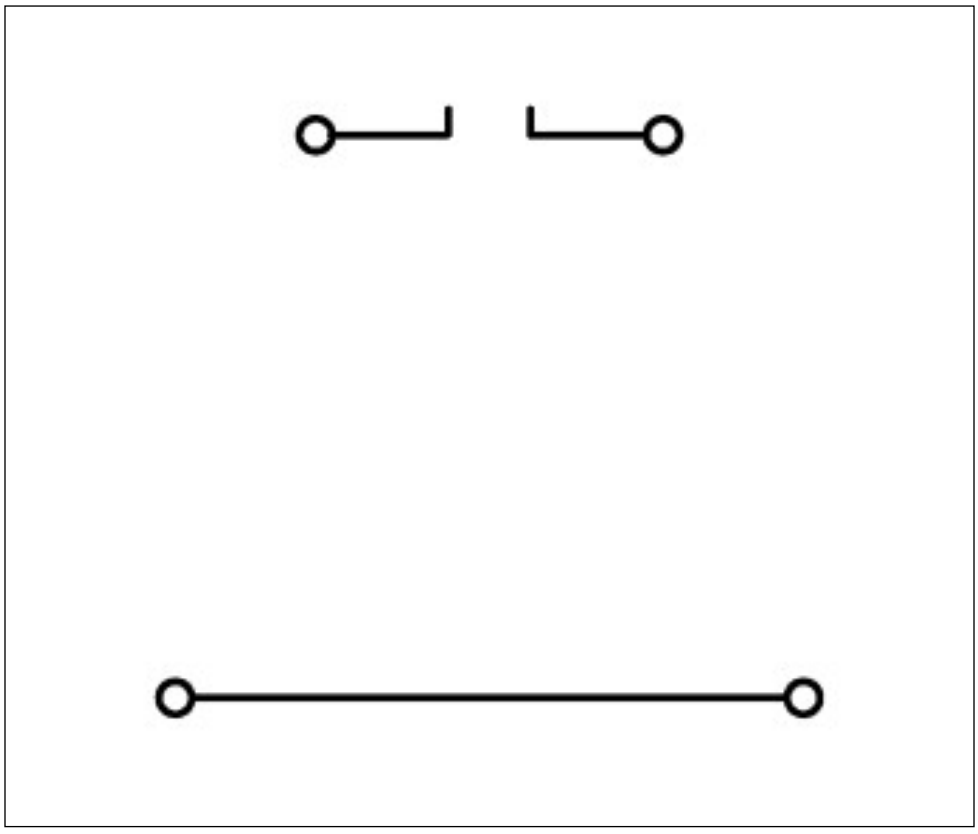

Adres

WAGO Kontakttechnik GmbH & Co. KG
Hansastr. 27
32423 Minden
Telefon: 0571/887-0
Fax: 0571/887-169
http://www.wago.com
© WAGO Kontakttechnik GmbH & Co. KG
Technische Änderungen und Irrtümer vorbehalten.