gniazdo z płytką uchwytową; 2-bieg.; raster 5 mm / 0.197 in

Numer wyrobu: 2092-1102/002-000



gniazdo z płytką uchwytową; 2-bieg.; raster 5 mm / 0.197 in

Nazwa

RoHS ✓
Compliant

Dane handlowe

Dostawca	*WAGO*
Nr wyrobu dostawcy	*2092-1102/002-000*
GTIN / EAN	*4050821411703*
Zawartość	*1*
Opakowanie jednostkowe	*100*
Nr artykułu u klienta	

Uwagi

opis artykułu:uniwersalny zacisk do wszystkich rodzajów przewodówmontaż wtykowy przewodów jednodrutowych i linkowych z tulejkami, bez pomocy narzędzimożliwość podłączenia przewodów przy wetkniętym lub niewetkniętym gnieździemożliwość pomiaru od strony płaszczyzny podłączania przewodów – pomiar dotykowywbudowana blokada zapobiega nieumyślnemu rozłączeniu

Dane techniczne

Inne

rodzaj opakowania	*BOX*
parametry znamionowe zgodnie z 1	*IEC/EN 60664-1*

Dane techniczne	
napięcie znamionowe (III / 3) [V]	*250 [V]*
napięcie znamionowe udarowe (III / 3) [kV]	*4 [kV]*
napięcie znamionowe (III / 2) [V]	*320 [V]*
napięcie znamionowe udarowe (III / 2) [kV]	*4 [kV]*
napięcie znamionowe (II / 2) [V]	*630 [V]*
napięcie znamionowe udarowe (II / 2) [kV]	*4 [kV]*
prąd nominalny [A]	*16 [A]*
Legend (ratings)	*(III / 2) ≙ Overvoltage category III / Pollution degree 2*
łączna liczba potencjałów	*2*
liczba pojedynczych obiektów przyłączeniowych	*1*
liczba poziomów	*1*
technika podłączania przewodu	*Push-in CAGE CLAMP®*
liczba zacisków	*1*
rodzaj montażu	*Operating lever*
jednodrutowy, montaż przy pomocy narzędzi	*0,2 … 2,5 mm² / 24 … 12 AWG*
linkowy, montaż przy pomocy narzędzi	*0,2 … 2,5 mm² / 24 … 12 AWG*
linkowy z tulejką przewodową z kołnierzem z tworzywa	*0,25 … 1,5 mm² / …*
linkowy z tulejką przewodową bez kołnierza z tworzywa	*0,25 … 2,5 mm² / …*
dł. odizolowania przewodu	*9 … 10 mm / 0.35 … 0.39 in*
raster	*5 mm (0.197 in)*
szerokość	*10 mm / 0.394 in*
wys.	*35,4 mm / 1.394 in*
gł.	*14,4 mm / 0.567 in*
l. bieg.	*2*
wykonanie styków w obrębie wielowtyku	*?*
Connector connection type	*for conductors*
łączna liczba zacisków	*2*
kolor	*jasnoszary*
grupa materiału izolacyjnego	*I*
materiał izolacyjny	*poliftalamid (PPA GF)*
klasa palności zgodnie z UL 94	*V0*
materiał sprężyny zaciskowej	*chromoniklowa stal sprężynowa (CrNi)*
materiał styku	*miedź elektrolityczna (ECu)*
powierzchnia styku	*cynowana*

Dane techniczne	
obciążenie ogniowe [MJ]	*0.05 [MJ]*
zgodność z RoHS	*1*
ciężar [g]	*1.9 [g]*
zakres temperatur granicznych	*-60 … 100 °C*

Zdjęcia i schematy

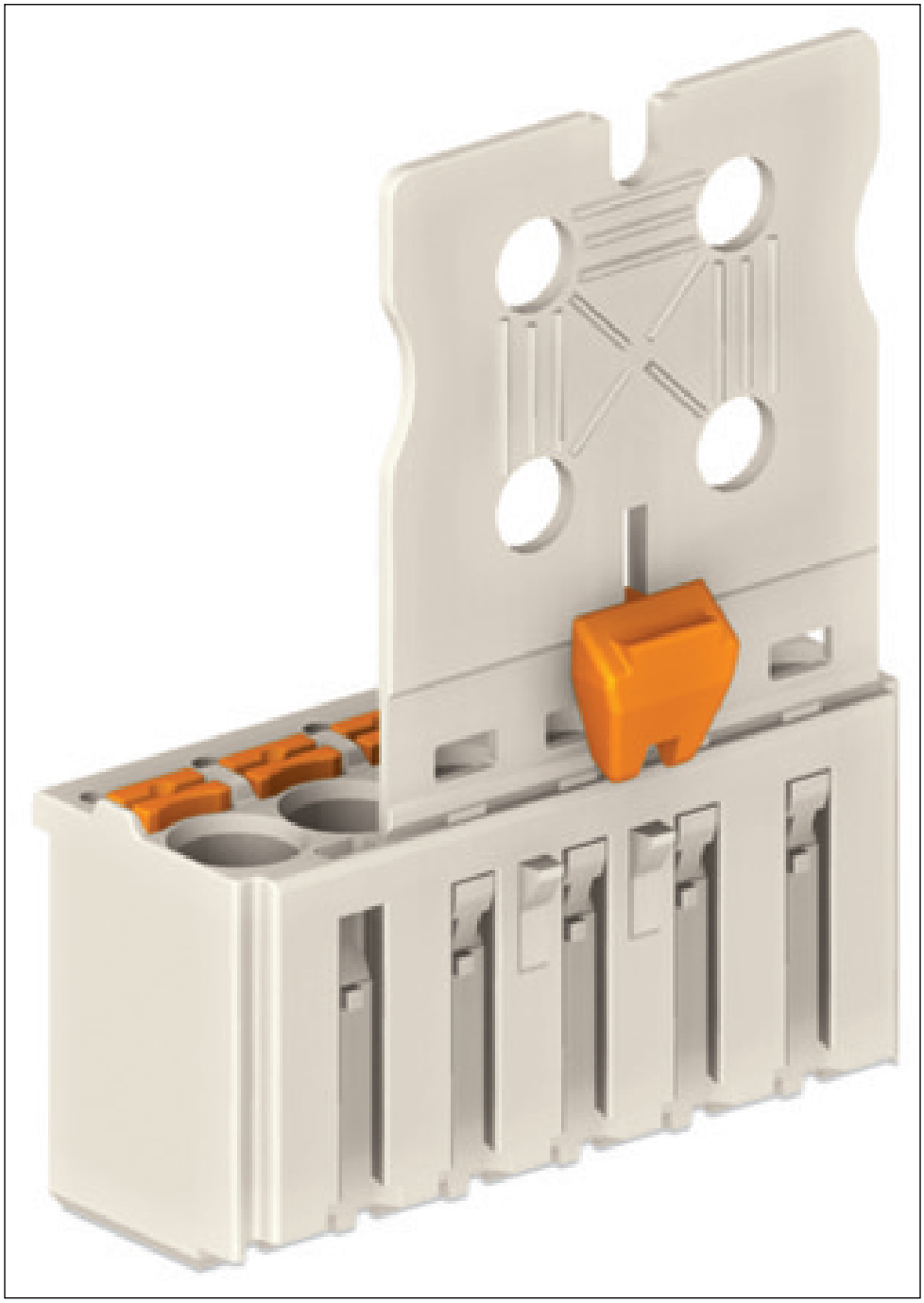

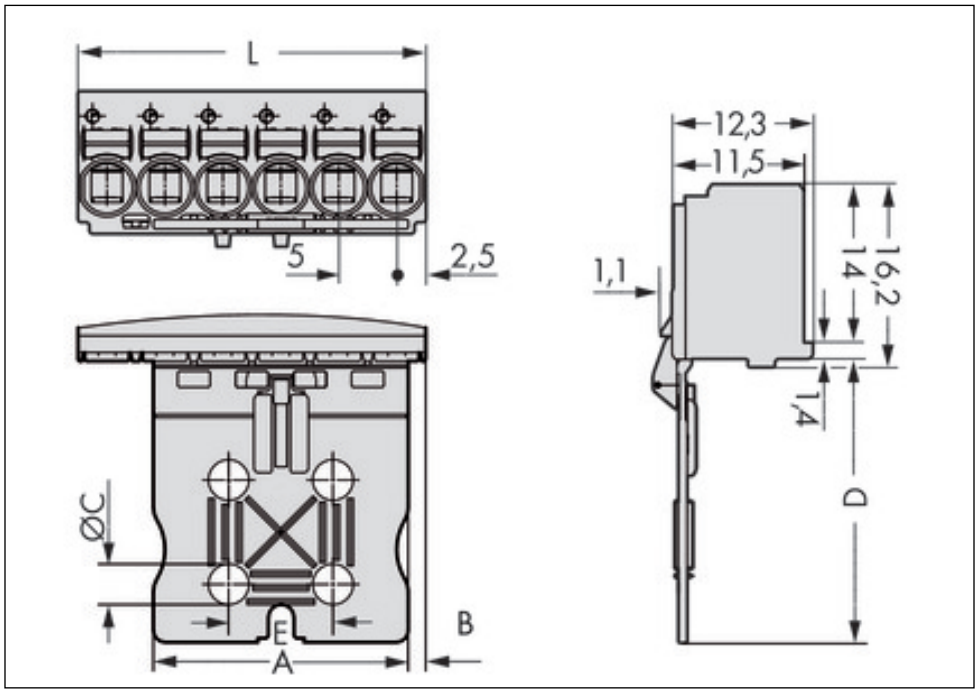

Adres

WAGO Kontakttechnik GmbH & Co. KG
Hansastr. 27
32423 Minden
Telefon: 0571/887-0
Fax: 0571/887-169
http://www.wago.com
© WAGO Kontakttechnik GmbH & Co. KG
Technische Änderungen und Irrtümer vorbehalten.