ELEKTRONICZNE ZASILACZE DO OŚWIETLENIA LED

ZLD

SELV

Nowej generacji zasilacze elektroniczne o napięciu 12VDC lub 24VDC są zaprojektowane specjalnie do zasilania źródeł światła LED o różnych postaciach (zespoły, moduły, paski, taśmy, listwy). Dopuszcza się obciążenie zasilacza w zakresie od 0,5W do mocy znamionowej.



Zabezpieczenie: przeciwzwarciowe i/lub przeciążeniowe. Wykonanie w II klasie izolacji oraz stopniu ochrony IP20, max temperatura otoczenia 40°C. Wykonanie zgodnie z IEC61347, EN55015, EN61000, EN61547

Zakres mocy: 7; 12; 16; 24; 33; 54; 65; 80W

Zakres napięć PRI: 230V 50/60Hz

Zakres napięć SEC: 12VDC, 24VDC

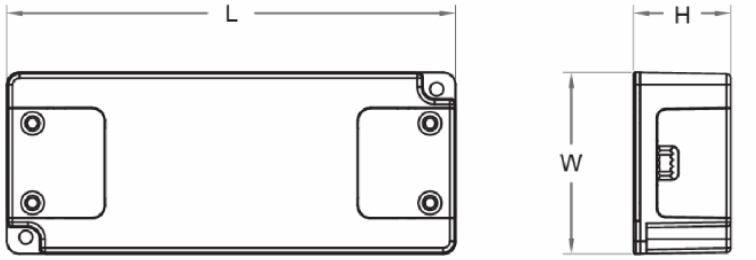

Model	Nr art.	Moc [W]	Prąd [A] dla Usek 12VDC	Wymiary [mm]	Masa [kg]
ZLD 07-12LF	19712-9028	7	0,58	86x35x21,5	0,05
ZLD 12-12LF	19712-9027	12	1,00	106x43x23	0,08
ZLD 16-12LF	19712-9025	16	1,33	106x43x23	0,08
ZLD 24-12LF	19712-9024	24	2,00	140x47x25	0,13
ZLD 33-12LF	19712-9026	33	2,75	140x47x24	0,14
ZLD 54-12LF	19712-9008	54	4,50	152x59x32	0,27
ZLD 65-12LF	19712-9007	65	5,40	152x59x32	0,29
ZLD 80-12LF	19712-9009	80	6,67	157x63x35	0,34
			Prąd [A] dla Usek 24VDC		
ZLD 07-24LF	19724-9006	7	0,29	86x35x21,5	0,05
ZLD 12-24LF	19724-9005	12	0,50	106x43x23	0,08
ZLD 16-24LF	19724-9017	16	0,67	106x43x23	0,08
ZLD 24-24LF	19724-9016	24	1,00	140x47x25	0,13
ZLD 33-24LF	19724-9015	33	1,38	140x47x24	0,14
ZLD 54-24LF	19724-9014	54	2,25	152x59x32	0,27
ZLD 65-24LF	19724-9013	65	2,70	152x59x32	0,29
ZLD 80-24LF	19724-9012	80	3,33	157x63x35	0,34

Z uwagi na ciągły rozwój konstrukcji oraz zmiany wymagań technicznych, firma Breve-Tufvassons zastrzega sobie prawo zmian w/w parametrów.

BREVE®

ul. Postępowa 25/27, 93-347 Łódź, Polska / Tel. (42) 640-18-10 / Fax: (42) 640-15-41 / handel@breve.pl / www.breve.pl

ELEKTRONICZNE ZASILACZE DO OŚWIETLENIA LED

ZLD

Nowej generacji zasilacze elektroniczne o napięciu 12V DC są zaprojektowane specjalnie do zasilania źródeł światła LED o różnych postaciach (zespoły, moduły, paski, taśmy, listwy itp.) Dopuszcza się obciążenie zasilacza w zakresie od 0 do mocy znamionowej.

Zabezpieczenie: przeciwzwarciowe i/lub przeciążeniowe. Wykonanie w II klasie izolacji oraz stopniu ochrony IP20, max temperatura otoczenia 50°C. Wykonanie zgodnie z PN-EN 55015, PN-EN 61000-3-2, PN-EN 61000-3-3, PN-EN 61547, PN-EN 61347-1, PN-EN 61347-2-13





Zakres mocy: 6; 30 W

Zakres napięć PRI: 230V 50/60 Hz

Zakres napięć SEC: 12V DC

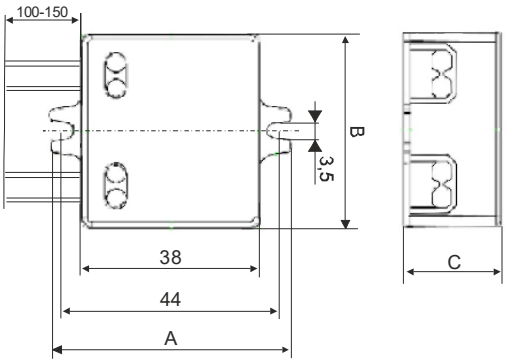

ZLD6

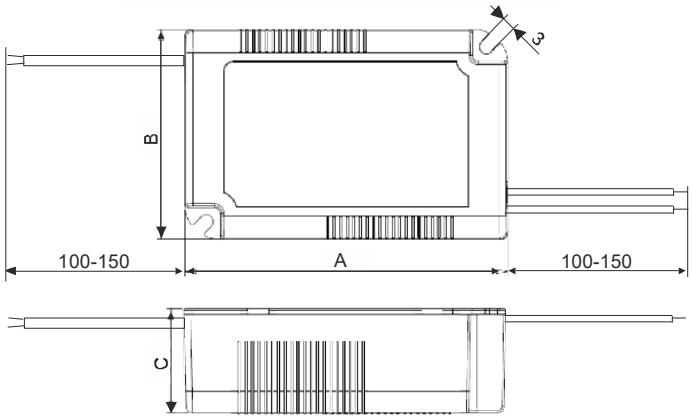

ZLD12, ZLD18, ZLD30, ZLD50

Typ	Moc [W]	Prąd [A] dla Usek 12V DC	Wymiary [mm] A	B	C	Masa [kg]
ZLD 6	0-6	0,5	50	41	22	0,032
ZLD 30	0-30	2,5	95	53	33	0,160

Z uwagi na ciągły rozwój konstrukcji oraz zmiany wymagań technicznych, firma Breve-Tufvassons zastrzega sobie prawo zmian w/w parametrów.

BREVE®

ul. Postępowa 25/27, 93-347 Łódź, Polska / Tel. (42) 640-18-10 / Fax: (42) 640-15-41 / handel@breve.pl / www.breve.pl