

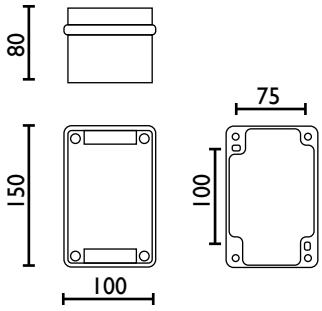


## SKX 13/10 - Łącznik Ex

II 2G Ex de IIC T6
II 2D tD A21 IP66 T80°C

Obudowa: poliamid
Dławnica: 1xM25
Średnica przewodu: ø6-15mm
Napięcie zn. izolacji: 690V
Napięcie znamionowe: 250V AC
Prąd znamionowy: 16A

CESI 12 ATEX 017 X

## SKX 13/10 - Ex switch

II 2G Ex de IIC T6
II 2D tD A21 IP66 T80°C

Housing: poliamide
Cable gland: 1xM25
Cable diameter: ø6-15mm
Insulation rated voltage: 690V
Rated voltage: 250V AC
Rated current: 16A

CESI 12 ATEX 017 X

---



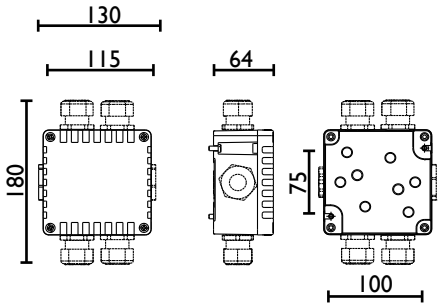


## RK 01/ - puszka rozgałęźna Ex

II 2G Ex e IIC T6
II 2D Ex tD A21 IP66 T80°C

Obudowa: poliamid wz. wł. szklanym
Temp. otoczenia: -20°C ≤ Ta ≤ +40°C (20A)
-20°C ≤ Ta ≤ +50°C (16A)
Dławnica: 4xM25, 2xM25 zaslepka
Średnica przewodu: ø6-15mm
Zaciski przyłączeniowe: max 5x4mm$^2$
Napięcie zn. izolacji: 690V
Prąd znamionowy: 20A/16A
CESI 09 ATEX 001

## RK 01/ - Ex junction box

II 2G Ex e IIC T6
II 2D Ex tD A21 IP66 T80°C

Housing: poliamide str. with fibre glass
Temp. otoczenia: -20°C ≤ Ta ≤ +40°C (20A)
-20°C ≤ Ta ≤ +50°C (16A)
Cable gland: 4xM25, 2xM25 plug
Cable diameter: ø6-15mm
Terminal block: max 5x4mm$^2$
Insulation rated voltage: 690V
Rated current: 20A/16A
CESI 09 ATEX 001



© Copyright ATM Lighting sp. z o.o. Wszystkie prawa zastrzeżone.
Firma ATM Lighting sp. z o.o. zastrzega możliwość wprowadzenia zmian bez uprzedniego informowania.