PARAMETRY TECHNICZNE | GALERIA(1) | PREZENTACJA 360` | INSTRUKCJE & CERTYFIKATY

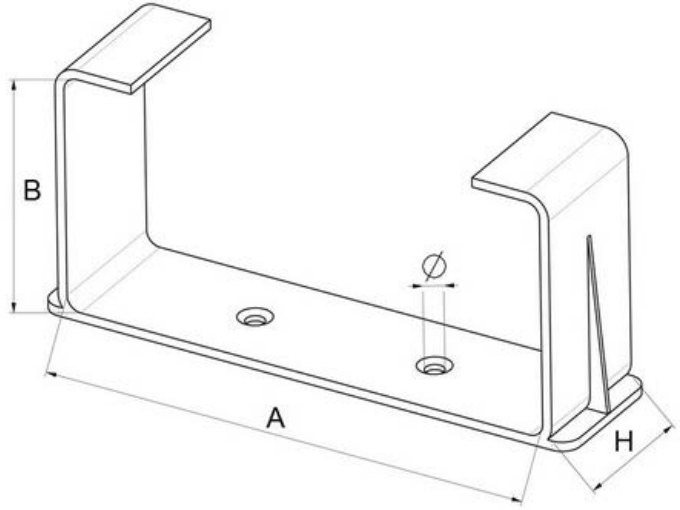

WYMIARY

Index	A	B	Ø	H
KP55-28	110	55	4,0	25
KP120-28	120	60	4,8	25
KP75-28	150	75	4,8	25
KP204-28	204	60	4,8	26