ZAPOWIEDZI

ARROW N



WYKONANIE:
Obudowa z białego poliwęglanu, opcjonalnie z szarego lub czarnego
Szyba z plexi
MONTAŻ:
Natynkowy (sufit, ściana)
NAPIĘCIE ZASILANIA:
Oprawa autonomiczna – 220÷240VAC/50÷60Hz
Oprawa do centralnej baterii CB – 220÷240VAC/50÷60Hz; 175÷275VDC
Oprawa do centralnej baterii FZLV – 24VDC
ŹRÓDŁO ŚWIATŁA:
1W, 2W, 3W LED
CZAS ŁADOWANIA:
Maksymalnie do 12h lub 24h*
CZAS PODTRZYMANIA I RODZAJE AKUMULATORÓW:
1h, 2h lub 3h; akumulatory Ni-MH lub Ni-CD*
KLASA IZOLACJI:
II
STOPIEŃ OCHRONY:
IP44
ODLEGŁOŚĆ ROZPOZNAWANIA:
25m
TEMPERATURA OTOCZENIA:
t_a: 0°C÷40°C
OPCJE:
SE – awaryjna (na ciemno)
SA – sieciowo – awaryjna (na jasno)
AT – autotest
PT - przycisk testu
RS – system monitoringu opraw awaryjnych Rubic System
RU – system monitoringu opraw awaryjnych Rubic UNA
FZLV – system centralnej baterii 24 VDC
CB – system centralnej baterii
DODATKOWE INFORMACJE:
Dioda LED sygnalizująca obecność napięcia i ładowanie akumulatora
Zabezpieczenie przed głębokim rozładowaniem
Oprawa w III klasie ochronności dla niskonapięciowego systemu centralnej baterii FZLV

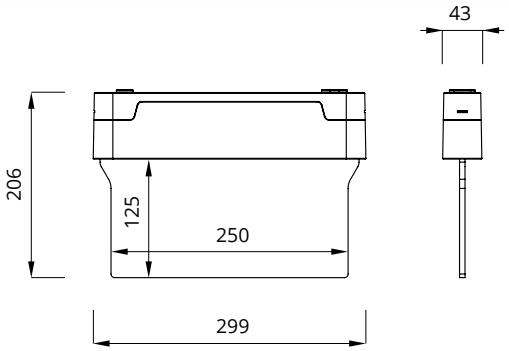

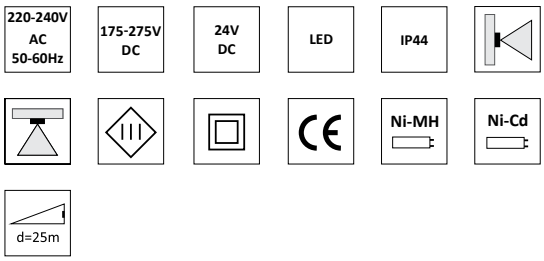



patrz Piktogramy **

*w zależności od wersji, patrz strona 93 – dostępne rodzaje układów zasilających
**lista piktogramów dostępna na stronie 91-92
***aktualny wykaz dopuszczeń CNBOP na stronie www.awex.eu