3-przewodowa złączka diodowa; z diodą 1N4007

Numer wyrobu: 2001-1311/1000-411



3-przewodowa złączka diodowa; z diodą 1N4007

Nazwa

RoHS ✓
Compliant

Dane handlowe

Dostawca	*WAGO*
Nr wyrobu dostawcy	*2001-1311/1000-411*
GTIN / EAN	*4045454537579*
Zawartość	*1*
Opakowanie jednostkowe	*100*
Nr artykułu u klienta	

Uwagi

Dane techniczne

Inne

rodzaj opakowania	*BOX*
parametry znamionowe zgodnie z 1	*IEC/EN 60947-7-1*
prąd nominalny [A]	*0,5 [A]*
napięcie nominalne [V]	*250 [V]*
napięcie zaporowe [V]	*1000 [V]*
rodzaj oprzewodowania	*oprzewodowanie od czoła*

Dane techniczne	
łączna liczba zacisków	*3*
łączna liczba potencjałów	*1*
liczba poziomów	*1*
technika podłączania przewodu	*Push-in CAGE CLAMP®*
rodzaj montażu	*Push-in*
materiał podłączanego przewodu	*Copper*
Nominal cross section	*1,5 mm²*
jednodrutowy, montaż przy pomocy narzędzi	*0,25 … 2,5 mm² / 22 … 14 AWG*
jednodrutowy, montaż wtykowy bez pomocy narzędzi	*0,5 … 2,5 mm² / 20 … 14 AWG*
linkowy, montaż przy pomocy narzędzi	*0,25 … 2,5 mm² / 22 … 14 AWG*
linkowy z tulejką min. montaż wtykowy bez pomocy narzędzi	*0,75 mm² / 18 AWG*
dł. odizolowania przewodu	*9 … 11 mm / 0.35 … 0.43 in*
szerokość	*4,2 mm / 0.165 in*
wysokość od górnej krawędzi szyny	*32,9 mm / 1.295 in*
gł.	*59,2 mm / 2.33 in*
konstrukcja	*konstrukcja pozioma*
płaszczyzna opisu	*opis na środku / z boku*
kolor	*szara*
materiał izolacyjny	*poliamid 66 (PA 66)*
obciążenie ogniowe [MJ]	*0,109 [MJ]*
ciężar [g]	*5,014 [g]*
Product Family	*TOPJOB® S*
funkcja produktu	*Diode terminal block*
Product type	*Function modules*

Zdjęcia i schematy

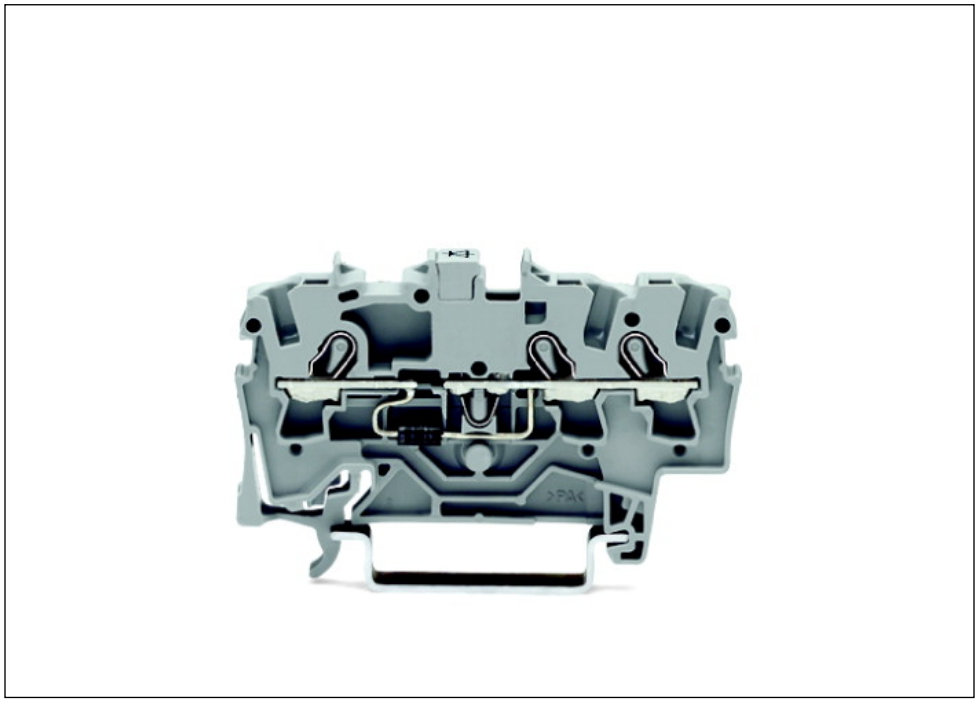

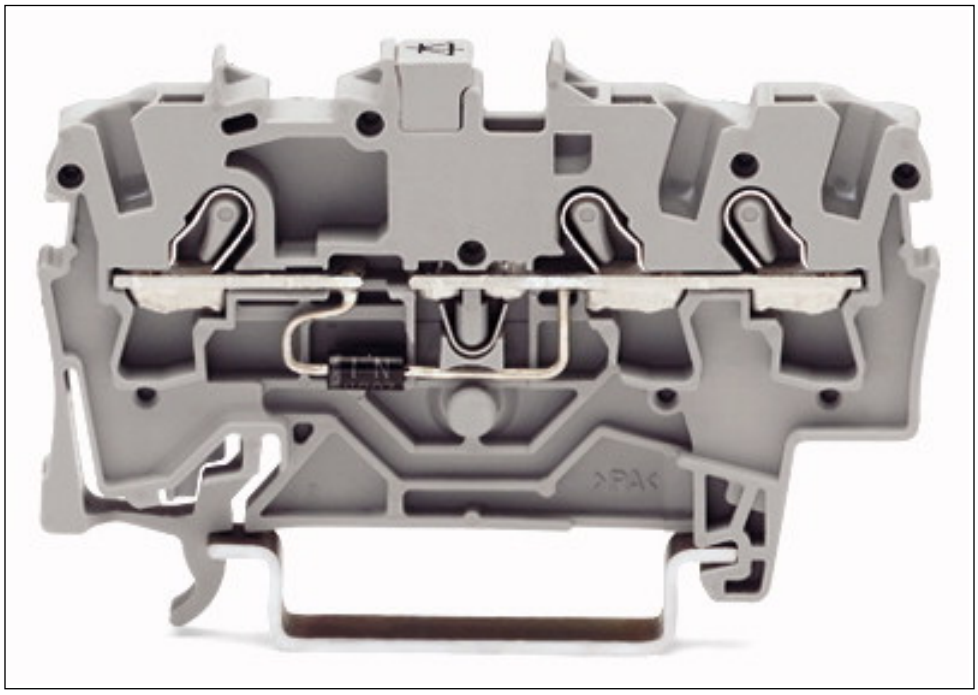

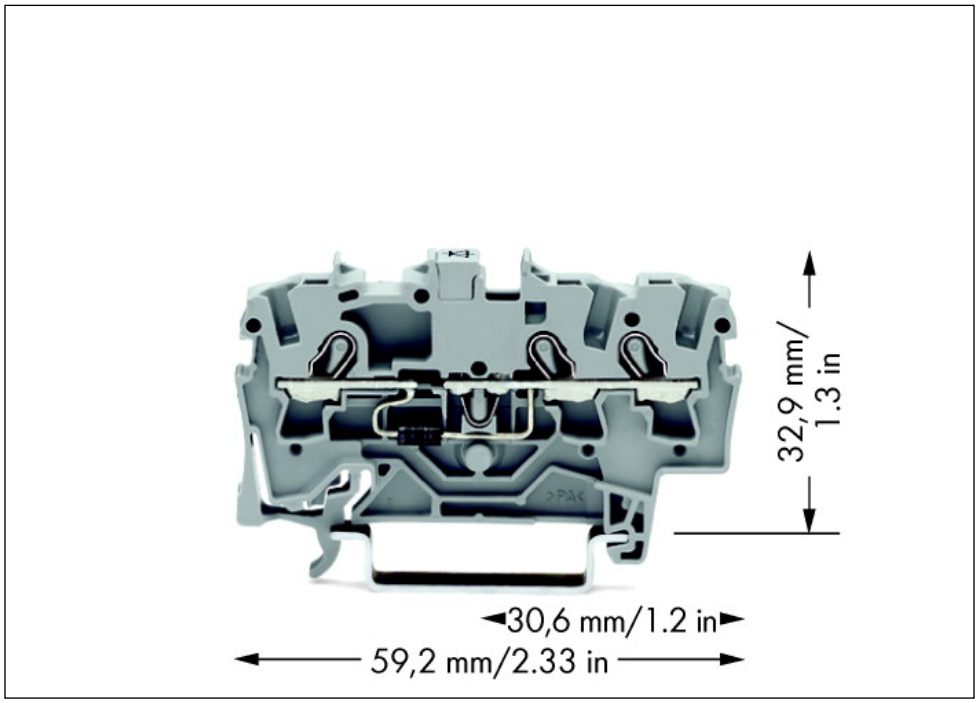
32,9 mm/
1.3 in
30,6 mm/1.2 in
59,2 mm/2.33 in

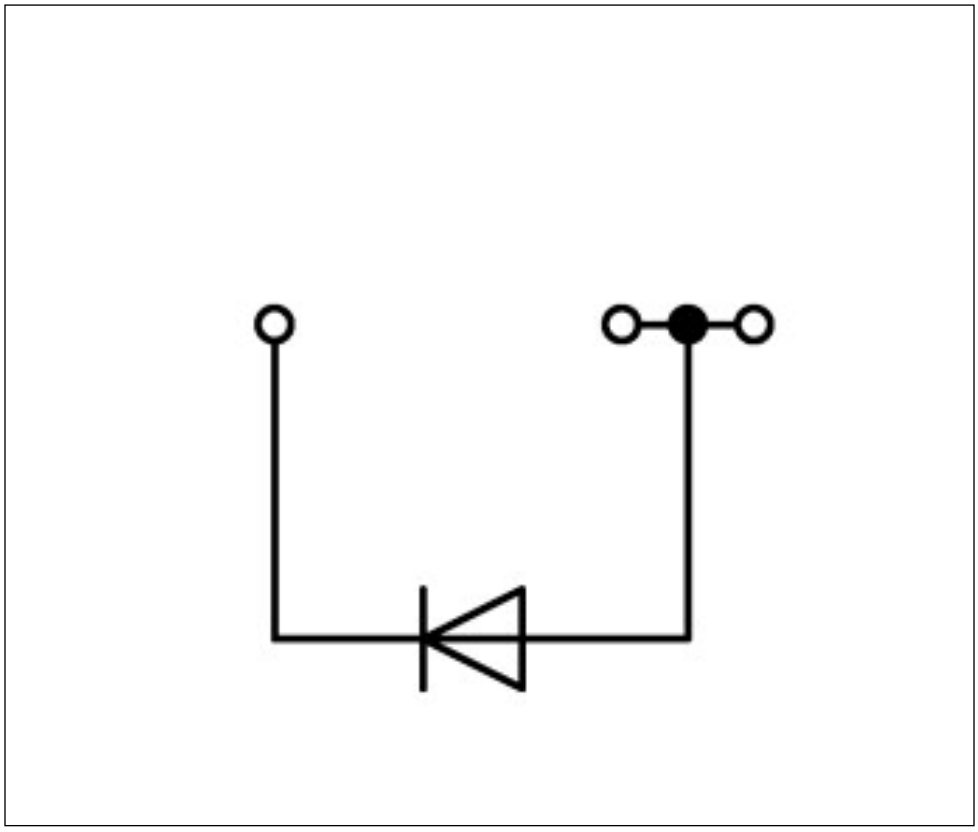

Adres

WAGO Kontakttechnik GmbH & Co. KG
Hansastr. 27
32423 Minden
Telefon: 0571/887-0
Fax: 0571/887-169
http://www.wago.com
© WAGO Kontakttechnik GmbH & Co. KG
Technische Änderungen und Irrtümer vorbehalten.