

LED element, flat front, blue, front mounting

Typ	**M22-FLED-B**
Catalog No.	**180796**
Eaton Catalog No.	**M22-FLED-B**

Program dostaw

Asortyment			Akcesoria
Pojedyncze urządzenie / kompletne urządzenie			Urządzenie pojedyncze
Opis			Cage-Clamp jest zastrzeżonym znakiem towarowym Wago Kontakttechnik GmbH, Minden
Zamocowanie			Mocowanie do płyty czołowej
Sposób podłączenia			Cage Clamp
Znamionowe napięcie pracy	U_e	V	12 - 30 V AC/DC, 50/60 Hz (standard 24 V AC/DC)
Znamionowy prąd pracy	I_e	mA	5 - 15
Pobór mocy	$P_{max.}$	W	0.26
			przy 24 V
Kolor			
			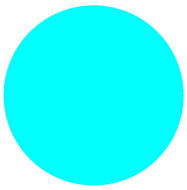
Stopień ochrony			IP20
Podłączanie do SmartWire-DT			nie

Wskazówki

Dla lampek sygnalizacyjnych, napędów przycisków podświetlanych i przełączników podświetlanych obowiązuje:

M22…-R tylko w połączeniu z M22-FLED…-R

M22…-G tylko w połączeniu z M22-FLED…-G

M22…-W tylko w połączeniu z M22-FLED…-W

M22…-Y tylko w połączeniu z M22-FLED…-W

M22…-B tylko w połączeniu z M22-FLED…-W lub M22-FLED…-B

Dane Techniczne

Dane ogólne

Normy i przepisy			IEC 60947-5-1
Wytrzymałość klimatyczna			Klimat wilgotny/ciepły, stały, wg IEC 60068-2-78 Klimat wilgotny/ciepły, zmienny, wg IEC 60068-2-30 Suche ciepłe powietrze wg IEC 60068-2-2
Stopień ochrony			IP20
Temperatura otoczenia			
otwarte		°C	-25 - +70
Przechowywanie		°C	- 40 - + 85
Położenie montażowe			dowolne, zgodne z wymaganiami
Przekrój doprowadzeń		mm^2	
przewód pojedynczy		mm^2	1 x 1 (0,2 - 1,5) 1 x 1 (075 - 1,5) Możliwe podłączenie bez narzędzia

wielożyłowy		mm^2	1 x 1 (0,2 - 1,5)
Linka z tulejką		mm^2	1 x 1 (0,25 - 1) Użyć zaciskarki WAGO Variocrimp 4; inne na zapytanie
jedno- lub wielożyłowy		AWG	20

Styki

Odporność na udar napięciowy	U_{imp}	V AC	4000
Znamionowe napięcie izolacji	U_i	V	250
Kategoria przepięciowa / stopień zanieczyszczenia			III/3
Wewnątrz i na zewnątrz z zabezpieczeniem			

Świadectwo typu zgodnie z IEC/EN 61439

Dane techniczne dla zaświadczenia rodzaju konstrukcji			
Robocza temperatura otoczenia min.		°C	-25
Robocza temperatura otoczenia maks.		°C	70

Dane techniczne zgodne z ETIM 6.0

Low-voltage industrial components (EG000017) / Lamp holder block for control circuit devices (EC000204)			
Electric engineering, automation, process control engineering / Low-voltage switch technology / Command and alarm device / Bulb socket block for command and alarm devices (ecl@ss8.1-27-37-12-09 [AKF027011])			
With integrated transformer			No
With integrated voltage decreasing resistor			No
With integrated lamp			Yes
With integrated diode			Yes
Lamp holder			None
Rated voltage Ue at AC 50 Hz		V	12 - 30
Rated voltage Ue at AC 60 Hz		V	12 - 30
Rated voltage Ue at DC		V	12 - 30
Voltage type for actuating			AC/DC
Type of lamp			LED
Connection type auxiliary circuit			Spring clamp connection
Colour lamp			Blue
Type of fastening			Front fastening

Aprobaty

Product Standards			IEC/EN 60947-5; UL 508; CSA-C22.2 No. 14-05; CSA-C22.2 No. 94-91; CE marking
UL File No.			E29184
UL Category Control No.			NKCR
CSA File No.			012528
CSA Class No.			3211-03
North America Certification			UL listed, CSA certified
Degree of Protection			UL/CSA Type: -

Wymiary

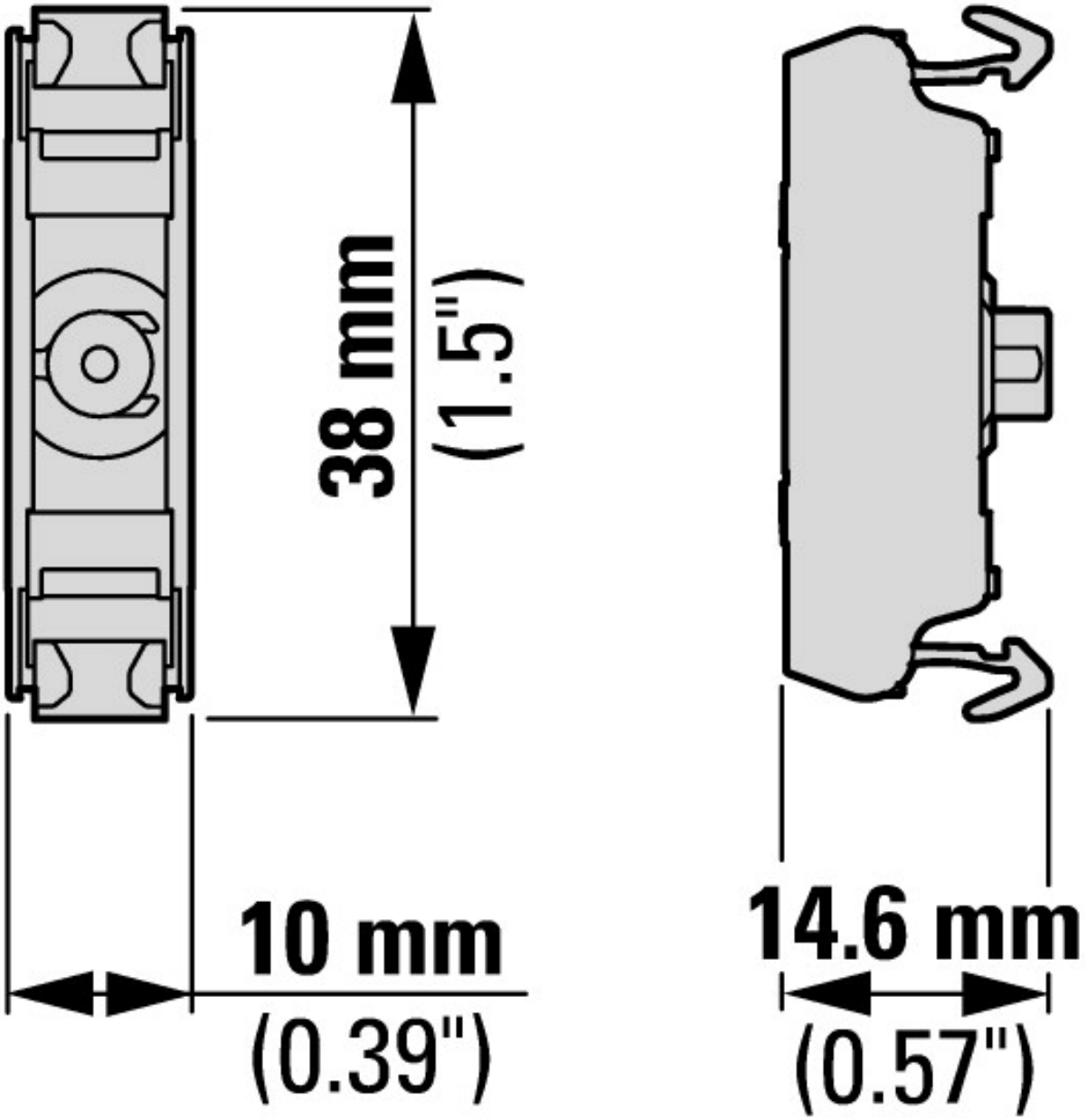

© 09/2014 by Eaton Industries GmbH