

4-przewodowy blok zasilający; 1 stopka zatrzaskowa na biegun; bez nadruku; 2-bieg.

Numer wyrobu: 862-632



4-przewodowy blok zasilający; 1 stopka zatrzaskowa na biegun; bez nadruku; 2-bieg.

Nazwa

RoHS ✓
Compliant

Dane handlowe

Dostawca	*WAGO*
Nr wyrobu dostawcy	*862-632*
GTIN / EAN	*4044918509374*
Zawartość	*1*
Opakowanie jednostkowe	*500*
Nr artykułu u klienta	

Uwagi

Dane techniczne

Inne

napięcie znamionowe (III / 3) [V]	*500 [V]*
napięcie znamionowe udarowe (III / 3) [kV]	*6 [kV]*
prąd nominalny [A]	*32 [A]*
Legend (ratings)	*(III / 3) ≙ Overvoltage category III / Pollution degree 3*
rodzaj oprzewodowania	*oprzewodowanie z boku*
I. bieg.	*2*

Dane techniczne	
łączna liczba zacisków	*8*
łączna liczba potencjałów	*2*
technika podłączania przewodu	*Push-in CAGE CLAMP®*
rodzaj montażu	*Operating tool*
materiał podłączanego przewodu	*Copper*
jednodrutowy, montaż przy pomocy narzędzi	*0,5 … 4 mm² / 20 … 12 AWG*
jednodrutowy, montaż wtykowy bez pomocy narzędzi	*0,5 … 4 mm² / 20 … 12 AWG*
wielodrutowy, montaż przy pomocy narzędzi	*0,5 … 4 mm² / 20 … 12 AWG*
linkowy, montaż przy pomocy narzędzi	*0,5 … 4 mm² / 20 … 12 AWG*
linkowy z tulejką przewodową z kołnierzem z tworzywa	*0,5 … 2,5 mm² / 20 … 12 AWG*
linkowy z tulejką min. montaż wtykowy bez pomocy narzędzi	*0,5 mm² / 20 AWG*
dł. odizolowania przewodu	*10 … 11 mm / 0.39 … 0.43 in*
raster	*12 mm / 0.472 in*
szerokość	*24 mm / 0.945 in*
wysokość od podłoża	*22,3 mm / 0.878 in*
gł.	*35 mm / 1.378 in*
nadruk	*bez nadruku*
kolor	*biały*
obciążenie ogniowe [MJ]	*0.271 [MJ]*
ciężar [g]	*13.891 [g]*
raster do [in]	*0.472 [in]*
raster do [mm]	*12 [mm]*
raster od [mm]	*12 [mm]*
funkcja produktu	*Chassis-mount terminal strip*
Product type	*Field-wiring terminal blocks*

Zdjęcia i schematy



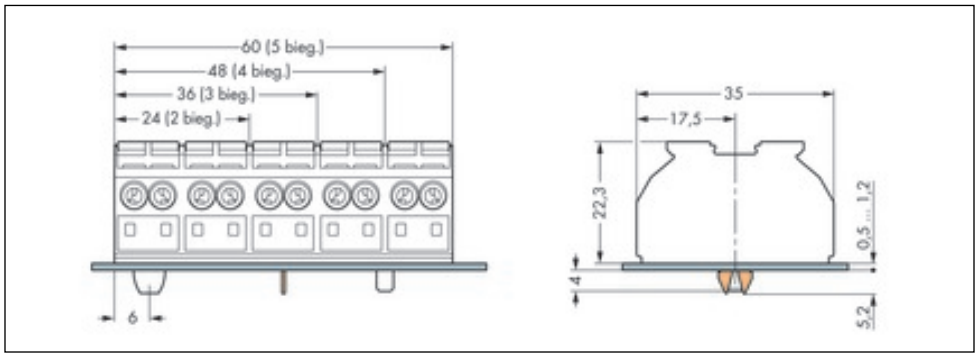

Adres

WAGO Kontakttechnik GmbH & Co. KG
Hansastr. 27
32423 Minden
Telefon: 0571/887-0
Fax: 0571/887-169
http://www.wago.com
© WAGO Kontakttechnik GmbH & Co. KG
Technische Änderungen und Irrtümer vorbehalten.