Imadło

Vice / Schraubstock / Тиски / Лещата / Satu / Menghină / Svěrák / Zverák liatinový pevný / Primež / Spaustuvas / Kalts / Kruustangid / Менгеме / Radionička stega / Mengele / Μέγγενη / Tornillo de banco de precisión / Morsa / Torno / Étau / Breekijzer

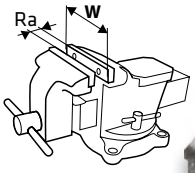





Ref.	W [mm]	Ra [mm]		EAN
07A107	75	75	0/1	5902062043757
07A110	100	75	0/1	5902062040015
07A112	125	100	0/1	5902062040022
07A115	150	175	0/1	5902062040039

Imadło

Vice / Schraubstock / Тиски / Лещата / Satu / Menghină / Svěrák / Zverák liatinový pevný / Primež / Spaustuvas / Kalts / Kruustangid / Менгеме / Radionička stega / Mengele / Μέγγενη / Tornillo de banco de precisión / Morsa / Torno / Étau / Breekijzer

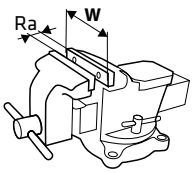





Ref.	W [mm]	Ra [mm]		EAN
07A210	100	75	0/1	5902062040046
07A212	125	105	0/1	5902062040053
07A215	150	140	0/1	5902062040060

Imadło

Vice / Schraubstock / Тиски / Лещата / Satu / Menghină / Svěrák / Zverák liatinový pevný / Primež / Spaustuvas / Kalts / Kruustangid / Менгеме / Radionička stega / Mengele / Μέγγενη / Tornillo de banco de precisión / Morsa / Torno / Étau / Breekijzer

ALUMINIUM

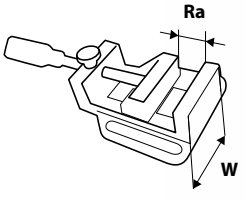





Ref.	W [mm]	Ra [mm]		EAN
07A306	60	65	0/20	5902062043061

Imadło

Vice / Schraubstock / Тиски / Лещата / Satu / Menghină / Svěrák / Zverák liatinový pevný / Primež / Spaustuvas / Kalts / Kruustangid / Менгеме / Radionička stega / Mengele / Μέγγενη / Tornillo de banco de precisión / Morsa / Torno / Étau / Breekijzer

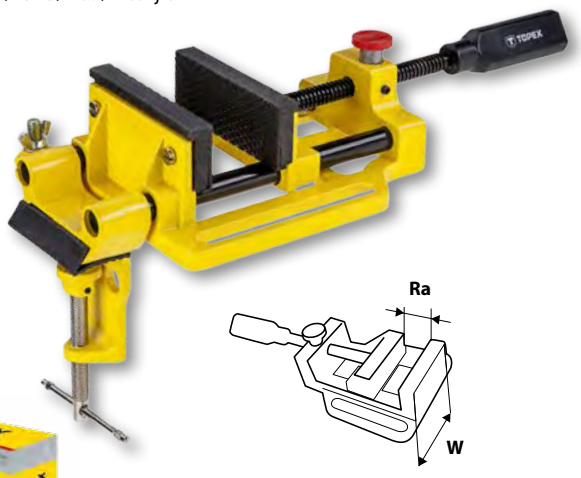



ALUMINIUM

Ref.	W [mm]	Ra [mm]	info		EAN
07A310	100	95	możliwość mocowania do stołu	0/20	5902062043078

Imadło

Vice / Schraubstock / Тиски / Лещата / Satu / Menghină / Svěrák / Zverák liatinový pevný / Primež / Spaustuvas / Kalts / Kruustangid / Менгеме / Radionička stega / Mengele / Μέγγενη / Tornillo de banco de precisión / Morsa / Torno / Étau / Breekijzer

ALUMINIUM

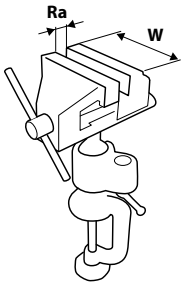





Ref.	W [mm]		EAN
07A307	57	0/20	5902062043863

Szczotka druciana

Wire brush / Drahtbürste / Щетка проволочная / Щітка по металу / Spidkefe / Perie metal / Drátěný kartáč / Kefa drôtená univerzálna / Žična krtača / Vielinis šepetys / Drāšu birste / Traathari / Четка телена / Četka sa PVC drškom / Cetka / Συρμάτινη βούρτσα / Cepillo de alambre / Spazzola metallica / Escova de arame / Brosse métallique / Draadborstel



Ref.	L [mm]		EAN
14A523	240	12/120	5902062120960