

Contact element FlatRear, 1 N/C, front mount, spring clamp connection

Typ	**M22-FK01**
Catalog No.	**180791**
Eaton Catalog No.	**M22-FK01**

Program dostaw

Asortyment		Akcesoria
Pojedyncze urządzenie / kompletne urządzenie		Moduł
Funkcja podstawowa – akcesoria		Elementy stykowe
Znak jakości		DGUV Test ET 16107 Sicherheit geprüft tested safety
Sposób podłączenia		Cage Clamp
Zamocowanie		Mocowanie do płyty czołowej
Opis		Cage-Clamp jest zastrzeżonym znakiem towarowym Wago Kontakttechnik GmbH, Minden
Wyposażenie w styki		
R = Styki rozwierne		1 R
Wskazówka		= Pewność działania dzięki wymuszonemu otwarciu zgodnie z IEC/EN 60947-5-1
Droga elementu obsługowego i siła uruchamiająca wg DIN EN 60947-5-1, K.5.4.1		
Droga wymuszonego otwarcia	mm	5.5
maksymalna droga	mm	5.8
Siła minimalna dla wymuszonego otwarcia	N	20
Diagram łączenia		

Diagram łączenia, skok w połączeniu z napędem			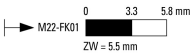
Stopień ochrony			IP20
Podłączanie do SmartWire-DT			nie

Dane Techniczne

Dane ogólne

Normy i przepisy			IEC 60947-5-1
Trwałość, mechaniczna	cykle łączenia	x 10^6	> 1
Maksymalna częstotliwość zadziałań	cykle łączenia/godz.		≦ 3600
Siła uruchamiająca		N E t	≦ 4.5
Stopień ochrony			IP20
Wytrzymałość klimatyczna			Klimat wilgotny/ciepły, stały, wg IEC 60068-2-78 Klimat wilgotny/ciepły, zmienny, wg IEC 60068-2-30 Suche ciepłe powietrze wg IEC 60068-2-2
Temperatura otoczenia			
otwarte		°C	-25 - +70
Przechowywanie		°C	- 40 - + 85
Wytrzymałość udarowa mechaniczna według IEC 60068-2-27 czas trwania udaru 11 ms, półsinus		g	> 50
Przekrój doprowadzeń		mm^2	
przewód pojedynczy		mm^2	2 x 1 (0,2 - 1,5) 2 x 1 (075 - 1,5) Możliwe podłączenie bez narzędzia
Linka z tulejką		mm^2	2 x 1 (0,25 - 1) Użyć zaciskarki WAGO Variocrimp 4; inne na zapytanie
cienkodrutowe z tulejką		mm^2	2 x 1 (0,25 - 1) włożyć za pomocą narzędzia
jedno- lub wielożyłowy		AWG	2 x 1 (24 - 16)

Styki

Odporność na udar napięciowy	U_{imp}	V AC	4000
Znamionowe napięcie izolacji	U_i	V	250
Kategoria przepięciowa / stopień zanieczyszczenia			III/3
maks. zabezpieczenie przed zwarciem			
bez bezpiecznika topikowego		**Typ**	FAZ-B4
bezpiecznik topikowy	gG/gL	A	4

Zdolność łączeniowa

Znamionowy prąd pracy	I_e	A	
AC-15			
24 V	I_e	A	4
60 V	I_e	A	4
110 V	I_e	A	2
230 V	I_e	A	1.5
DC-13			
24 V	I_e	A	1.5
60 V	I_e	A	0.8
110 V	I_e	A	0.4
220 V	I_e	A	0.2

Styk pomocniczy

Warunkowy prąd zwarcia	Iq	kA	1

Świadectwo typu zgodnie z IEC/EN 61439

Dane techniczne dla zaświadczenia rodzaju konstrukcji			
Robocza temperatura otoczenia min.		°C	-25
Robocza temperatura otoczenia maks.		°C	70

Dane techniczne zgodne z ETIM 6.0

Low-voltage industrial components (EG000017) / Auxiliary contact block (EC000041)

Electric engineering, automation, process control engineering / Low-voltage switch technology / Component for low-voltage switching technology / Auxiliary switch block (ecl@ss8.1-27-37-13-02 [AKN342010])			
Number of contacts as change-over contact			0
Number of contacts as normally open contact			0
Number of contacts as normally closed contact			1
Rated operation current Ie at AC-15, 230 V		A	1.5
Type of electric connection			Spring clamp connection
Model			Top mounting
Mounting method			Front fastening

Aprobaty

Product Standards			IEC/EN 60947-5; UL 508; CSA-C22.2 No. 14-05; CSA-C22.2 No. 94-91; CE marking
UL File No.			E29184
UL Category Control No.			NKCR
CSA File No.			012528
CSA Class No.			3211-03
North America Certification			UL listed, CSA certified
Degree of Protection			UL/CSA Type: -

Wymiary

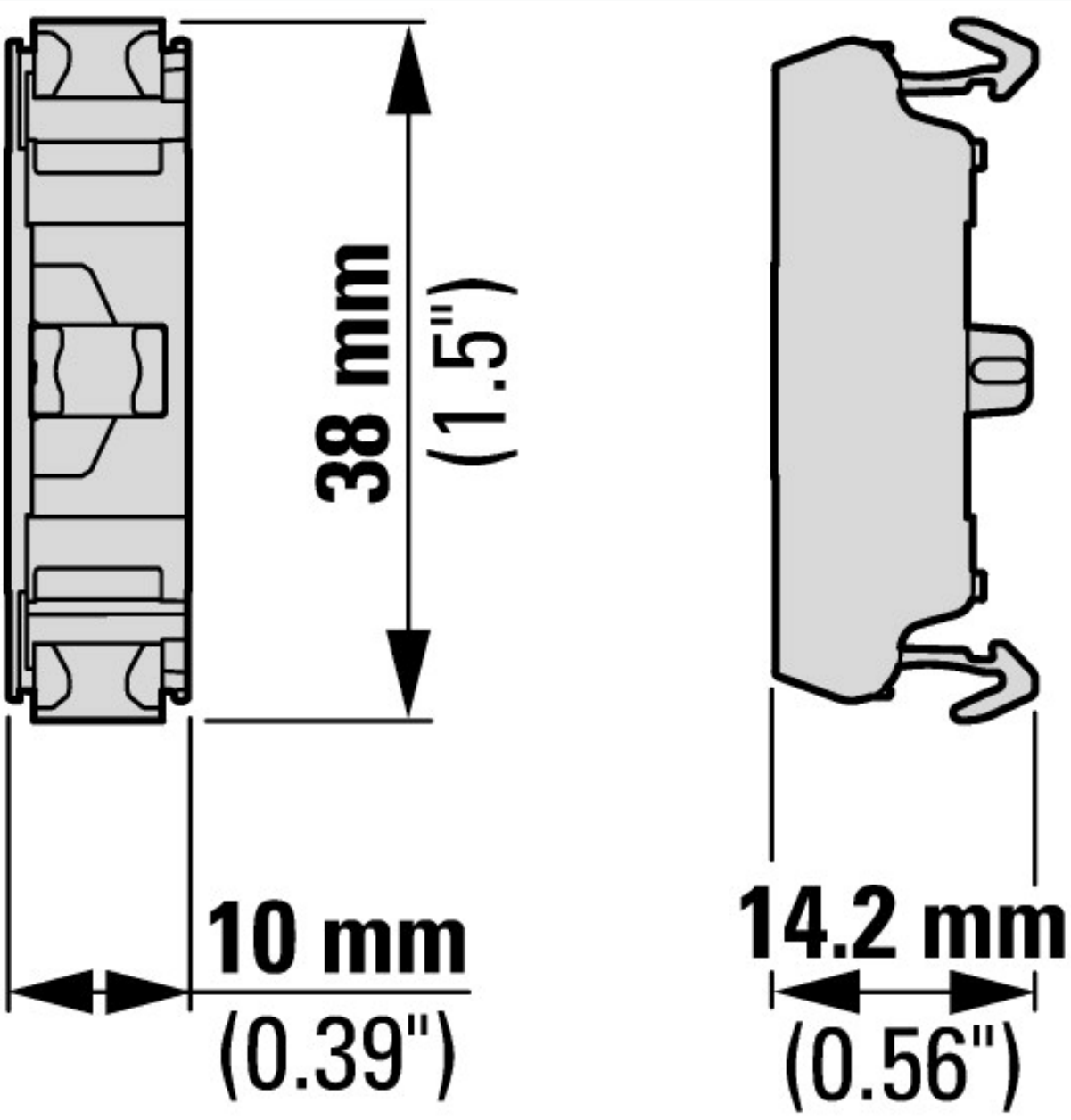

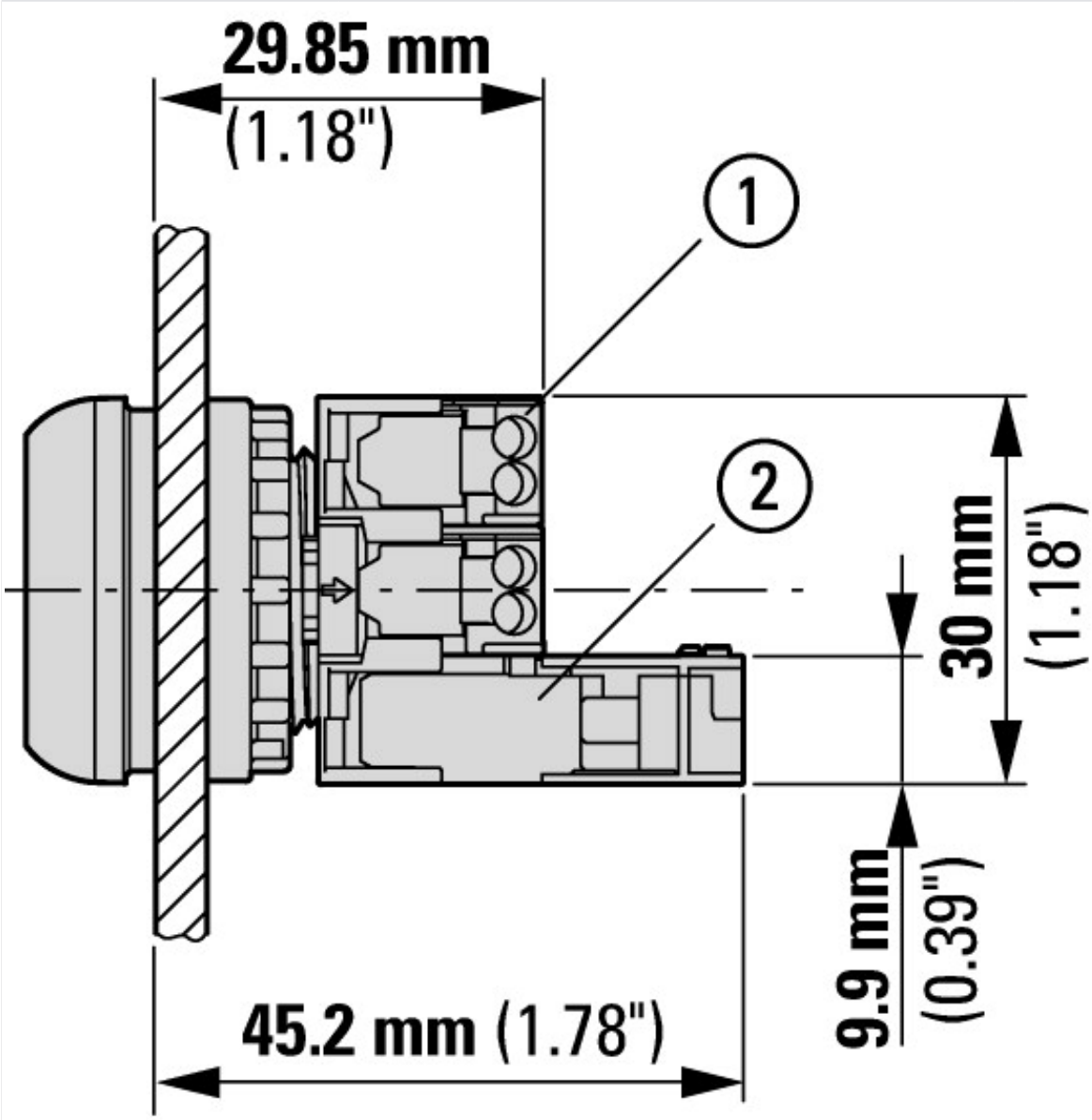

① M22-FK10(01)
② M22-(C)K...

Pozostałe informacje o produkcie (łącza)

Infoblatt zum DGUV Test Zeichen	http://www.dguv.de/medien/dguv-test-medien/_pdf_zip_doc_ppt/agb-und-pzo/dguv_test_zeichen_infoblatt_kunden.pdf

© 09/2014 by Eaton Industries GmbH