1-przewodowe gniazdo; do montażu wtykowego w złączkach bazowych; z możliwością kodowania; 5-bieg.

Numer wyrobu: 2020-105



1-przewodowe gniazdo; do montażu wtykowego w złączkach bazowych; z możliwością kodowania; 5-bieg.

Nazwa

RoHS ✓
Compliant

Dane handlowe

Dostawca	*WAGO*
Nr wyrobu dostawcy	*2020-105*
GTIN / EAN	*4050821245063*
Zawartość	*1*
Opakowanie jednostkowe	*50*
Nr artykułu u klienta	

Uwagi

opis artykułu:Tego typu wielowtyki przeznaczone są, zgodnie z normą EN 61984, do realizacji połączeń wtykowych w stanie bezprądowym i beznapięciowym.

Dane techniczne

Inne

rodzaj opakowania	*BOX*
parametry znamionowe zgodnie z 1	*IEC/EN 61984*
napięcie znamionowe (III / 3) [V]	*500 [V]*
napięcie znamionowe udarowe (III / 3) [kV]	*6 [kV]*

Dane techniczne	
prąd nominalny [A]	*13.5 [A]*
Legend (ratings)	*(III / 3) ≙ Overvoltage category III / Pollution degree 3*
rodzaj oprzewodowania	*oprzewodowanie od czoła*
l. bieg.	*5*
łączna liczba zacisków	*5*
łączna liczba potencjałów	*5*
technika podłączania przewodu	*Push-in CAGE CLAMP®*
rodzaj montażu	*Operating tool*
materiał podłączanego przewodu	*Copper*
Nominal cross section	*1 mm²*
jednodrutowy, montaż przy pomocy narzędzi	*0,14 … 1,5 mm² / 24 … 16 AWG*
jednodrutowy, montaż wtykowy bez pomocy narzędzi	*0,5 … 1,5 mm² / 20 … 16 AWG*
linkowy, montaż przy pomocy narzędzi	*0,14 … 1,5 mm² / 24 … 16 AWG*
linkowy z tulejką min. montaż wtykowy bez pomocy narzędzi	*0,5 mm² / 20 AWG*
dł. odizolowania przewodu	*9 … 11 mm / 0.35 … 0.43 in*
szerokość	*18,2 mm / 0.717 in*
wys.	*40,5 mm / 1.594 in*
gł.	*22,4 mm / 0.882 in*
płaszczyzna opisu	*opis z boku*
wykonanie styków w obrębie wielowtyku	*?*
Connector connection type	*for conductors*
kolor	*szara*
materiał izolacyjny	*poliamid 66 (PA 66)*
obciążenie ogniowe [MJ]	*0.208 [MJ]*
ciężar [g]	*11.57 [g]*
Product Family	*X-COM S-Mini*
funkcja produktu	*Female connector/socket*
Product type	*Pluggable rail-mount terminal blocks*

Zdjęcia i schematy


bieg.
1

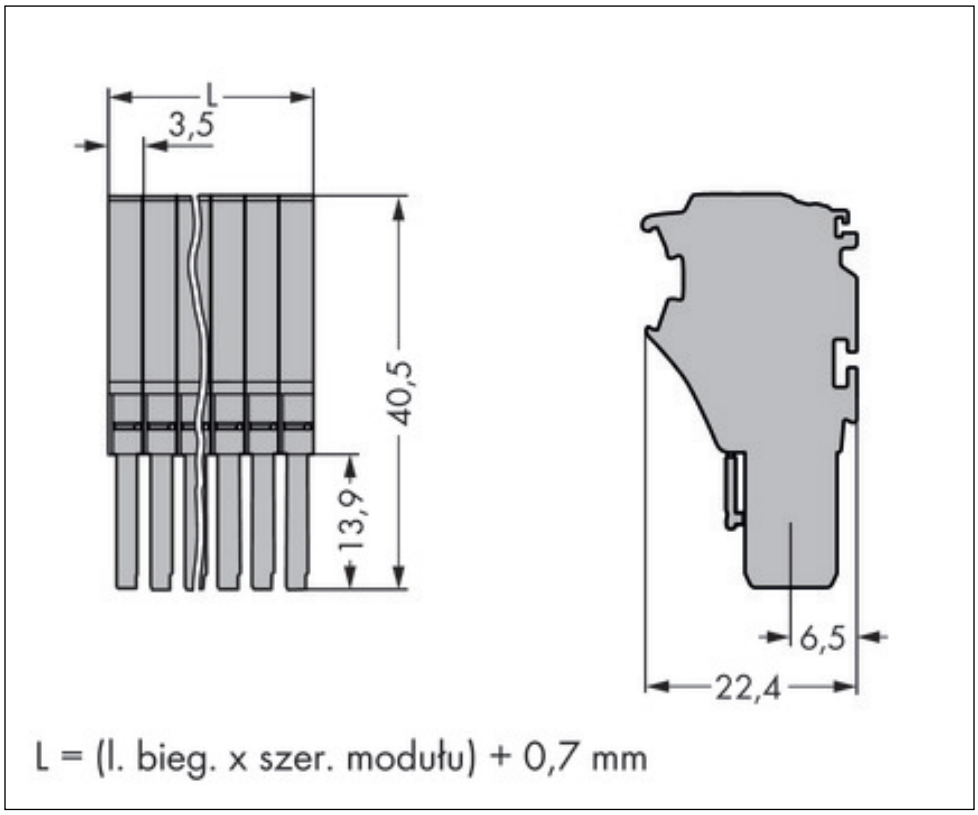

Adres

WAGO Kontakttechnik GmbH & Co. KG
Hansastr. 27
32423 Minden
Telefon: 0571/887-0
Fax: 0571/887-169
http://www.wago.com
© WAGO Kontakttechnik GmbH & Co. KG
Technische Änderungen und Irrtümer vorbehalten.