Łączniki typu ZM “łączące na styk” - ZM 10



Indeks ERGOM: E11KM-01060300102

Jednostka miary 10 szt.

Minimalna ilość 1 jm

Dane logistyczne

Nazwa produktu:	**Łączniki typu ZM “łączące na styk”**
Typ:	**ZM 10**
Indeks ERGOM:	**E11KM-01060300102**
EAN:	**5900003746798**

Dane mechaniczne

Materiał	**Cu**
Pokrycie	**niecynowane**

Certyfikaty i normy

Wykonanie	**standard**

Przekroje

Przekroje

Przekrój rm/sm [mm²]	**10**

Zaprasowanie

Nr gniazda	**7**
Liczba zaciśnięć szerokie	**1 - 1**
Liczba zaciśnięć wąskie	**1 - 1**

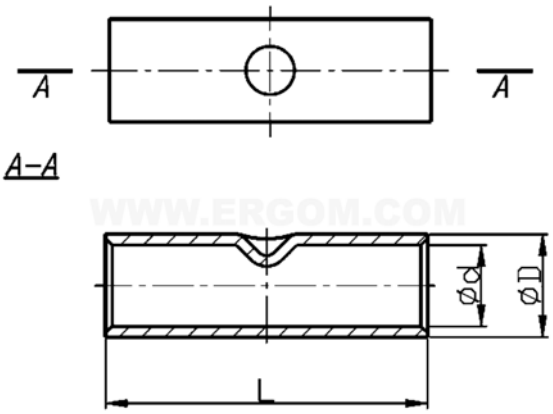

Wymiary

d	**4,5**
D	**7,0**
L	**30**

Charakterystyka

Uwaga!	**Żyły sektorowe (sm) muszą zostać przeformowane “na okrągło”.**