Końcówki oczkowe rurowe typu KOR i KM

Materiał Cu.
Pokrycie KOR – cynowane galwanicznie;
KM – niecynowane.
Wykonanie standard.

Uwaga! żyły sektorowe muszą zostać przeformowane "na okrągło".



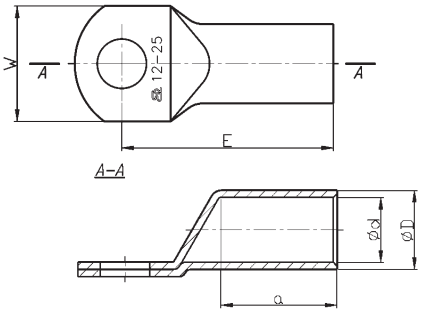

cynowane		niecynowane		Przekrój	Wymiary [mm]					Zacisk	Zaprasowanie			szt	[kg]
Typ	Art. nr	Typ	Art. nr	[mm²]	d	D	a	E	W		Nr gniazda	Lz/s	Lz/w		
KOR 0,75/3	E11KM-01020100101	-	-	0,75	1,3	2,8	6	12,0	6,0	M 3	-	–	1	100	0,060
KOR 0,75/4	E11KM-01020100201	-	-					13,0	6,5	M 4					
KOR 0,75/5	E11KM-01020100301	-	-					15,0	7,5	M 5					
KOR 1,5/3	E11KM-01020100401	-	-	1,5	1,8	3.3	6	12,0	6,5	M 3	-	–	1	100	0,075
KOR 1,5/4	E11KM-01020100501	-	-					13,0		M 4					0,095
KOR 1,5/5	E11KM-01020100601	-	-					15,0	7,5	M 5					0,085
KOR 1,5/6	E11KM-01020100701	-	-					16,0	9,0	M 6					0,096
KOR 2,5/3	E11KM-01020100801	-	-	2,5	2,3	4,2	6	12,0	7,5	M 3	-	–	1	100	0,130
KOR 2,5/4	E11KM-01020100901	-	-					13,0		M 4					
KOR 2,5/5	E11KM-01020101001	-	-					14,0	8,5	M 5					0,140
KOR 2,5/6	E11KM-01020101101	-	-					16,0	9,5	M 6					0,155
KOR 2,5/8	E11KM-01020101201	-	-					20,0	13,0	M 8					0,190
KOR 4/4	E11KM-01020101301	-	-	4	3,0	5,0	8	17,0	8,5	M 4	-	–	1	100	0,220
KOR 4/5	E11KM-01020101401	-	-						9,0	M 5					0,215
KOR 4/6	E11KM-01020101501	-	-					19,0	10,0	M 6					0,260
KOR 4/8	E11KM-01020101601	-	-					22,0	13,0	M 8					0,280
KOR 6/4	E11KM-01020101701	-	-	6	3,6	5,6	9	18,0	9,5	M 4	4	1	1	100	0,300
KOR 6/5	E11KM-01020101801	-	-					21,0	11,5	M 5					0,310
KOR 6/6	E11KM-01020101901	-	-							M 6					0,350
KOR 6/8	E11KM-01020102001	-	-					23,0	13,0	M 8					0,370
KOR 6/10	E11KM-01020102101	-	-					25,0	16,0	M 10					0,400
KOR 6/12	E11KM-01020102201	-	-			6,5		28,0	19,0	M 12					
KOR 10/5	E11KM-01020102300	**KM 10/5**	E11KM-01010102300	10	4,5	7,0	10	21,0	12,0	M 5	7	1	1	100	0,530
KOR 10/6	E11KM-01020102400	**KM 10/6**	E11KM-01010102400					21,5		M 6					0,520
KOR 10/8	E11KM-01020102500	**KM 10/8**	E11KM-01010102500					23,5	15,0	M 8					0,600
KOR 10/10	E11KM-01020102600	**KM 10/10**	E11KM-01010102600					25,5	17,0	M 10					0,650
KOR 10/12	E11KM-01020102700	**KM 10/12**	E11KM-01010102700					26,5	19,0	M 12					0,640
KOR 16/5	E11KM-01020102800	**KM 16/5**	E11KM-01010102800	16	5,5	8,5	13	25,0	12,0	M 5	9	1	2	100	0,910
KOR 16/6	E11KM-01020102900	**KM 16/6**	E11KM-01010102900					25,5		M 6					0,900
KOR 16/8	E11KM-01020103000	**KM 16/8**	E11KM-01010103000					27,5	15,0	M 8					0,970
KOR 16/10	E11KM-01020103100	**KM 16/10**	E11KM-01010103100					29,5	17,0	M 10					1,000
KOR 16/12	E11KM-01020103250	**KM 16/12**	E11KM-01010103200					30,5	19,0	M 12					1,100
KOR 25/5	E11KM-01020103300	**KM 25/5**	E11KM-01010103300	25	7,0	10,0	15	28,0	14,0	M 5	10	1	2	100	1,180
KOR 25/6	E11KM-01020103400	**KM 25/6**	E11KM-01010103400					28,5		M 6					1,220
KOR 25/8	E11KM-01020103500	**KM 25/8**	E11KM-01010103500					30,5	16,0	M 8					1,250
KOR 25/10	E11KM-01020103600	**KM 25/10**	E11KM-01010103600					32,5	18,0	M 10					1,300
KOR 25/12	E11KM-01020103700	**KM 25/12**	E11KM-01010103700					33,5	19,0	M 12					
KOR 25/14	E11KM-01020103800	**KM 25/14**	E11KM-01010103800					35,5	21,0	M 14					1,450
KOR 35/5	E11KM-01020103890	**KM 35/6**	E11KM-01010103900	35	8,5	12,0	17	31,5	18,0	M 5	12	1	2	100	
KOR 35/6	E11KM-01020103900	**KM 35/8**	E11KM-01010104000							M 6					1,800
KOR 35/8	E11KM-01020104000	**KM 35/10**	E11KM-01010104100					33,5		M 8					1,940
KOR 35/10	E11KM-01020104100	**KM 35/12**	E11KM-01010104200					35,5		M 10					2,100
KOR 35/12	E11KM-01020104200	**KM 35/14**	E11KM-01010104300					36,5	20,0	M 12					2,050
KOR 35/14	E11KM-01020104300	**KM 35/16**	E11KM-01010104400					38,5	21,0	M 14					2,200
KOR 35/16	E11KM-01020104400	-	-					39,5	26,0	M 16					2,300
KOR 50/6	E11KM-01020104500	**KM 50/6**	E11KM-01010104500	50	10,0	14,0	19	34,5	20,0	M 6	14	1	2	100	2,580
KOR 50/8	E11KM-01020104600	**KM 50/8**	E11KM-01010104600					36,5		M 8					2,800
KOR 50/10	E11KM-01020104700	**KM 50/10**	E11KM-01010104700					38,5		M 10					3,050
KOR 50/12	E11KM-01020104800	**KM 50/12**	E11KM-01010104800					39,5	23,0	M 12					2,950
KOR 50/14	E11KM-01020104900	**KM 50/14**	E11KM-01010104900					41,5		M 14					3,200
KOR 50/16	E11KM-01020105000	**KM 50/16**	E11KM-01010105000					42,5	28,0	M 16					3,300
KOR 50/20	E11KM-01020105100	**KM 50/20**	E11KM-01010105100					47,0	30,0	M 20					3,600
KOR 70/6	E11KM-01020105200	**KM 70/6**	E11KM-01010105200	70	12,0	16,5	21	40,5	23,0	M 6	16	1	2	100	4,250
KOR 70/8	E11KM-01020105300	**KM 70/8**	E11KM-01010105300							M 8					4,200
KOR 70/10	E11KM-01020105400	**KM 70/10**	E11KM-01010105400					43,5		M 10					4,600
KOR 70/12	E11KM-01020105500	**KM 70/12**	E11KM-01010105500							M 12					4,400
KOR 70/14	E11KM-01020105600	**KM 70/14**	E11KM-01010105600					46,5	28,0	M 14					4,900
KOR 70/16	E11KM-01020105700	**KM 70/16**	E11KM-01010105700							M 16					4,700
KOR 70/20	E11KM-01020105800	**KM 70/20**	E11KM-01010105800					51,0	31,0	M 20					5,000