gniazdo; z obudową odciążającą przewody; 3-bieg.; raster 10 mm / 0.394 in; pełna ochrona przed błędnym wetknięciem; średnica przewodu 8 - 11,5 mm



Numer wyrobu: 770-123

gniazdo; z obudową odciążającą przewody; 3-bieg.; raster 10 mm / 0.394 in; pełna ochrona przed błędnym wetknięciem; średnica przewodu 8 - 11,5 mm

Nazwa

RoHS ✓
Compliant

Dane handlowe

Dostawca	*WAGO*
Nr wyrobu dostawcy	*770-123*
GTIN / EAN	*4044918252171*
Zawartość	*1*
Opakowanie jednostkowe	*25*
Nr artykułu u klienta	

Uwagi

opis artykułu:biały kodowanie A (L N)Wskazówka:We wszystkich elementach mocowanych na stałe (warianty Snap-In do opraw oświetleniowych lub urządzeń, wszystkie rozgałęźniki i komponenty do płytek drukowanych), zaczepy ryglujące są zamontowane fabrycznie, tym samym zawsze zostaje zapewniona blokada połączenia elementów wtykowych - gniazd i wtyków. Dodatkowy zaczep ryglujący wymagany jest jedynie przy połączeniach swobodnych (gniazdo/wtyk).przy połączonych wielowtykach, z obudową odciążającą przewody: IP 20(Te wielowtyki instalacyjne nie są przeznaczone do zastosowania w łatwodostępnych miejscach.)Wszystkie komponenty WINSTA® posiadają 100% ochrony przed błędnym wetknięciem przy:a.) łączeniu wielowtyków o różnej liczbie biegunówb.) łączeniu wielowtyków obróconych o 180°c.) łączeniu wielowtyków przesuniętych naprzemiennie d.) łączeniu jednobiegunowymwskazówka dot. temperatury ciągłego użytkowania:-35°C … +85°Cprzewód PCW do temperatury ≤ 70°C (dotyczy również przewodów bez halogenu)elementy izolacyjne do temperatury ≤ 105°C

Dane techniczne

Inne	
rodzaj opakowania	*BOX*
napięcie znamionowe (III / 3) [V]	*250 [V]*
napięcie znamionowe udarowe (III / 3) [kV]	*4 [kV]*
prąd nominalny [A]	*25 [A]*
Legend (ratings)	*(III / 3) ≙ Overvoltage category III / Pollution degree 3*
l. bieg.	*3*
łączna liczba zacisków	*6*
łączna liczba potencjałów	*3*
technika podłączania przewodu	*Push-in CAGE CLAMP®*
rodzaj montażu	*Operating tool*
Nominal cross section	*4 mm²*
jednodrutowy, montaż przy pomocy narzędzi	*0,5 … 4 mm² / 20 … 12 AWG*
jednodrutowy, montaż wtykowy bez pomocy narzędzi	*1,5 … 4 mm² / 16 … 12 AWG*
wielodrutowy, montaż przy pomocy narzędzi	*0,5 … 2,5 mm² / 20 … 14 AWG*
linkowy, montaż przy pomocy narzędzi	*0,5 … 4 mm² / 20 … 12 AWG*
linkowy z tulejką przewodową z kołnierzem z tworzywa	*0,25 … 1,5 mm² / 20 … 16 AWG*
linkowy z tulejką przewodową bez kołnierza z tworzywa	*0,25 … 2,5 mm² / 20 … 14 AWG*
linkowy z tulejką min. montaż wtykowy bez pomocy narzędzi	*1,5 mm² / 16 AWG*
dł. odizolowania przewodu	*9 mm / 0.35 in*
Connectable sheathed cable diameter	*8 … 11,5 mm*
raster	*10 mm (0.394 in)*
szerokość	*34,6 mm / 1.362 in*
wys.	*15 mm / 0.591 in*
gł.	*75,9 mm / 2.988 in*
kodowanie	*A*
siła wetknięcia przy połączeniu wtykowym	*ok. 20 ... 70 N (zależnie od liczby biegunów)*
siła mocująca połączenie wtykowe	*z zaczepami ryglującymi: > 80 N*
nadruk	*L ⏚ N*
stopień ochrony	*IP20*
oznaczenie potencjałów	*L ⏚ N*
wykonanie styków w obrębie wielowtyku	*?*
Connector connection type	*for conductors*

Dane techniczne	
Mismating protection	*ja*
Locking of plug-in connection	*locking lever*
zaczep ryglujący	*no*
Strain relief	*Zugentlastungsgehäuse*
kolor	*biały*
materiał izolacyjny	*poliamid 66 (PA 66)*
klasa palności zgodnie z UL 94	*V0*
materiał sprężyny zaciskowej	*chromoniklowa stal sprężynowa (CrNi)*
materiał styku	*miedź lub stop miedzi z uszlachetnioną powierzchnią*
obciążenie ogniowe [MJ]	*0.426 [MJ]*
kolor odciążenia przewodów	*biały*
ciężar [g]	*19.652 [g]*
Ambient temperature (operation)	*-35 … 85 °C*
temperatura montażu	*-5°C ... +40°C*
raster od [mm]	*10 [mm]*
Contact type	*?; for conductors*
Product Family	*WINSTA MIDI*
funkcja produktu	*Female connector/socket*
Product type	*Pluggable installation connector*

Zdjęcia i schematy

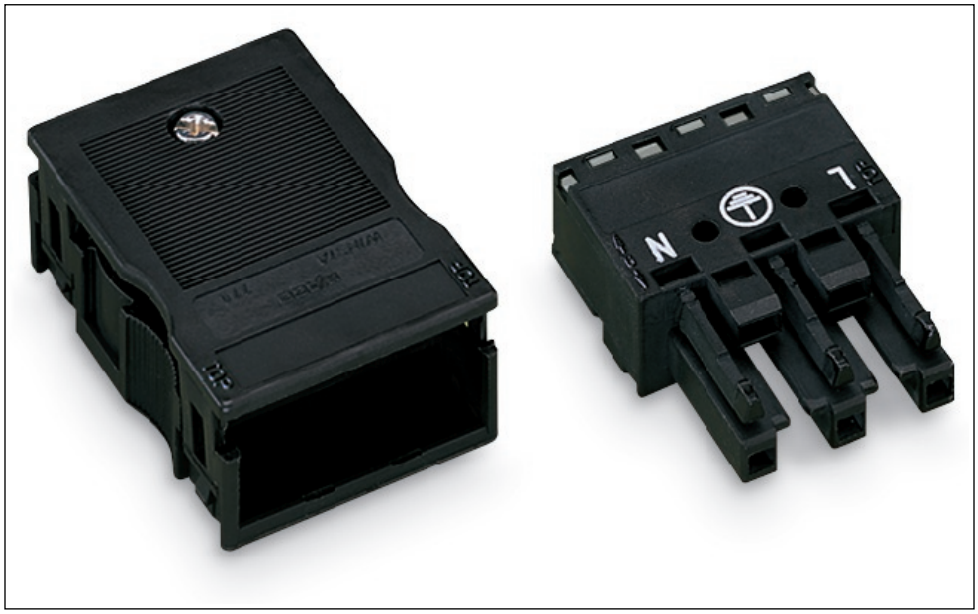

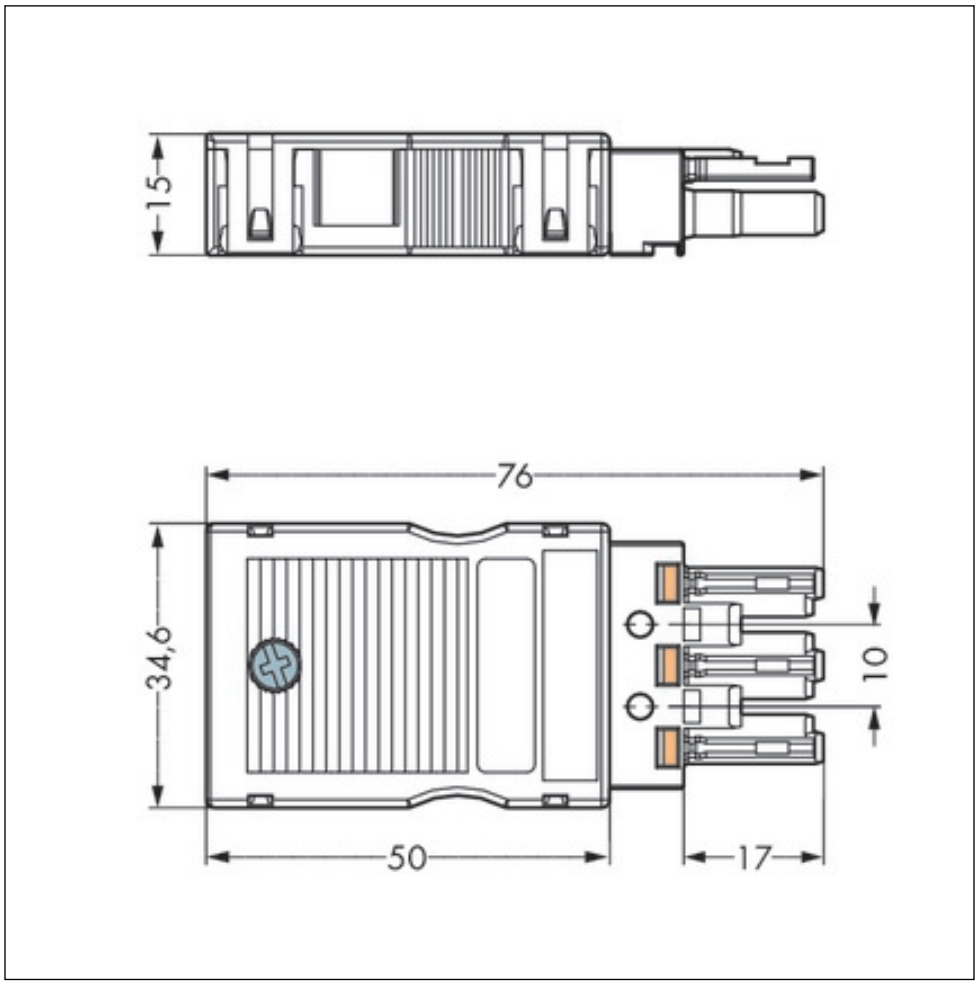

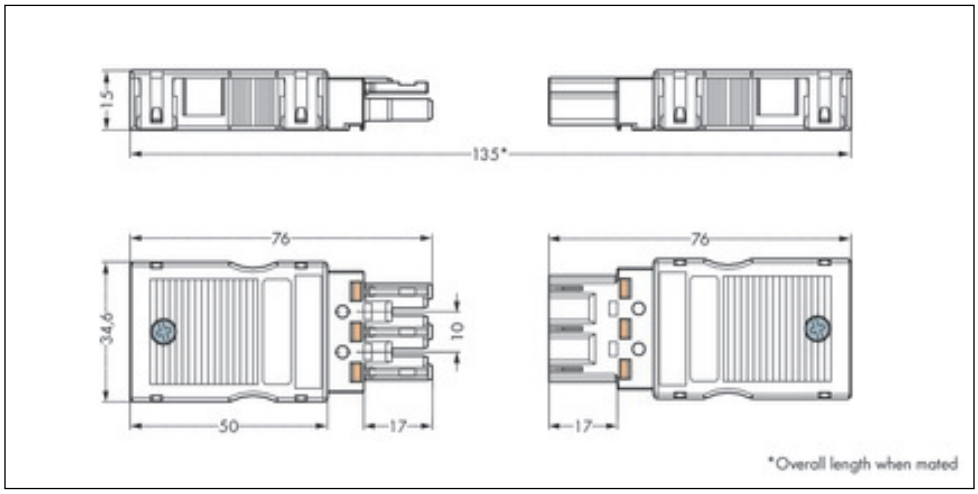

Adres

WAGO Kontakttechnik GmbH & Co. KG
Hansastr. 27
32423 Minden
Telefon: 0571/887-0
Fax: 0571/887-169
http://www.wago.com
© WAGO Kontakttechnik GmbH & Co. KG
Technische Änderungen und Irrtümer vorbehalten.