2-przewodowa złączka przelotowa

Numer wyrobu: 784-601

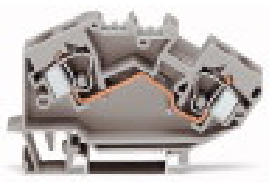

2-przewodowa złączka przelotowa

Nazwa

RoHS ✓
Compliant

Dane handlowe

Dostawca	*WAGO*
Nr wyrobu dostawcy	*784-601*
GTIN / EAN	*4044918805971*
Zawartość	*1*
Opakowanie jednostkowe	*25*
Nr artykułu u klienta	

Uwagi

Dane techniczne

Inne

rodzaj opakowania	*BOX*
parametry znamionowe zgodnie z 1	*IEC/EN 60947-7-1*
napięcie znamionowe (III / 3) [V]	*1000 [V]*
napięcie znamionowe udarowe (III / 3) [kV]	*8 [kV]*
prąd nominalny [A]	*57 [A]*
Legend (ratings)	*(III / 3) ≙ Overvoltage category III / Pollution degree 3*

Dane techniczne	
rodzaj oprzewodowania	*oprzewodowanie od czoła*
łączna liczba zacisków	*2*
łączna liczba potencjałów	*1*
liczba poziomów	*1*
technika podłączania przewodu	*CAGE CLAMP®*
rodzaj montażu	*Operating tool*
materiał podłączanego przewodu	*Copper*
jednodrutowy, montaż przy pomocy narzędzi	*0,2 … 10 mm² / 24 … 8 AWG*
linkowy, montaż przy pomocy narzędzi	*0,2 … 10 mm² / 24 … 8 AWG*
dł. odizolowania przewodu	*12 … 13 mm / 0.47 … 0.51 in*
szerokość	*10 mm / 0.394 in*
wysokość od górnej krawędzi szyny	*43,5 mm / 1.713 in*
gł.	*82,5 mm / 3.248 in*
konstrukcja	*konstrukcja kątowa*
płaszczyzna opisu	*opis na środku*
kolor	*szara*
materiał izolacyjny	*poliamid 66 (PA 66)*
obciążenie ogniowe [MJ]	*0.357 [MJ]*
ciężar [g]	*23.22 [g]*
Product Family	*TOPJOB Classic*
funkcja produktu	*Through term. block*
Product type	*Installation rail-mount terminal blocks*

Zdjęcia i schematy

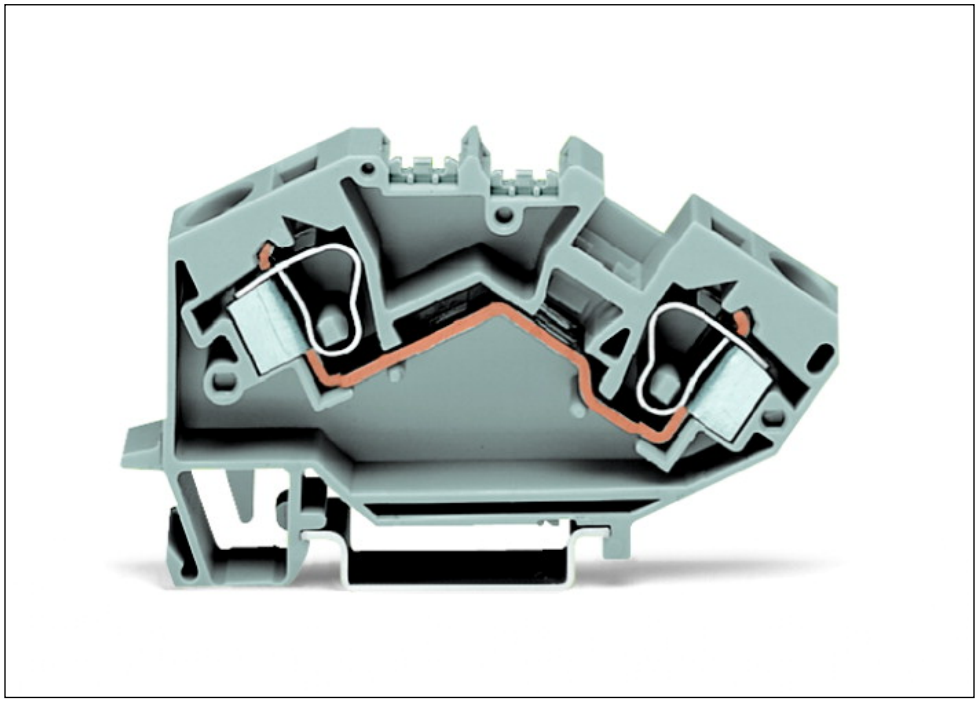

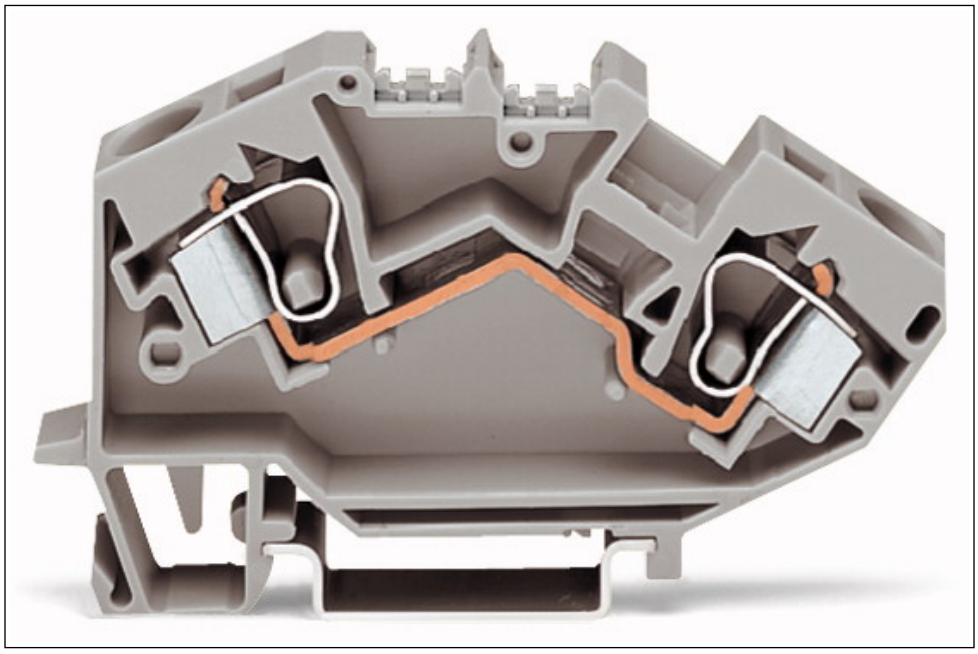

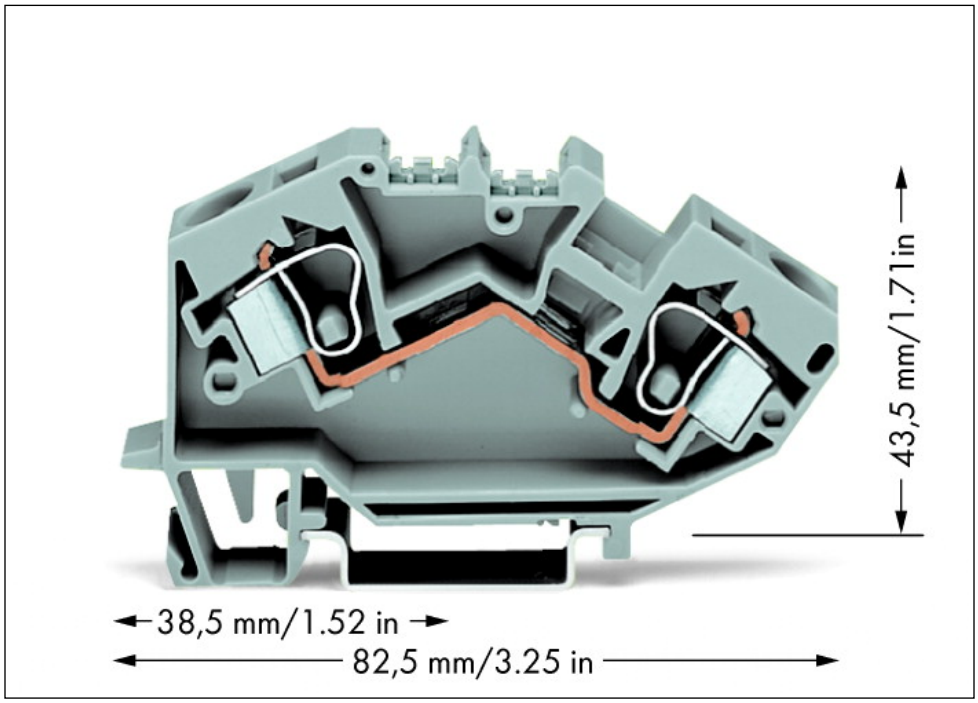
43,5 mm/1.71 in
38,5 mm/1.52 in
82,5 mm/3.25 in

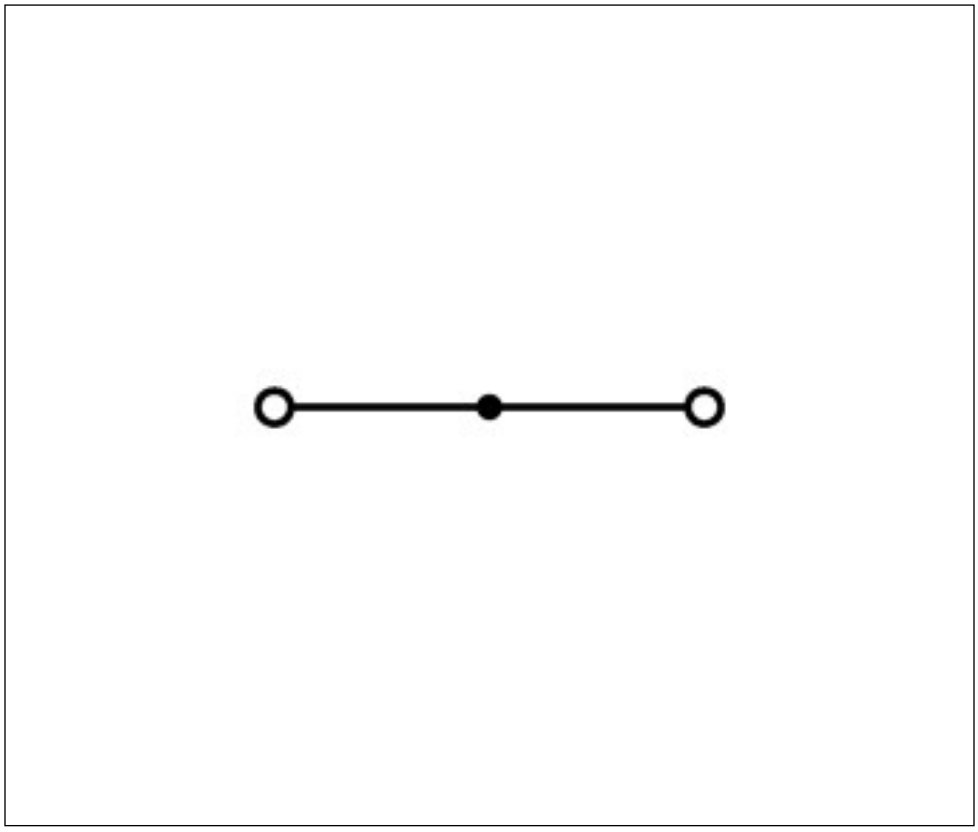

Adres

WAGO Kontakttechnik GmbH & Co. KG
Hansastr. 27
32423 Minden
Telefon: 0571/887-0
Fax: 0571/887-169
http://www.wago.com
© WAGO Kontakttechnik GmbH & Co. KG
Technische Änderungen und Irrtümer vorbehalten.