

2-przewodowa złączka diodowa; z diodą 1N5408

Numer wyrobu: 281-915/281-400

2-przewodowa złączka diodowa; z diodą 1N5408

Nazwa

RoHS ✓
Compliant

Dane handlowe

Dostawca	*WAGO*
Nr wyrobu dostawcy	*281-915/281-400*
GTIN / EAN	*4045454197766*
Zawartość	*1*
Opakowanie jednostkowe	*50*
Nr artykułu u klienta	

Uwagi

Dane techniczne

Inne

rodzaj opakowania	*BOX*
parametry znamionowe zgodnie z 1	*IEC/EN 60947-7-1*
prąd nominalny [A]	*1.5 [A]*
napięcie nominalne [V]	*250 [V]*
napięcie zaporowe [V]	*1000 [V]*
rodzaj oprzewodowania	*oprzewodowanie od czoła*

Dane techniczne	
łączna liczba zacisków	*2*
łączna liczba potencjałów	*1*
liczba poziomów	*1*
technika podłączania przewodu	*CAGE CLAMP®*
rodzaj montażu	*Operating tool*
materiał podłączanego przewodu	*Copper*
jednodrutowy, montaż przy pomocy narzędzi	*0,08 … 4 mm² / 28 … 12 AWG*
linkowy, montaż przy pomocy narzędzi	*0,08 … 4 mm² / 28 … 12 AWG*
dł. odizolowania przewodu	*9 … 10 mm / 0.35 … 0.39 in*
szerokość	*6 mm / 0.236 in*
wysokość od górnej krawędzi szyny	*29 mm / 1.142 in*
gł.	*59 mm / 2.323 in*
konstrukcja	*konstrukcja pozioma*
płaszczyzna opisu	*opis na środku*
kolor	*szara*
materiał izolacyjny	*poliamid 66 (PA 66)*
obciążenie ogniowe [MJ]	*0.143 [MJ]*
ciężar [g]	*8.784 [g]*
funkcja produktu	*Diode terminal block*
Product type	*Function modules*

Zdjęcia i schematy

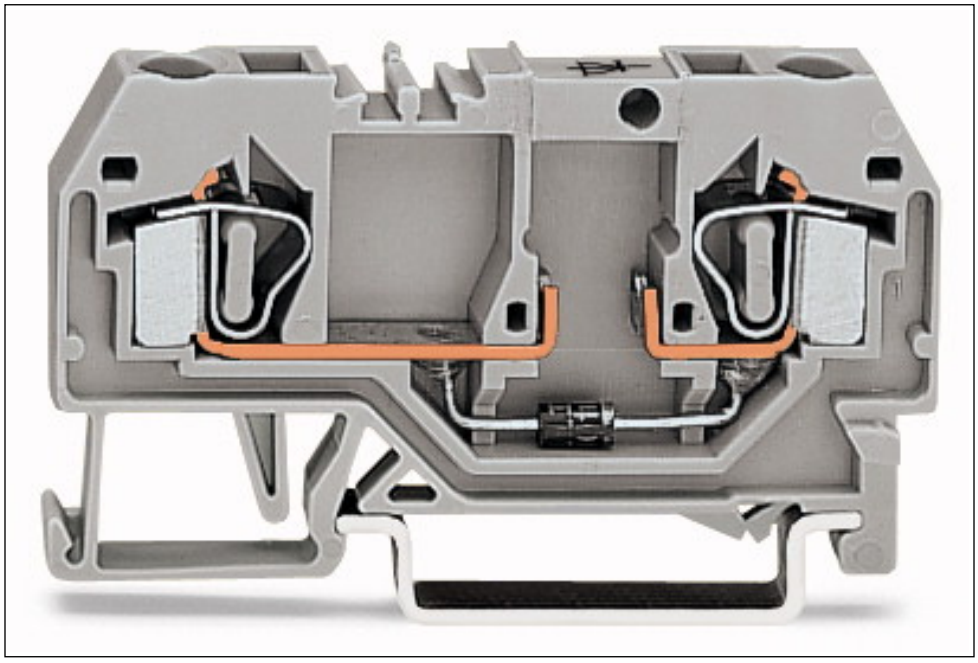

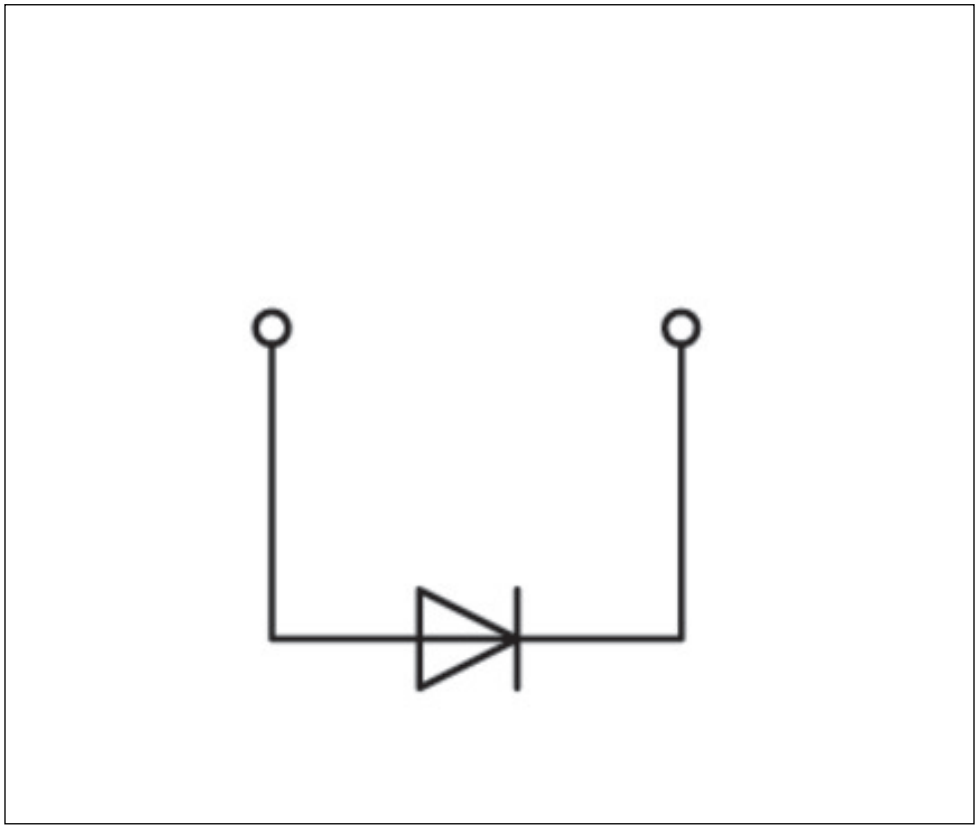

Adres

WAGO Kontakttechnik GmbH & Co. KG
Hansastr. 27
32423 Minden
Telefon: 0571/887-0
Fax: 0571/887-169
http://www.wago.com
© WAGO Kontakttechnik GmbH & Co. KG
Technische Änderungen und Irrtümer vorbehalten.