Bals-Polska
ELEKTROTECHNIKA Sp. z o.o.

Informacje
Informacje o firmie, Informacje techniczne
QUICK CONNECT® VON BALS Multi Grip

INFO

Gniazda
Gniazda naścienne, Gniazda tablicowe



Wtyczki, Wtyczki odbiornikowe, Zwrotnice faz
Wtyczki, Wtyczki kątowe, Wtyczki odbiornikowe naścienne, Wtyczki odbiornikowe maszynowe, Wtyczki odbiornikowe tablicowe, Zwrotnice faz



Gniazda przenośne
Gniazda przenośne, Gniazda kątowe, Gniazda podwieszane



Gniazda naścienne
Gniazda naścienne zabezpieczone, Gniazda naścienne z wyłącznikiem, Gniazda naścienne z wyłącznikiem i blokadą, Gniazda naścienne z zabezpieczeniem i wyłącznikiem, Gniazda naścienne z zabezpieczeniem, wyłącznikiem i blokadą



Urządzenia jednofazowe
Gniazda tablicowe, Gniazda naścienne, Wtyczki, Gniazda przenośne, Gniazda potrójne, Rozdzielnice jednofazowe, Przedłużacze



Rozdzielnice z tworzywa, gumy, stali i stali nierdzewnej
Rozdzielnice naścienne, Rozdzielnice przenośne, Rozdzielnice podwieszane, Rozdzielnice wolnostojące



Urządzenia kontenerowe do zastosowania w kontenerach chłodzonych, punkty przeładunkowe, porty, stocznie itd.
Gniazda naścienne, Gniazda naścienne z wyłącznikiem i blokadą, Gniazda tablicowe, Wtyczki, Wtyczki odbiornikowe, Gniazda przenośne



Urządzenia do zastosowań w agresywnym środowisku
Gniazda naścienne, Gniazda naścienne z wyłącznikiem i blokadą, Gniazda tablicowe, Wtyczki, Wtyczki odbiornikowe, Gniazda przenośne



Urządzenia dla stref zagrożonych wybuchem
Gniazda naścienne z wyłącznikiem i blokadą, Gniazda tablicowe z wyłącznikiem i blokadą, Wtyczki



Urządzenia niskonapięciowe
Gniazda naścienne, Gniazda tablicowe, Wtyczki, Wtyczki odbiornikowe, Gniazda przenośne



Urządzenia do zastosowań specjalnych
Gniazda naścienne TK, Wskaźnik kolejności faz, Urządzenia z stykiem pomocniczym, Urządzenia z blokadą elektryczną, Urządzenia 7 biegunowe, Urządzenia na prąd stały, Urządzenia TH



Urządzenia militarne według VG 96919 i VG 96926
Gniazda tablicowe, Wtyczki, Wtyczki odbiornikowe, Gniazda przenośne, Gniazda jednofazowe, Wtyczki jednofazowe, Wtyczki odbiornikowe jednofazowe, Gniazda przenośne jednofazowe, Gniazda potrójne jednofazowe, Rozdzielnice przenośne



Akcesoria
Pokrywy rewizyjne, Ramki montażowe, Osłony wtyczki, Puszki podtynkowe, Stopki montażowe, Zaciski, Złącza do spajania rozdzielnic, Akcesoria do gniazd naściennych TK, Dławik Multi-Grip z dodatkowym zewnętrznym odciążeniem naprężeń



Urzadzenia powyżej 125A



Rozdzielnice specjalne





Bals, firma partnerem swoich klientów.

Firma Bals została założona w Niemczech ponad 50 lat temu. Zajmuje się produkcją szerokiej oferty wysokiej jakości wtyczek i gniazd dla przemysłu i jest dumna, że zaopatruje rynki na całym świecie. Siedziba firmy znajduje się w Kirchundem-Albaum w Nadrenii Północnej Westfalii. Na przestrzeni ostatnich lat firma rozwijała się i uruchomiła drugi zakład w Freiwalde, w okręgu Brandenburg w pobliżu Berlina.



Centrala w Kirchundem-Albaum w Nadrenii Północnej Westfalii



Nowe budynki w Freiwalde (Brandeburg)



Narodowe i międzynawowe jednostki sprzedaży.



Bals-France



CEE-Norm UK



Neptune-Bals-India



Bals-Nederland



Bals-China



Bals-Finnland



Bals-Polska

- 17 biur sprzedaży w Niemczech
- 8 dodatkowych przedstawicielstw
- Produkty dostępne ex stock w ponad 80 krajach na całym świecie
- Wyłączne przedstawicielstwa w Zachodniej i Wschodniej Europie, Ameryce Południowej, Turcji, Rosji, Indonezji, Północnej i Południowej Ameryce itd.



Dział konstrukcji

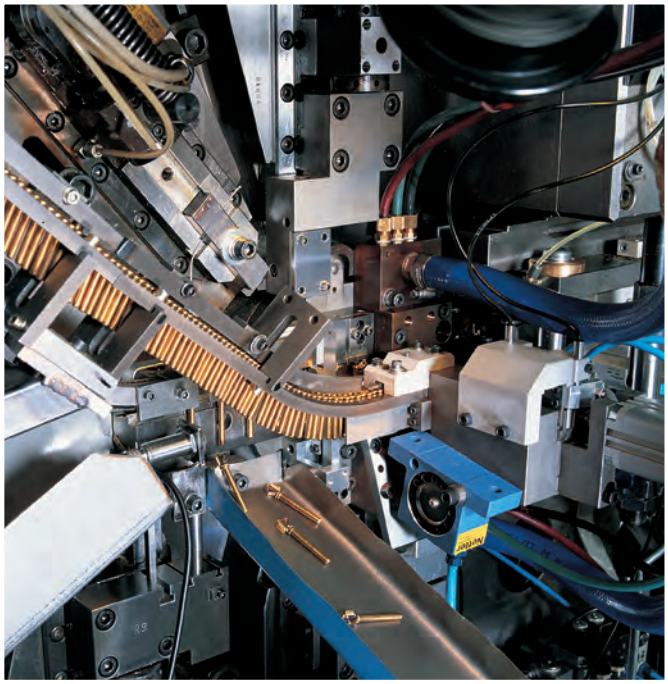

Produkcja kontaktów



Linia montażowa urządzeń Quick-Connect

Rozwój i projektowanie

Różnorodność wymagań dotyczących funkcjonalność oraz konstrukcji urządzeń wtykowych oraz zestawów gniazd są w firmie Bals nieustannie analizowane. Innowacyjne rozwiązania powstają w własnych działach projektowania oraz konstrukcji, a hasło „zastosowanie wpływa na konstrukcję" towarzyszące projektantom i inżynierom przekłada się na wiele wyjątkowych i opatentowanych rozwiązań. Wiedza specjalistyczna pracowników firmy Bals oznacza niezrównaną jakość w bezpieczeństwie, solidności oraz prostocie zastosowania.

Produkcja

We wszystkich działaniach kierujemy się potrzebami klientów. Świadczenie klientom usług na najwyższym poziomie jest naszą motywacją. Zespoły w działach produkcyjnych przyjmują wyzwanie zagwarantowania doskonałych usług każdego dnia.



Park maszynowy z systemem centralnego zaopatrzenia w zakładzie w Freiwalde

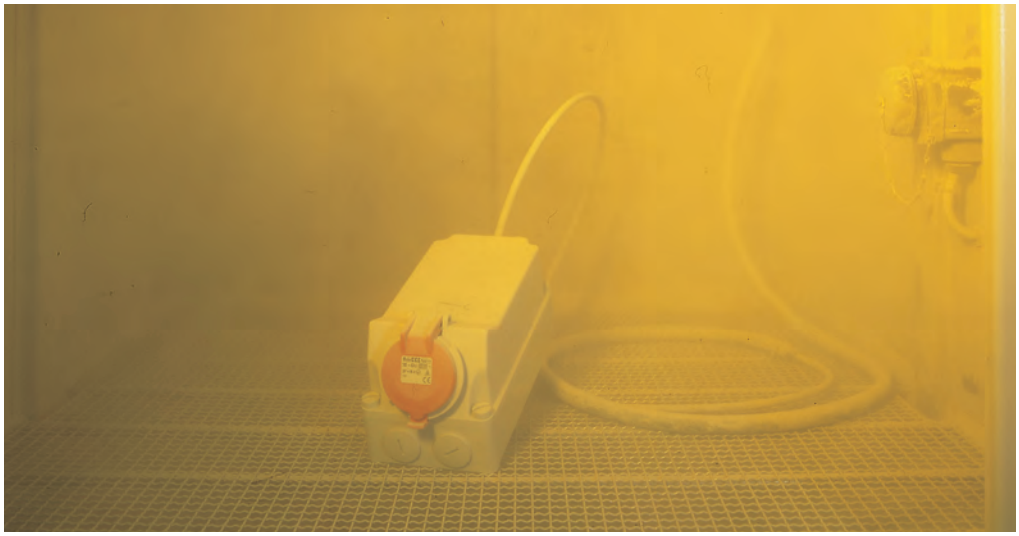

Test w komorze pyłowej – stopień ochrony IP55

Badania i gwarancja jakości

Produkty firmy Bals są poddawane długim testom wytrzymałościowym, wykraczającym znacznie poza zakres obowiązków uregulowanych standardowymi wymogami. Kiedy produkty innych producentów zawodzą, urządzenia firmy Bals spełniają swoją rolę niezależnie od temperatury, kurzu, brudu, wilgoci czy wody.

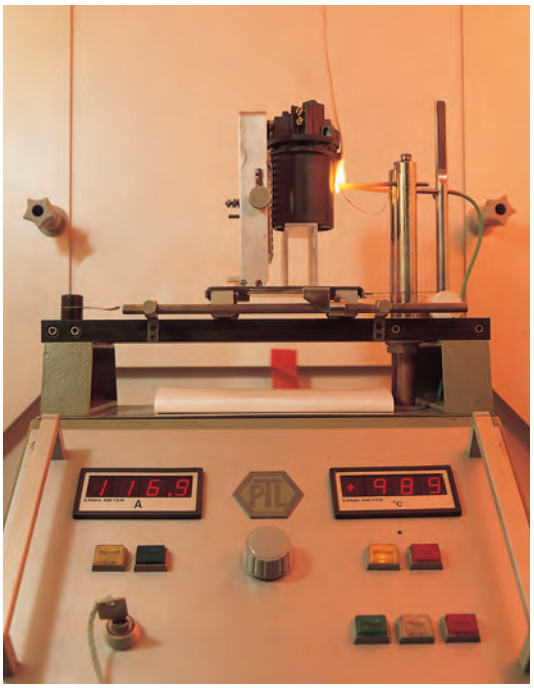

Test żarowy niepalności

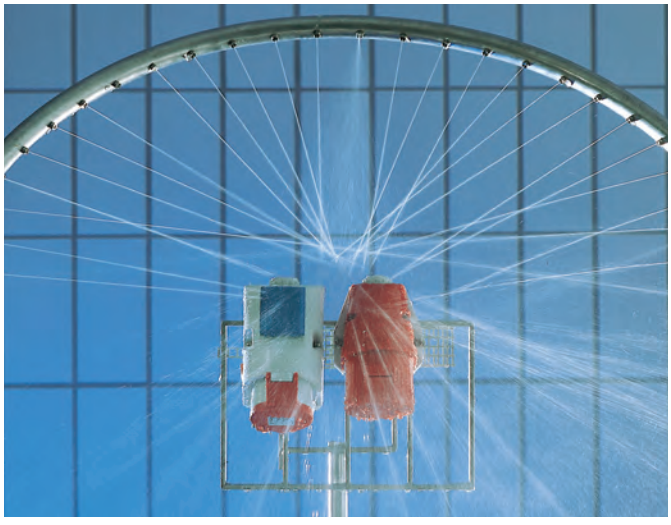

Test bryzgoszczelności – stopień ochrony IP 44



Zautomatyzowany test sprawdzania rozdzielnic

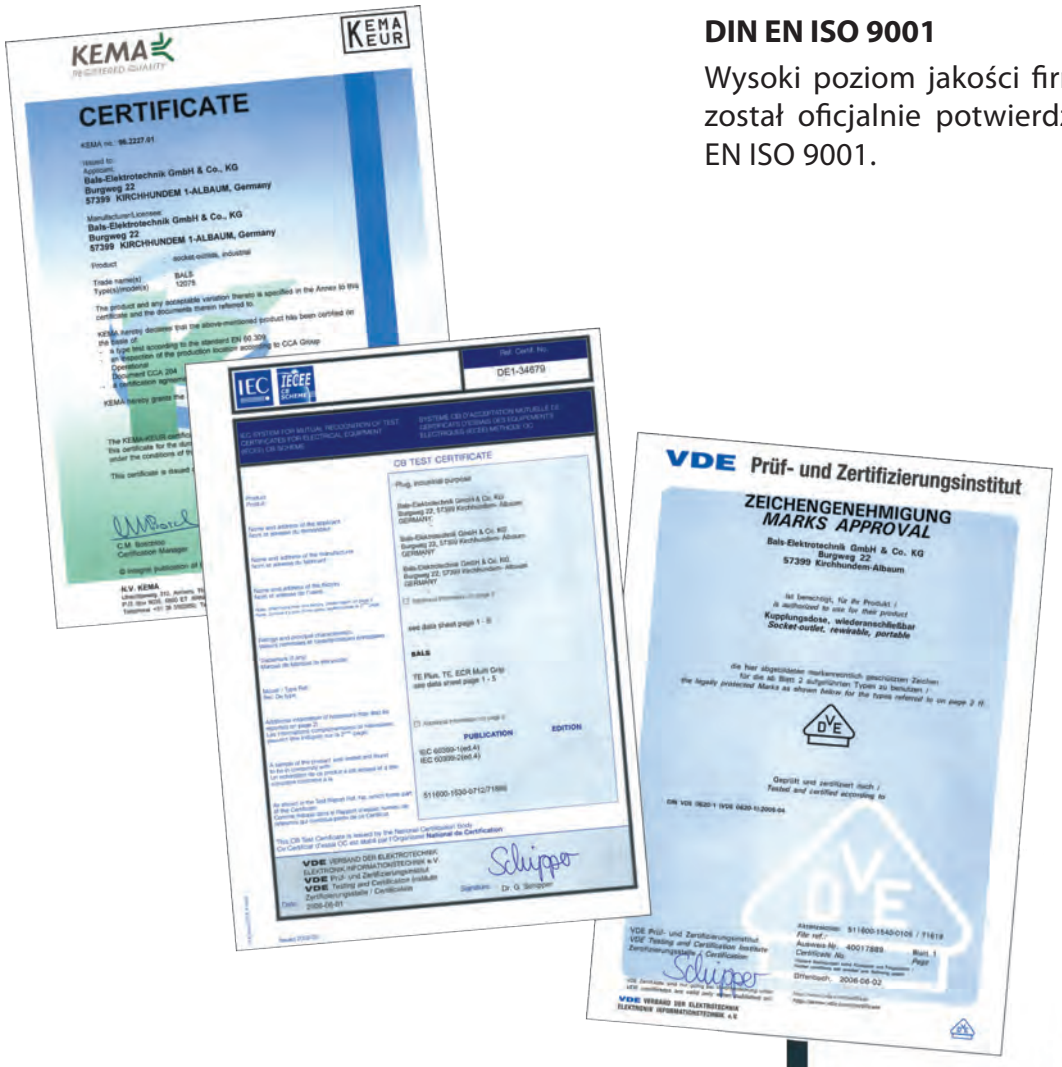

DIN EN ISO 9001

Wysoki poziom jakości firmy Bals Elektrotechnik został oficjalnie potwierdzony certyfikatem DIN EN ISO 9001.



Certyfikaty

Nadane patenty oraz certyfikaty wydane przez niemieckie jak i zagraniczne instytuty badawcze potwierdzają wysoki standard urządzeń firmy Bals.

Państwa korzyść dzięki naszemu 50 letniemu doświadczeniu w produkcji wtyczek i gniazd przemysłowych zgodnie z IECEE-309 / 1-2 oraz rozdzielnic przemysłowych.

Wszystkie wtyczki i gniazda firmy Bals są:

wytrzymałe na udar również w ekstremalnych warunkach	➔	testy do -25°C
zachowują stateczność wymiarową również w wysokich temperaturach	➔	testy żarowe w temperaturze 650°C względnie 850°C
bryzgoszczelne, wodoszczelne, odporne na kurz zgodnie z stopniami ochrony IP44 i IP67	➔	testy zgodnie z EN 60529, między innymi na głębokości 1m pod wodą
odporne na łączenie i rozłączanie pod obciążeniem	➔	kontakty i wkłady poddawane są długotrwałym testom mechanicznym, termicznym i elektrycznym
odporne na starzenie się materiałów	➔	długoterminowe testy przy temperaturze 80°C
z materiałów o wysokich własnościach izolacyjnych	➔	elementy z tworzyw sztucznych izolują napięcia ≥ 2500V ~
trwałe i odporne	➔	sprawdzana przez długoletnie użytkowanie w ekstremalnych warunkach w różnych obszarach
przyjazne środowisku	➔	urządzenia nie zawierają PVC, kadmu, halogenu

W przypadku zestawów gniazd (rozdzielnic) obowiązują na ogół te same własności jak w przypadku wtyczek i gniazd, przy czym należy w szczególności uwzględnić odporność na chemikalia. Dla większości obszarów zastosowań, wykorzystywane, jakościowo bardzo dobre, tworzywa sztuczne oraz guma są odpowiednie, jeżeli jednak stosowane są chemikalia np. w pracach dezynfekcyjnych w przemyśle spożywczym, może okazać się konieczne zastosowanie innych komponentów. Proszę skontaktować się w takim przypadku bezpośrednio z nami.

Bals-Polska
ELEKTROTECHNIKA Sp. z o.o.

ZOPTYMALIZOWANY PROGRAM SPECJALNY DLA SZCZEGÓLNIE TRUDNYCH WARUNKÓW PRACY

Przeznaczony również do zastosowania w Ex strefie 22

PRZEMYSŁ CHEMICZNY PRZEMYSŁ CIĘŻKI



Odporność na:
- lekkie kwasy
- oleje
- tłuszcze
- zasady
- agresywne gazy i opary

Strefa 22:
- odporność na kurz, wodoszczelne IP67

EXAM BBG Prüf- und Zertifizier GmbH
Geprüfter Explosionsschutz

- odporność na wodę morską
- nie kruche, odporne na starzenie, kwasy i zasady
- wysoka odporność mechaniczna
- niklowane kontakty
- wysokotermostabilny wkład
- przyjazna konstrukcja dzięki wymienialnym elementom
- odporność na sypiące się iskry

PORTY I STOCZNIE



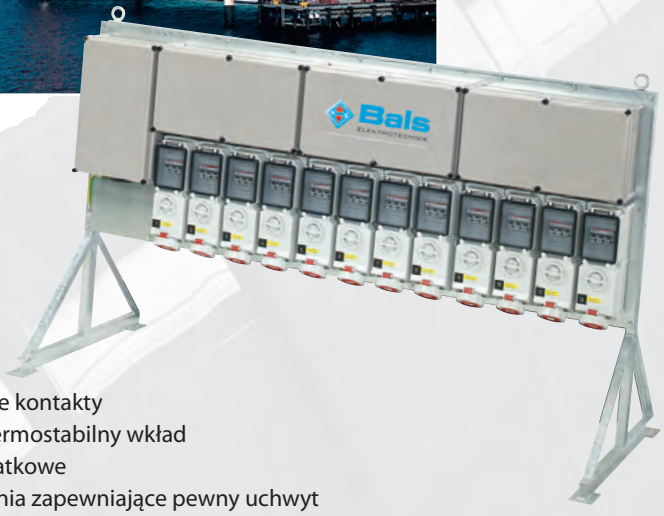

GÓRNICTWO





- niklowane kontakty
- wysokotermostabilny wkład
- zaciski klatkowe
- wyżłobienia zapewniające pewny uchwyt
- wprowadzenie przewodu przystosowane do ciężkich gumowych kabli
- odporność na korozję
- samo-gasnące

URZĄDZENIA BALS
BEZPIECZNE, TRWAŁE, PRZYJAZNE W INSTALACJI





- kontakty Kontex-Plus i zaciski klatkowe (63A i 125A)
- odporność na łączenie pod obciążeniem (63A nawet 690V)
- niklowane kontakty
- wysokotermostabilny wkład
- zewnętrzne części z stali nierdzewnej
- odporność na korozję
- wzmocnione mocowanie samozamykającej się pokrywy, możliwość manipulacji ponad 180°
- specjalny gwint dławika pozwala uzyskać wysoki moment obrotowy

Odporność na:

- oleje
- tłuszcz roślinne i zwierzęce
- środki czyszczące
- wtyczki i gniazda przenośne dostępne w stopniach ochrony IP 44, IP 55 oraz IP67
- przeźroczysta pokrywa rewizyjna do zatrzaskiwania, zakręcania, zamykania i plombowania







- niklowane kontakty
- wysokotermostabilny wkład
- zewnętrzne części z stali nierdzewnej
- odporność na amoniak i środki czyszczące

System CEE-Norm

Zapobiegając łączeniu wtyczek i gniazd o różnych napięciach i częstotliwościach znamionowych pracy, przyporządkowano różnym napięciom i częstotliwościom określone – różne względem siebie – pozycje bieguna ochronnego (uziemienia PE). Pozycja określana jest miarą godzinową, gdzie tarcza godzinowa odnosi się do czoła gniazda, natomiast pozycja styku ochronnego określa godzinę.
Poprzez odpowiednie ułożenie wpustu klina zawsze na godzinę 6h nie ma możliwości pomylenia systemu. Nawet w momencie uszkodzenia systemów zabezpieczeń gniazda lub wtyczki, nie ma możliwości niebezpiecznego połączenia, ponieważ średnica bolca ochronnego jest większa niż bolców roboczych i uniemożliwia połączenie.
Dodatkowo urządzenia CEE 63A i 125A wyposażone są w dodatkowy styk sterujący (pilot) wg. DIN EN 60309 część 2 i VDE 0623 część 20, który umożliwia zastosowanie blokady elektrycznej. Styk ten załączany jest przy wkładaniu wtyczki jako ostatni, a rozłączany jako pierwszy przy jej wyjmowaniu.

Obrazowe przedstawienie pozycji styku ochronnego gniazda przy napięciach znamionowych powyżej 50V zgodnie z DIN EN 60309 część 2 (VDE 0623 część 20)
Pozycja styku ochronnego wtyczek i wtyczek odbiornikowych jest lustrzanym odbiciem gniazda.

1. Głównie instalacje na statkach
2. Tylko dla chłodni kontenerowych

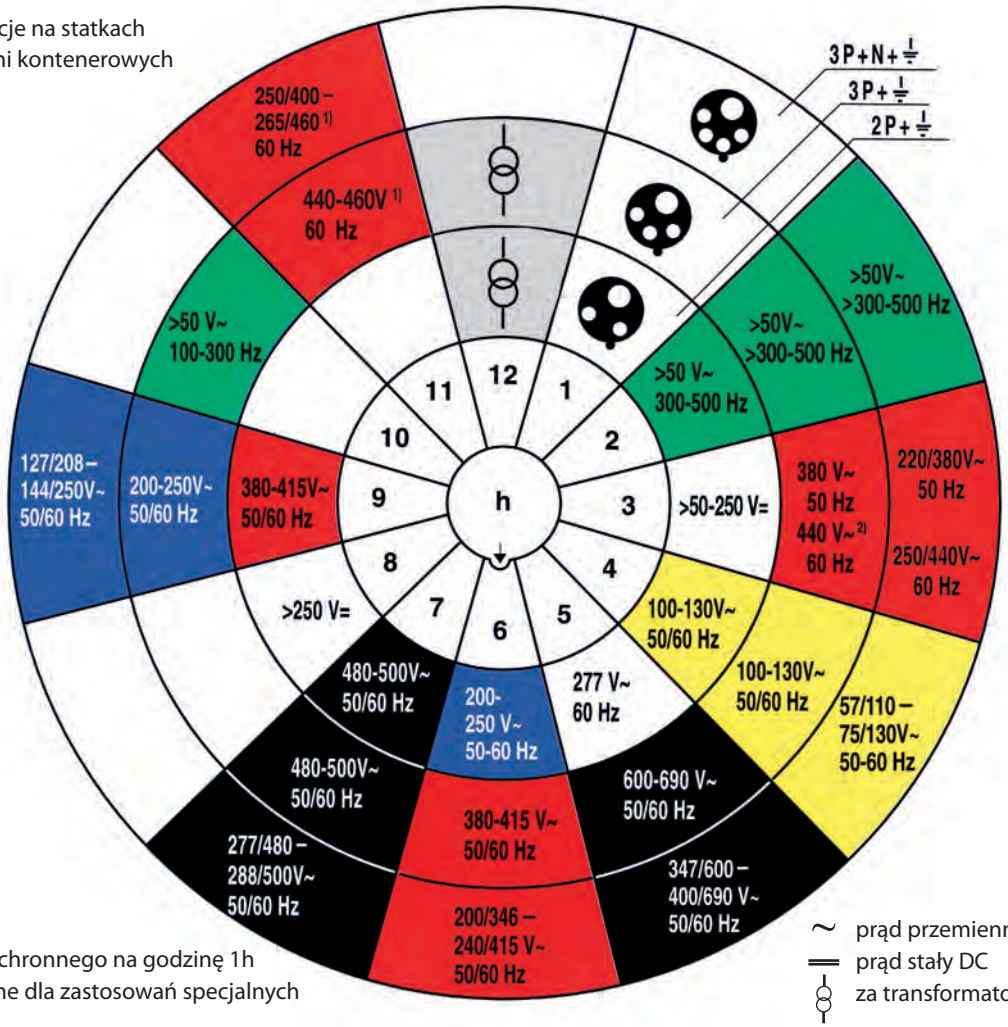

Uwaga:
położenie styku ochronnego na godzinę 1h
jest zarezerwowane dla zastosowań specjalnych

~ prąd przemienny AC
═ prąd stały DC
⧖ za transformatorem separującym

Rozmieszczenie styków dla gniazd i wtyczek CEE

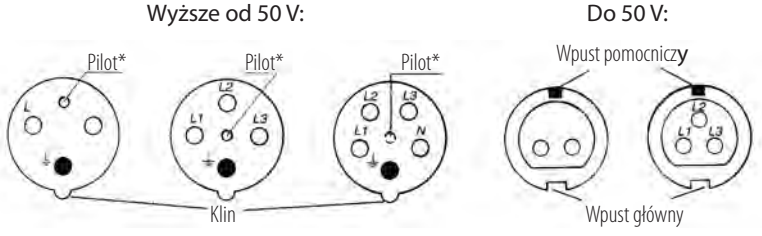

* tylko przy 63A i 125A

Położenie wpustu pomocniczego względem położenia wpustu głównego dla różnych napięć do 50V i częstotliwości do 500Hz zgodnie z DIN EN 60309 część 2 (VDE 0623 Część 20).

Liczba biegunów	Częstotliwość	Napięcie znamionowe	Położenie wpustu pomocniczego
2-, 3-bieg.	50 i 60	20-25	
	50 i 60	40-50	 12 h
	100-200	40-50	 4 h
	300	20-25 40-50	 2 h
	400	20-25 40-50	 3 h
	ponad 400-500	20-25 40-50	 11 h
	prąd stały	do 50	 10 h

Oznaczenia kolorami.

Dodatkowo do wymaganych oznaczeń różnych napięć i częstotliwości należy stosować kolory przedstawione w tabeli poniżej.

Napięcie znamionowe względnie częstotliwość	Kolor	RAL*
20-25 V	fioletowy	4001
40-50 V	biały	9002
100-130 V	żółty	1012
200-250 V	niebieski	5015
380-480 V	czerwony	3000
500-690 V	czarny	9005
ponad 60-500 Hz	zielony	6010

* nieokreślone przepisami (norma zakładowa)

Stopnie ochrony IP – klasyfikacja.

Stopnie ochrony IP według EN 60529 oraz DIN VDE 0470 część 1			
1 cyfra	Ochrona przed wtargnięciem ciał stałych	**2 cyfra**	Ochrona przed szkodliwym wtargnięciem wody
0	bez ochrony	0	bez ochrony
1	o średnicy większej niż 50 mm	1	krople spadającej prostopadle
2	o średnicy większej niż 12 mm	2	krople spadające pod kątem max. 15° od pionu
3	o średnicy większej niż 2,5 mm	3	rozpylanej pod kątem max. 60° od pionu
4	o średnicy większej niż 1 mm	4	rozpylanej ze wszystkich kierunków
5	pyłoodporne	5	strumień wody ze wszystkich kierunków
6	pyłoszczelne	6	zalanie
np. IP 57 5 pyłoodporne 7 ochrona przy zanurzeniu w wodzie w określonych warunkach ciśnienia i czasu		7	zanurzenie w wodzie w określonych warunkach ciśnienia i czasu
		8	zanurzenie w wodzie przy określonym ciśnieniu na nieokreślony czas

KONTEX PLUS KONTAKTY, KTÓRE ŁĄCZĄ



Systematycznie uwzględnialiśmy sugestie specjalistów oraz użytkowników do udoskonalenia konwencjonalnego kontaktu CEE i dzięki innowacyjnym ideom udało nam się technologię udoskonalić.

Wynikiem są kontakty **Kontex-Plus,** które wyraźnie różnią się sposobem produkcji, szybkością instalacji, niezawodnością w codziennych trudnych warunkach, od konwencjonalnych kontaktów.

TECHNICZNE ZALETY KONTAKTÓW KONTEX-PLUS

Gwint metryczny
M5 dla 63A
M10 dla 125A
zapewnia
odpowiedni
nacisk styku

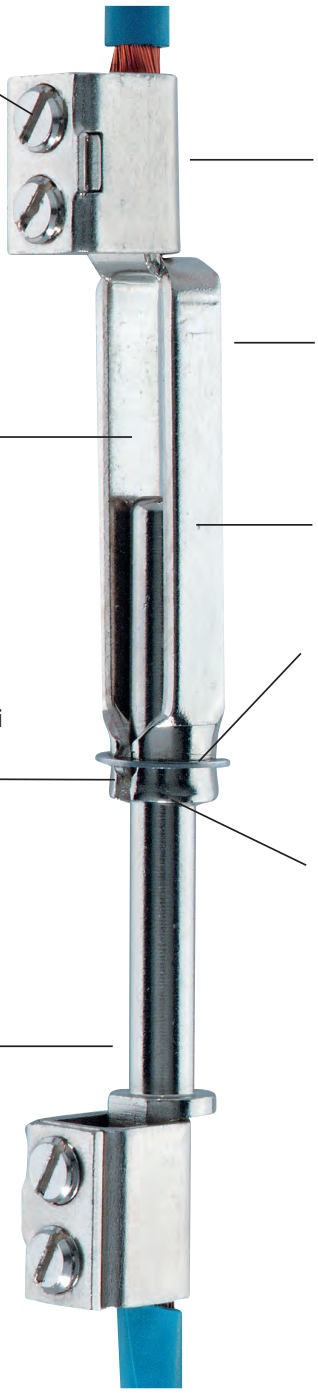

Zaciski klatkowe
Końcówki kablowe nie są wymagane,
duże powierzchnie stykowe
zapewniają doskonałą
przewodność właściwą

Jednoczęściowa tuleja
zapewniająca doskonałą przewodność właściwą

Otwarty zacisk kablowy
Pył i brud nie gromadzą się
na powierzchni zacisku,
dzięki czemu obniżone
zostaje potencjalne ryzyko
przegrzania

Niklowane styki
Wysokie parametry niklu
i specjalna budowa zacisku
(jest otwarty, nikiel ma identyczną
gęstość wewnątrz i na zewnątrz)

**Okrągła sprężyna dociskowa,
wykonana z nierdzewnej stali**
zapewnia stabilny nacisk styku
oraz optymalną siłę wprowadzania
i wyjmowania wtyczki

Specjalna budowa
zapobiega uszkodzeniom powierzchni
stykowej w przypadku wystąpienia
łuku elektrycznego

Specjalna budowa
Zapewnia samoczyszczenie się
powierzchni stykowej
tulei gniazda i bolca wtyku

Jednoczęściowy wtyk
zapewniający doskonałą
przewodność

QUICK CONNECT®

LEPSZA ALTERNATYWA DLA ŚRUBY



Technologia tulejowego zacisku sprężynowego przy wtyczkach 16 i 32A

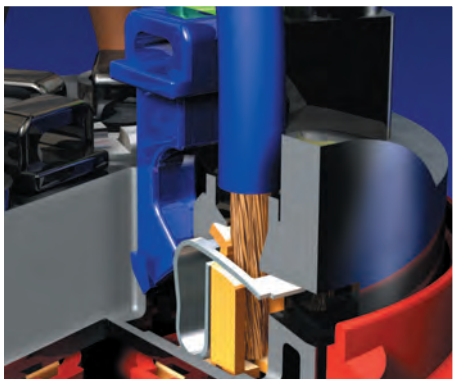

Technologia klatkowego zacisku sprężynowego przy gniazdach przenośnych, tablicowych, naściennych oraz wtyczkach 16 i 32A



63A Quick-Connect zacisk klatkowy w wtyczkach, gniazda przenośnych, tablicowych i naściennych 63A

- wynaleziona w 1998 r. i przez firmę Bals opatentowana bezśrubowa technologia szybkiego podłączania, oparta na zasadzie klatkowego zacisku sprężynowego
- oszczędność czasu w stosunku do tradycyjnych technik podłączenia do 75%
- szybkie, pewne i przede wszystkim kontrolowane podłączenie przewodu
- zacisk umożliwia podłączenie wszystkich rodzajów przewodów, pozwala na stosowanie drutu, linki, jak również przewodów tulejowanych bądź nie tulejowanych oraz wszystkie jakości przewodów niezależnie od przekroju i izolacji
- tuleje kablowe nie są wymagane
- po umieszczeniu odizolowanego przewodu, poprzez naciśnięcie palcem suwaka kontaktu, względnie rygla, zacisk zostaje w sposób widzialny, słyszalny, pewny i trwały zamknięty
- zaciski dostarczane są w stanie otwartym, siła nacisku jest ustawiona w sposób optymalny
- zmiana podłączenia nie stanowi problemu poprzez ponowne użycie rygla, względnie suwaka, kontaktu, przewód zostaje zwolniony i może, w przeciwieństwie do technologii zacisku nacinającego, bez dodatkowych czynności zostać znowu użyty
- Quick-Connect nie wymaga konserwacji, jest niewrażliwy na wstrząsy, wibracje i wahania temperatury

Następujące przekroje przewodów mogą być stosowane w urządzeniach Quick-Connect:

Quick-Connect wtyczki i gniazda przenośne 16A	1 mm^2 - 2,5 mm^2	przewód giętki
Quick-Connect gniazda tablicowe i naścienne16A	1,5 mm^2 - 4 mm^2	przewód sztywny i wielożyłowy
Quick-Connect wtyczki i gniazda przenośne 32A	2,5 mm^2 - 6 mm^2	przewód giętki
Quick-Connect gniazda tablicowe i naścienne32A	2,5 mm^2 - 10 mm^2	przewód sztywny i wielożyłowy
Quick-Connect wtyczki i gniazda przenośne 63A	6 mm^2 - 16 mm^2	przewód giętki
Quick-Connect gniazda tablicowe i naścienne 63A	6 mm^2 - 25 mm^2	przewód sztywny i wielożyłowy

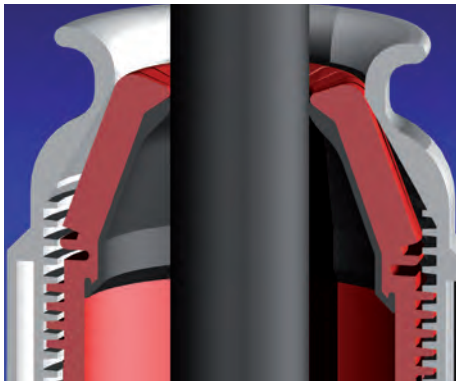

- wynaleziony przez firmę Bals w roku 2002 system uszczelniania dławika kablowego z zintegrowanym odciążeniem naprężeń przewodu

- dławnica dzięki piłokształtnemu gwintowi uniemożliwia samo poluzowanie i nieumyślne otwarcie w czasie wkładania lub wyjmowania urządzenia

- trwale wtryśnięta uszczelka gumowa uniemożliwia zagubienie oraz ułatwia podłączenie. Eliminuje czasochłonne dopasowywanie uszczelki warstwowej



- dławiki w systemie Multi-Grip osiągają minimum stopień ochrony IP 67

- woda nie pozostaje już w leju wprowadzenia przewodu, ale upływa przez specjalny otwór w nakrętce

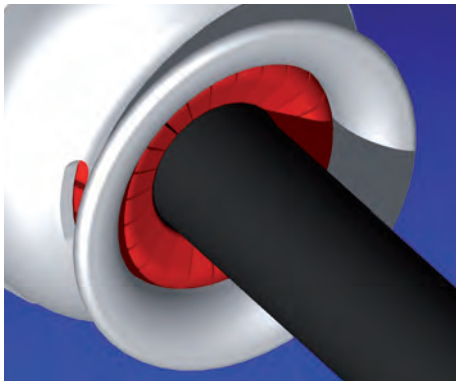

- dławik z odciążeniem naprężeń przewodu znajduje się przed wtryśniętą uszczelką i zabezpiecza pomimo ruchu przewodu przed wnikaniem wody i brudu do wewnątrz

- wytrzymałość dławika z odciążeniem naprężeń przekracza wielokrotnie wartości przewidziane w normach IEC 60309, EN 60309, VDE 0623

- sprawdzenie stanu dławika jest możliwe z zewnątrz bez otwierania urządzenia

Multi-Grip dopasowuje się do wszystkich rodzajów kabli i przewodów!
System można użytkować z następującymi przekrojami przewodów, bez utraty szczelności oraz własności odciążenia naprężeń przewodu.

Standard TE- i TE-Plus	Przekrój kabla
16A 3 i 4 pol. TE i TE-Plus	Ø8 mm - Ø18 mm
16A 5pol. TE i TE-Plus	Ø10 mm - Ø21 mm
32A 3 i 4pol. TE i TE-Plus	Ø11 mm - Ø23 mm
32A 5pol. TE i TE-Plus	Ø13 mm - Ø27 mm
63A 3-5pol. TE i TE-Plus	Ø16 mm - Ø36 mm

Standard TLS- i QC-	Przekrój kabla
TLS 16A 3/4/5 pol.	Ø8 mm - Ø18 mm
TLS 32A 3/4/5 pol.	Ø11 mm - Ø23 mm
QC-Standard 16A 3/4/5 pol.	Ø8 mm - Ø18 mm
QC-Standard 32A 3/4/5 pol.	Ø11 mm - Ø23 mm

dla urządzeń 16A jest dostępna redukcja Typ 29 129 (patrz str. 211)


GNIAZDA

Bals-Polska
ELEKTROTECHNIKA Sp. z o.o.

GNIAZDA

gniazda naścienne oraz tablicowe
16A i 32A w technologii bezśrubowe Quick-Connect

ZAWARTOŚĆ

Gniazda naścienne
Strony 17-26



Gniazda tablicowe
Strony 27-40



Jakość, która przekonuje

Preferowane obszary zastosowań:



Budownictwo

Kampingi



Przemysł



Budownictwo indywidualne



Rolnictwo



Żegluga

GNIAZDA NAŚCIENNE

z bezśrubową technologią Quick Connect
PN-IEC 60309, EN 60309, VDE 0623
Stopień ochrony IP 44

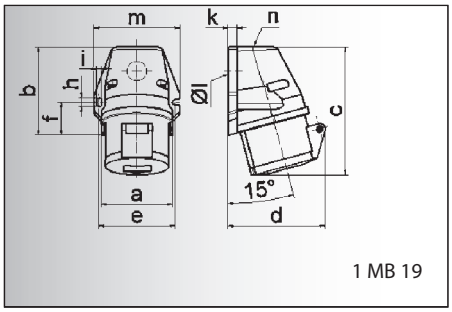

1 MB 19

Prąd [A]	16	16	16	32	32	32
Bieguny	3	4	5	3	4	5
a	59,5	72,4	72,4	79,1	79,1	79,1
b	90,0	90,0	90,0	92,0	92,0	92,0
c	130,0	130,0	131,0	142,0	142,0	142,0
d	85,0	96,0	98,0	103,0	103,0	106,0
e	62,0	77,0	77,0	84,0	84,0	84,0
f	33,5	33,5	33,5	30,0	30,0	30,0
h	9,0	9,0	9,0	9,0	9,0	9,0
i	5,5	5,5	5,5	5,5	5,5	5,5
k	8,0	9,0	9,0	9,0	9,0	9,0
l ø	21,0	21,0	21,0	21,0	21,0	21,0
m	72,0	87,0	87,0	94,0	94,0	94,0
n	M 20	M 25	M 25	M 25	M 25	M 25
Przewód mm² min	1,5	1,5	1,5	2,5	2,5	2,5
Przewód mm² max	4	4	4	10	10	10

Gniazdo naścienne Quick-Connect

- Zaciski bezśrubowe
- Kontakty Kontex
- Wprowadzenie przewodu: 1 x z góry (otwarte), 1 x z dołu (zamknięte)
- Stopień ochrony IP 44

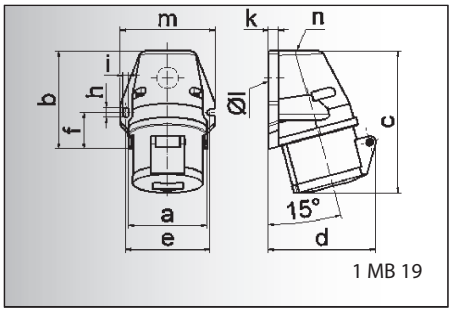

1 MB 19

Prąd [A]	16	16	16	32	32	32
Bieguny	3	4	5	3	4	5
a	59,5	72,4	72,4	79,1	79,1	79,1
b	90,0	90,0	90,0	92,0	92,0	92,0
c	130,0	130,0	131,0	142,0	142,0	142,0
d	85,0	96,0	98,0	103,0	103,0	106,0
e	62,0	77,0	77,0	84,0	84,0	84,0
f	33,5	33,5	33,5	30,0	30,0	30,0
h	9,0	9,0	9,0	9,0	9,0	9,0
i	5,5	5,5	5,5	5,5	5,5	5,5
k	8,0	9,0	9,0	9,0	9,0	9,0
l ø	21,0	21,0	21,0	21,0	21,0	21,0
m	72,0	87,0	87,0	94,0	94,0	94,0
n	M 20	M 25	M 25	M 25	M 25	M 25
Przewód mm² min	1,5	1,5	1,5	2,5	2,5	2,5
Przewód mm² max	4	4	4	10	10	10

Gniazdo naścienne

- Zaciski śrubowe
- Wprowadzenie przewodu: 1 x z góry (otwarte), 1 x z dołu (zamknięte)
- Stopień ochrony IP 44

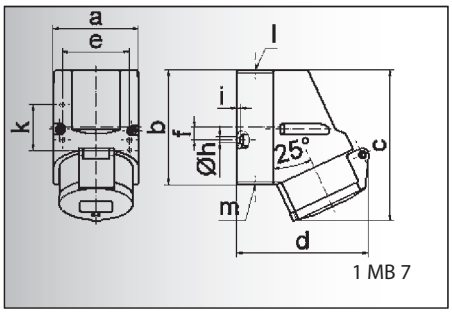

1 MB 7

Prąd [A]	16	16	16
Bieguny	3	4	5
a	64,0	75,0	75,0
b	87,0	100,0	100,0
c	117,0	129,0	131,0
d	103,0	108,0	116,0
e	51,0	59,0	59,0
f	-	11,0	11,0
h ø	4,1	5,1	5,1
i	4,5	4,5	4,5
k	40,0	-	-
l	M 20	M 20	M 20
m	dla M 20	dla M 20	dla M 20
Przewód mm² min	1,5	1,5	1,5
Przewód mm² max	4	4	4

Gniazdo naścienne Quick-Connect

- Zaciski bezśrubowe
- Kontakty Kontex
- Wprowadzenie przewodu: 1 x z góry (otwarte), 1 x z dołu (zamknięte), 1 x z tyłu (zamknięte)
- Możliwość obrócenia podstawy obudowy o 180°
- Stopień ochrony IP 44

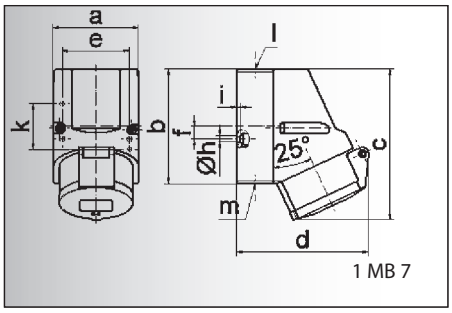

1 MB 7

Prąd [A]	16	16	16
Bieguny	3	4	5
a	64,0	75,0	75,0
b	87,0	100,0	100,0
c	117,0	129,0	131,0
d	103,0	108,0	116,0
e	51,0	59,0	59,0
f	-	11,0	11,0
h ø	4,1	5,1	5,1
i	4,5	4,5	4,5
k	40,0	-	-
l	M 20	M 20	M 20
m	dla M 20	dla M 20	dla M 20
Przewód mm² min	1,5	1,5	1,5
Przewód mm² max	4	4	4

Gniazdo naścienne

- Zaciski śrubowe
- Wprowadzenie przewodu: 1 x z góry (otwarte), 1 x z dołu (zamknięte), 1 x z tyłu (zamknięte)
- Możliwość obrócenia podstawy obudowy o 180°
- Stopień ochrony IP 44

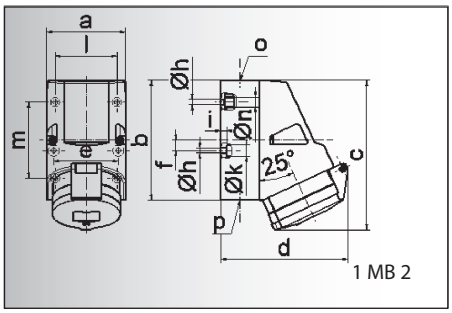

1 MB 2

Prąd [A]	16	16	32	32	32
Bieguny	4	5	3	4	5
a	83,0	83,0	83,0	83,0	83,0
b	126,0	126,0	126,0	126,0	126,0
c	153,0	155,0	155,0	155,0	155,0
d	127,0	130,0	130,0	130,0	136,0
e	68,0	68,0	68,0	68,0	68,0
f	11,0	11,0	11,0	11,0	11,0
h ø	5,5	5,5	5,5	5,5	5,5
i	6,5	6,5	6,5	6,5	6,5
k ø	12,0	12,0	12,0	12,0	12,0
l	65,0	65,0	65,0	65,0	65,0
m	80,0	80,0	80,0	80,0	80,0
n ø	10,0	10,0	10,0	10,0	10,0
o	M 25	M 25	M 25	M 25	M 25
p	2 x M 25	2 x M 25	2 x M 25	2 x M 25	2 x M 25
Przewód mm² min	1,5	1,5	2,5	2,5	2,5
Przewód mm² max	4	4	10	10	10

Gniazdo naścienne Quick-Connect

- Zaciski bezśrubowe
- Kontakty Kontex
- Wprowadzenie przewodu: 1 x z góry (otwarte), 2 x z dołu (zamknięte)
- Możliwość obrócenia podstawy obudowy o 180°
- Przystosowane do łączenia przelotowego z zastosowaniem specjalnych zacisków
- Stopień ochrony IP 44

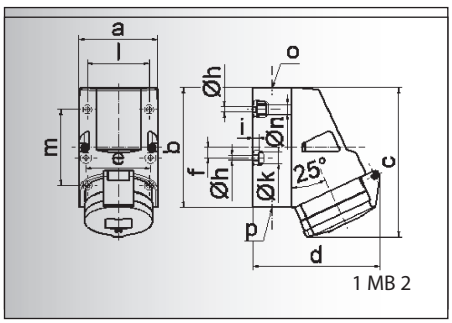

1 MB 2

Prąd [A]	16	16	32	32	32
Bieguny	4	5	3	4	5
a	83,0	83,0	83,0	83,0	83,0
b	126,0	126,0	126,0	126,0	126,0
c	153,0	155,0	155,0	155,0	155,0
d	127,0	130,0	130,0	130,0	136,0
e	68,0	68,0	68,0	68,0	68,0
f	11,0	11,0	11,0	11,0	11,0
h ø	5,5	5,5	5,5	5,5	5,5
i	6,5	6,5	6,5	6,5	6,5
k ø	12,0	12,0	12,0	12,0	12,0
l	65,0	65,0	65,0	65,0	65,0
m	80,0	80,0	80,0	80,0	80,0
n ø	10,0	10,0	10,0	10,0	10,0
o	M 25	M 25	M 25	M 25	M 25
p	2 x M 25	2 x M 25	2 x M 25	2 x M 25	2 x M 25
Przewód mm² min	1,5	1,5	2,5	2,5	2,5
Przewód mm² max	4	4	10	10	10

Gniazdo naścienne

- Zaciski śrubowe
- Wprowadzenie przewodu: 1 x z góry (otwarte), 2 x z dołu (zamknięte)
- Możliwość obrócenia podstawy obudowy o 180°
- 4 otwory montażowe w podstawie obudowy
- Stopień ochrony IP 44

dalsze informacje na stronie www.bals.com; www.bals.pl · inne wartości napięć i częstotliwości dostępne na zamówienie

Bals-Polska
ELEKTROTECHNIKA Sp. z o.o.

Liczba biegunów: 2P+E (3), 3P+E (4), 3P+N+E (5)

Prąd [A]	Bieguny	110V 50-60 Hz	230V 50-60 Hz	400V 50-60 Hz	500V 50-60 Hz	100-300 Hz >50V	301-500 Hz >50V	Sztuk	g Szt.
		3pol 4pol 5pol	3pol 4pol 5pol	3pol 4pol 5pol	3pol 4pol 5pol	3pol 4pol 5pol	3pol 4pol 5pol		
		4h 4h 4h	6h 9h 9h	9h 6h 6h	7h 7h 7h	10h 10h 10h	2h 2h 2h		
16	3	11 912	11 895					10	180
16	4		11 910	11 905	11 914	11 0027	11 0030	10	210
16	5			11 2001				10	230
32	3	11 918	11 919					10	275
32	4		11 921	11 922	11 924			10	295
32	5			11 2002				10	330



Rysunek Typ: 11 2001

16	3	11 897	11 765					10	190
16	4	11 722	11 652	11 645	11 723			10	230
16	5	11 724	11 725	10 0	11 726		11 0129	10	250
32	3	11 832	11 651					10	290
32	4	11 735	11 653	11 646	11 736	11 836	11 0130	10	310
32	5	11 737	11 738	10 1	11 739			10	325

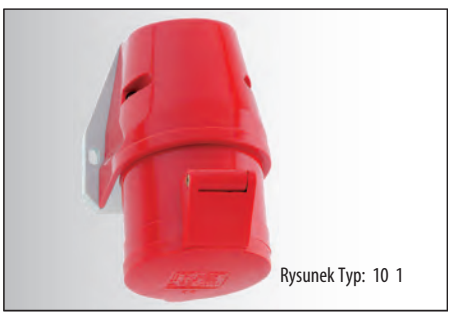
Rysunek Typ: 10 1

16	3	11 928	11 930	11 931	11 932	11 933	11 934	10	205
16	4	11 935	11 908	11 907	11 911	11 936	11 937	10	260
16	5	11 938	11 939	11 906	11 940	11 941	11 942	10	280



Rysunek Typ: 11 906

16	3	11 0	11 1	11 2	11 050	11 169	11 031	10	210
16	4	11 3	11 4	11 5	11 6	11 7	11 8	10	270
16	5	11 10	11 11	10 2	11 030	11 043	11 09	10	290

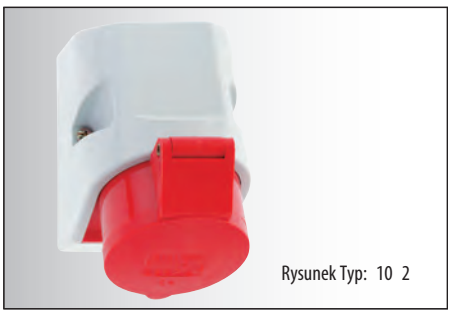
Rysunek Typ: 10 2

16	4			11 944	11 945			10	320
16	5			11 909	11 947			10	340
32	3	11 948	11 949					10	390
32	4		11 955	11 956	11 957	11 0073		10	410
32	5	11 960	11 0322	11 962	11 963			10	425



Rysunek Typ: 11 909

16	4	11 849	11 424	11 344	11 425	11 616		10	340
16	5	11 0054	11 375	10 6	11 219		11 755	10	355
32	3	11 13	11 14	11 15	11 794	11 426	11 193	10	380
32	4	11 16	11 17	11 18	11 19	11 20	11 21	10	400
32	5	11 22	11 23	10 3	11 023	11 146	11 124	10	415


Rysunek Typ: 10 3

dalsze informacje na stronie www.bals.com; www.bals.pl · inne wartości napięć i częstotliwości dostępne na zamówienie

GNIAZDA NAŚCIENNE

63A częściowo z bezśrubową technologią Quick Connect
PN-IEC 60309, EN 60309, VDE 0623
Stopień ochrony IP 44, 67

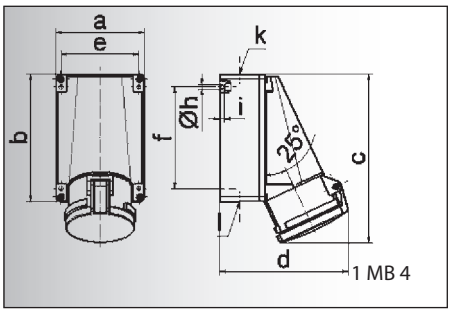

Prąd [A]	63	63	63
Bieguny	3	4	5
a	118,0	118,0	118,0
b	170,0	170,0	170,0
c	223,0	223,0	223,0
d	168,0	168,0	168,0
e	104,0	104,0	104,0
f	136,0	136,0	136,0
h ø	6,1	6,1	6,1
i	6,0	6,0	6,0
k	M 40	M 40	M 40
l	M 32/32	M 32/32	M 32/32
Przewód mm² min	6	6	6
Przewód mm² max	25	25	25

Gniazdo naścienne
- Zaciski śrubowe - klatkowe
- Kontakty Kontex-Plus
- Wprowadzenie przewodu: 1 x z góry (otwarte), 2 x z dołu (zamknięte)
- Możliwość obrócenia podstawy obudowy o 180°
- Wysokotermostabilny wkład
- Stopień ochrony IP 44

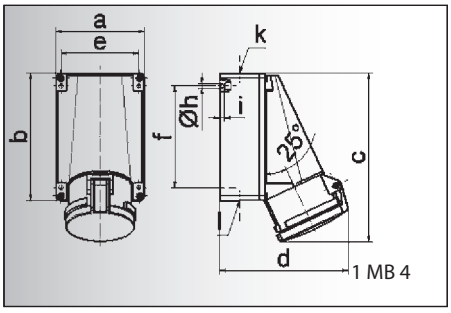

Prąd [A]	63	63
Bieguny	4	5
a	118,0	118,0
b	170,0	170,0
c	223,0	223,0
d	168,0	168,0
e	104,0	104,0
f	136,0	136,0
h ø	6,1	6,1
i	6,0	6,0
k	M 40	M 40
l	M 32/32	M 32/32
Przewód mm² min	6	6
Przewód mm² max	25	25

Gniazdo naścienne Quick-Connect
- Zaciski bezśrubowe - klatkowe
- Kontakty Kontex-Plus
- Wprowadzenie przewodu: 1 x z góry (otwarte), 2 x z dołu (zamknięte)
- Możliwość obrócenia podstawy obudowy o 180°
- Wysokotermostabilny wkład
- Stopień ochrony IP 44

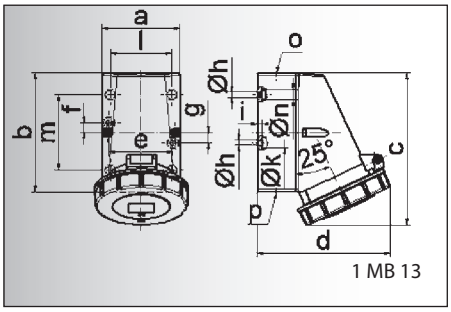

Prąd [A]	16	16	16	32	32	32
Bieguny	3	4	5	3	4	5
a	64,0	75,0	75,0	83,0	83,0	83,0
b	87,0	100,0	100,0	126,0	126,0	126,0
c	115,0	130,0	130,0	160,0	160,0	160,0
d	103,0	110,0	115,0	129,0	129,0	135,0
e	51,0	59,0	59,0	68,0	68,0	68,0
f	20,0	11,0	11,0	11,0	11,0	11,0
g	20,0	-	-	-	-	-
h ø	4,1	5,1	5,1	5,5	5,5	5,5
i	4,5	4,5	4,5	6,5	6,5	6,5
k ø	8,0	10,0	10,0	12,0	12,0	12,0
l	-	-	-	65,0	65,0	65,0
m	-	-	-	80,0	80,0	80,0
n ø	-	-	-	10,0	10,0	10,0
o	M 20	M 20	M 20	M 25	M 25	M 25
p	dla M 20	dla M 20	dla M 20	2 x M 25	2 x M 25	2 x M 25
Przewód mm² min	1,5	1,5	1,5	2,5	2,5	2,5
Przewód mm² max	4	4	4	10	10	10

Gniazdo naścienne
- Zaciski śrubowe
- Wprowadzenie przewodu: 1 x z góry (otwarte), 1 x przy 16A 2xprzy 32A z dołu (zamknięte)
- Możliwość obrócenia podstawy obudowy o 180°
- Stopień ochrony IP 67

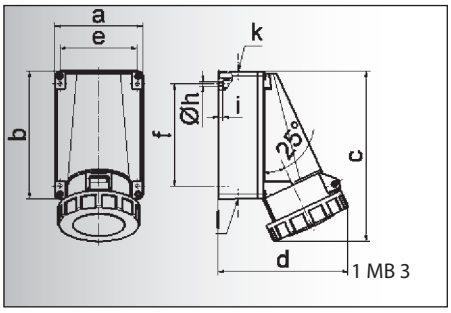

Prąd [A]	63	63	63
Bieguny	3	4	5
a	118,0	118,0	118,0
b	170,0	170,0	170,0
c	228,0	228,0	228,0
d	176,0	176,0	176,0
e	104,0	104,0	104,0
f	136,0	136,0	136,0
h ø	6,1	6,1	6,1
i	6,0	6,0	6,0
k	M 40	M 40	M 40
l	M 32/32	M 32/32	M 32/32
Przewód mm² min	6	6	6
Przewód mm² max	25	25	25

Gniazdo naścienne
- Zaciski śrubowe
- Wprowadzenie przewodu: 1 x z góry (otwarte), 1 x przy 16A 2xprzy 32A z dołu (zamknięte)
- Możliwość obrócenia podstawy obudowy o 180°
- Stopień ochrony IP 67

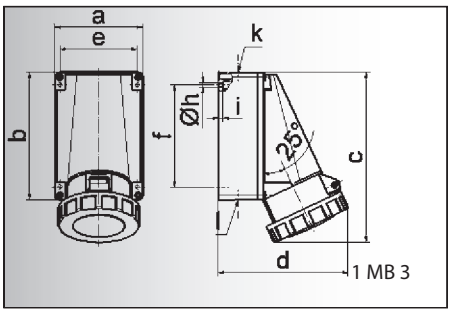

Prąd [A]	63	63
Bieguny	4	5
a	118,0	118,0
b	170,0	170,0
c	228,0	228,0
d	176,0	176,0
e	104,0	104,0
f	136,0	136,0
h ø	6,1	6,1
i	6,0	6,0
k	M 40	M 40
l	M 32/32	M 32/32
Przewód mm² min	6	6
Przewód mm² max	25	25

Gniazdo naścienne Quick-Connect
- Zaciski bezśrubowe - klatkowe
- Kontakty Kontex-Plus
- Wprowadzenie przewodu: 1 x z góry (otwarte), 1 x z dołu (zamknięte)
- Możliwość obrócenia podstawy obudowy o 180°
- Wysokotermostabilny wkład
- Stopień ochrony IP 67

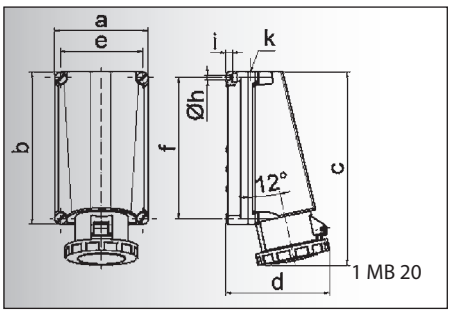

Prąd [A]	125	125	125
Bieguny	3	4	5
a	160,0	160,0	160,0
b	260,0	260,0	260,0
c	330,0	330,0	330,0
d	168,0	168,0	168,0
e	140,0	140,0	140,0
f	240,0	240,0	240,0
h ø	8,3	8,3	8,3
i	10,0	10,0	10,0
k	M 50	M 50	M 50
Przewód mm² min	25	25	25
Przewód mm² max	70	70	70

Gniazdo naścienne
- Zaciski śrubowe - klatkowe
- Kontakty Kontex-Plus
- Wprowadzenie przewodu: 1 x M50 z góry
- Wysokotermostabilny wkład
- Niklowane styki
- Stopień ochrony IP 67

Liczba biegunów

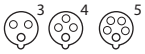

2P+E 3P+E 3P+N+E

Prąd [A]	Bieguny	110V 50-60 Hz 3pol 4h	4pol 4h	5pol 4h	230V 50-60 Hz 3pol 6h	4pol 9h	5pol 9h	400V 50-60 Hz 3pol 9h	4pol 6h	5pol 6h	500V 50-60 Hz 3pol 7h	4pol 7h	5pol 7h	100-300 Hz >50V 3pol 10h	4pol 10h	5pol 10h	301-500 Hz >50V 3pol 2h	4pol 2h	5pol 2h	Sztuk	g Szt.
63	3	11 06			**11 04**			11 07			11 795			11 345			11 640			5	825
63	4	11 25			11 26			**11 27**			11 28			11 221			11 051			5	885
63	5	11 29			11 30			**11 24**			11 208			11 429			11 08			5	930



Rysunek Typ: 11 24

63	4							**11 0415**												5	825
63	5							**11 0383**												5	885



Rysunek Typ: 11 0415

16	3	11 32			**11 33**			11 34			11 320			11 350			11 027			10	230
16	4	11 35			11 36			**11 37**			11 38			11 39			11 40			10	285
16	5	11 41			11 42			**11 43**			11 343			11 390			11 342			10	320
32	3	11 44			**11 45**			11 46												10	410
32	4	11 47			11 48			**11 49**			11 50			11 51			11 52			10	425
32	5	11 53			11 54			**11 55**			11 326			11 432			11 025			10	460



Rysunek Typ: 11 55

63	3	11 56			**11 57**			11 58												5	865
63	4	11 59			11 60			**11 61**			11 62			11 433			11 341			5	925
63	5	11 63			11 64			**11 12**			11 017			11 368			11 126			5	970

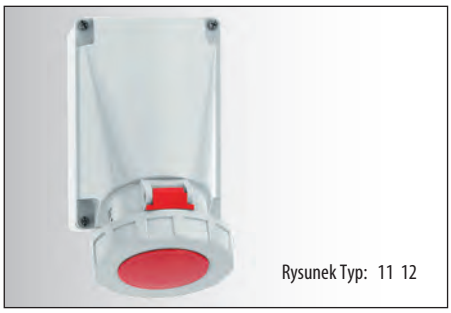

Rysunek Typ: 11 12

63	4							**11 0416**												5	865
63	5							**11 0413**												5	925



Rysunek Typ: 11 0413

125	3	11 436			**11 437**			11 438												1	1570
125	4	11 439			11 440			**11 441**			11 442			11 443			11 444			1	2040
125	5	11 445			11 446			**11 447**												1	2135

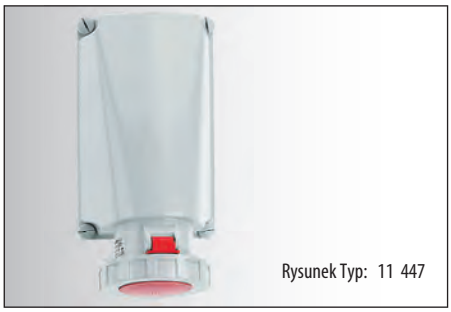

Rysunek Typ: 11 447

przy gniazdach 63A i 125A ze stykiem pomocniczym (pilot) proszę dodać „P" do numeru katalogowego
dalsze informacje na stronie www.bals.com; www.bals.pl · Inne wartości napięć i częstotliwości dostępne na zamówienie

GNIAZDA NAŚCIENNE

z dużą przestrzenią łączeniową
z bezśrubową technologią Quick Connect
PN-IEC 60309, EN 60309, VDE 0623
Stopień ochrony IP 44

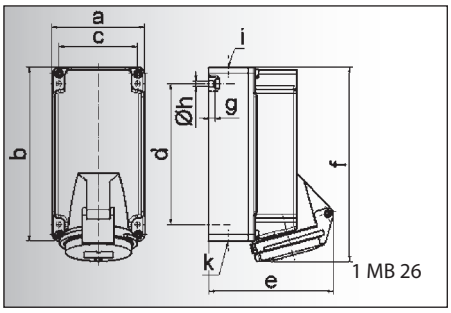

Prąd [A]	16	16	16
Bieguny	3	4	5
a	90,0	90,0	90,0
b	170,0	170,0	170,0
c	77,0	77,0	77,0
d	137,5	137,5	137,5
e	109,0	115,0	124,0
f	188,0	189,0	190,0
g	6,5	6,5	6,5
h ø	5,5	5,5	5,5
i	M 20	M 20	M 20
k	M 20/25	M 20/25	M 20/25
Przewód mm² min	1,5	1,5	1,5
Przewód mm² max	4	4	4

Gniazdo naścienne Quick-Connect TE

- Zaciski bezśrubowe
- Kontakty Kontex
- Wysokotermostabilny wkład
- Niklowane styki
- Z dużą przestrzenią łączeniową
- Stopień ochrony IP 44

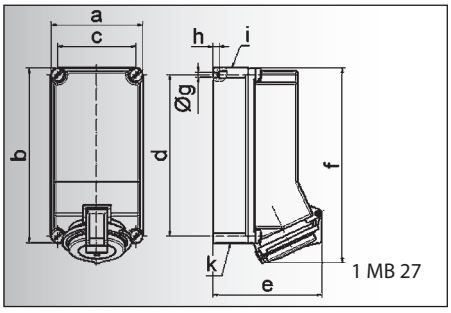

Prąd [A]	16	32	32	32
Bieguny	5	3	4	5
a	118,0	118,0	118,0	118,0
b	225,0	225,0	225,0	225,0
c	101,0	101,0	101,0	101,0
d	208,0	208,0	208,0	208,0
e	130,0	135,0	135,0	141,0
f	242,0	250,0	250,0	250,0
g ø	6,5	6,5	6,5	6,5
h	8,0	8,0	8,0	8,0
i	2xM 25	2xM 25	2xM 25	2xM 25
k	2xM 25	2xM 25	2xM 25	2xM 25
Przewód mm² min	1,5	2,5	2,5	2,5
Przewód mm² max	4	10	10	10

Gniazdo naścienne Quick-Connect TE

- Zaciski bezśrubowe
- Kontakty Kontex
- Wysokotermostabilny wkład
- Niklowane styki
- Z dużą przestrzenią łączeniową
- Stopień ochrony IP 44

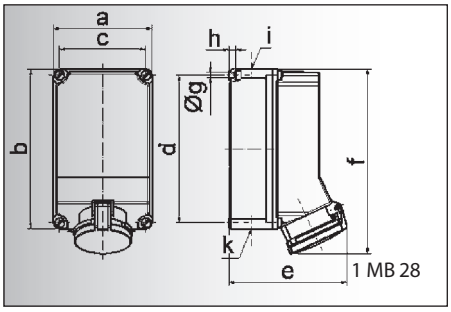

Prąd [A]	63	63	63
Bieguny	3	4	5
a	160,0	160,0	160,0
b	260,0	260,0	260,0
c	140,0	140,0	140,0
d	240,0	240,0	240,0
e	184,0	184,0	184,0
f	302,0	302,0	302,0
g ø	8,1	8,1	8,1
h	10,0	10,0	10,0
i	M 40	M 40	M 40
k	M 32/40	M 32/40	M 32/40
Przewód mm² min	6	6	6
Przewód mm² max	25	25	25

Gniazdo naścienne TE

- Zaciski śrubowe
- Kontakty Kontex-Plus
- Wysokotermostabilny wkład
- Zaciski klatkowe
- Z dużą przestrzenią łączeniową
- Stopień ochrony IP 44

GNIAZDA NAŚCIENNE

z bezśrubową technologią Quick Connect
PN-IEC 60309, EN 60309, VDE 0623
Stopień ochrony IP 44

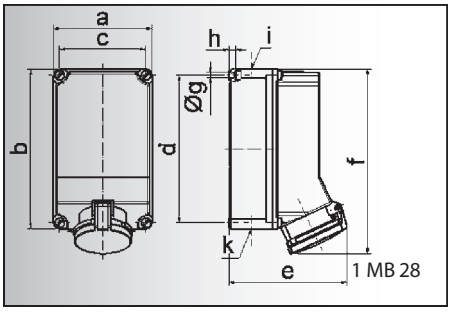

Prąd [A]	63	63
Bieguny	4	5
a	160,0	160,0
b	260,0	260,0
c	140,0	140,0
d	240,0	240,0
e	184,0	184,0
f	302,0	302,0
g ø	8,1	8,1
h	10,0	10,0
i	M 40	M 40
k	M 32/40	M 32/40
Przewód mm² min	6	6
Przewód mm² max	25	25

Gniazdo naścienne Quick-Connect TE

- Zaciski bezśrubowe
- Kontakty Kontex-Plus
- Wysokotermostabilny wkład
- Zaciski klatkowe
- Z dużą przestrzenią łączeniową
- Stopień ochrony IP 44



Liczba biegunów 2P+E	3P+E	3P+N+E	110V 50-60 Hz	230V 50-60 Hz	400V 50-60 Hz	500V 50-60 Hz	100-300 Hz >50V	301-500 Hz >50V		
Prąd [A]	Bieguny		3pol 4pol 5pol 4h 4h 4h	3pol 4pol 5pol 6h 9h 9h	3pol 4pol 5pol 9h 6h 6h	3pol 4pol 5pol 7h 7h 7h	3pol 4pol 5pol 10h 10h 10h	3pol 4pol 5pol 2h 2h 2h	Sztuk	g Szt.
16	3		11 994	**11 448**					1	380
16	4			11 995	**11 449**	11 0018			1	400
16	5				**11 451**				1	430



16	5			**11 0098**					1	680
32	3	11 996	**11 997**						1	760
32	4		11 998	**11 999**	11 0019				1	780
32	5			**11 0000**					1	830



63	3		**11 464**						1	1610
63	4			**11 465**	11 466				1	1610
63	5			**11 467**					1	1720



63	4			**11 0486**					1	1580
63	5			**11 0487**					1	1690

przy gniazdach 63A i 125A ze stykiem pomocniczym (pilot) proszę dodać „P" do numeru katalogowego
dalsze informacje na stronie www.bals.com; www.bals.pl · Inne wartości napięć i częstotliwości dostępne na zamówienie

GNIAZDA NAŚCIENNE

z dużą przestrzenią łączeniową
16A, 32A oraz częściowo 63A
z bezśrubową technologią Quick Connect
PN-IEC 60309, EN 60309, VDE 0623
Stopień ochrony IP 67

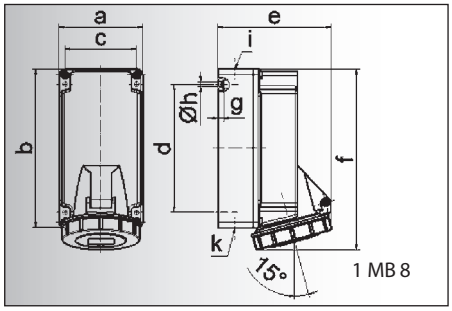

1 MB 8

Prąd [A]	16	16	16
Bieguny	3	4	5
a	90,0	90,0	90,0
b	170,0	170,0	170,0
c	77,0	77,0	77,0
d	137,5	137,5	137,5
e	108,0	115,0	122,0
f	191,5	191,5	195,0
g	6,5	6,5	6,5
h ø	5,5	5,5	5,5
i	M 20	M 20	M 20
k	M 20/25	M 20/25	M 20/25
Przewód mm² min	1,5	1,5	1,5
Przewód mm² max	4	4	4

Gniazdo naścienne Quick-Connect TE
- Zaciski bezśrubowe
- Kontakty Kontex
- Wysokotermostabilny wkład
- Niklowane styki
- Z dużą przestrzenią łączeniową
- Stopień ochrony IP 67

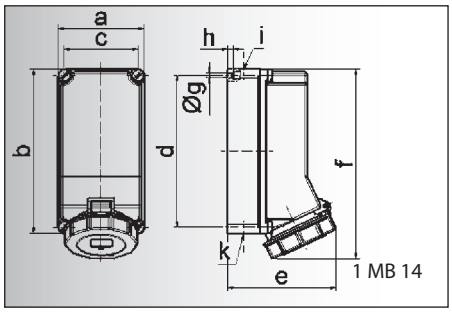

1 MB 14

Prąd [A]	32	32	32
Bieguny	3	4	5
a	118,0	118,0	118,0
b	225,0	225,0	225,0
c	101,0	101,0	101,0
d	208,0	208,0	208,0
e	143,0	143,0	149,0
f	255,0	255,0	255,0
g ø	6,5	6,5	6,5
h	8,0	8,0	8,0
i	2xM 25	2xM 25	2xM 25
k	2xM 25	2xM 25	2xM 25
Przewód mm² min	2,5	2,5	2,5
Przewód mm² max	10	10	10

Gniazdo naścienne Quick-Connect TE
- Zaciski bezśrubowe
- Kontakty Kontex
- Wysokotermostabilny wkład
- Niklowane styki
- Z dużą przestrzenią łączeniową
- Stopień ochrony IP 67

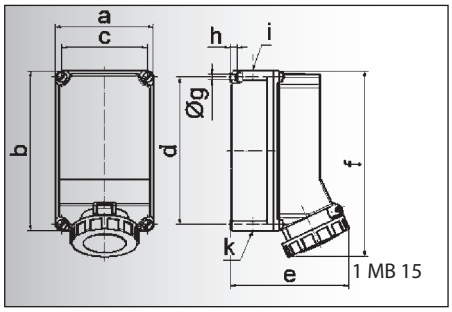

1 MB 15

Prąd [A]	63	63	63
Bieguny	3	4	5
a	160,0	160,0	160,0
b	260,0	260,0	260,0
c	140,0	140,0	140,0
d	240,0	240,0	240,0
e	195,0	195,0	195,0
f	304,0	304,0	304,0
g ø	8,1	8,1	8,1
h	10,0	10,0	10,0
i	M 40	M 40	M 40
k	M 32/40	M 32/40	M 32/40
Przewód mm² min	6	6	6
Przewód mm² max	25	25	25

Gniazdo naścienne
- Zaciski śrubowe
- Kontakty Kontex-Plus
- Wysokotermostabilny wkład
- Zaciski klatkowe
- Z dużą przestrzenią łączeniową
- Stopień ochrony IP 67

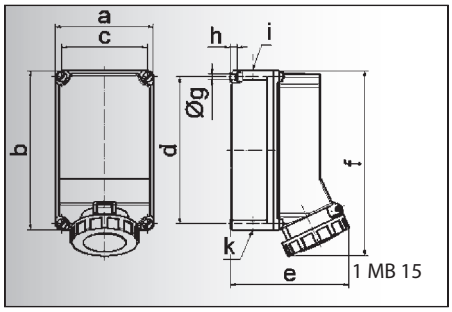

1 MB 15

Prąd [A]	63	63
Bieguny	4	5
a	160,0	160,0
b	260,0	260,0
c	40,0	140,0
d	240,0	240,0
e	195,0	195,0
f	304,0	304,0
g ø	8,1	8,1
h	10,0	10,0
i	M 40	M 40
k	M 32/40	M 32/40
Przewód mm² min	6	6
Przewód mm² max	25	25

Gniazdo naścienne Quick-Connect
- Zaciski bezśrubowe
- Kontakty Kontex-Plus
- Wysokotermostabilny wkład
- Niklowane styki
- Z dużą przestrzenią łączeniową
- Stopień ochrony IP 67

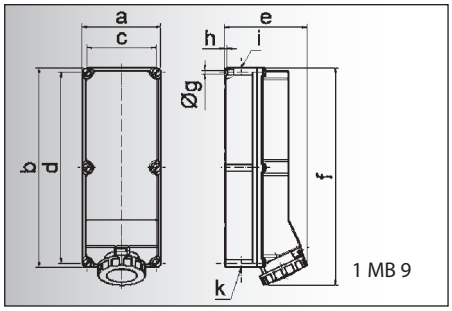

1 MB 9

Prąd [A]	63	63	63
Bieguny	3	4	5
a	180,0	180,0	180,0
b	460,0	460,0	460,0
c	160,0	160,0	160,0
d	440,0	440,0	440,0
e	191,0	191,0	191,0
f	500,0	500,0	500,0
g ø	8,3	8,3	8,3
h	6,5	6,5	6,5
i	M 40	M 40	M 40
k	M 32/40	M 32/40	M 32/40
Przewód mm² min	6	6	6
Przewód mm² max	25	25	25

Gniazdo naścienne
- Zaciski śrubowe
- Kontakty Kontex-Plus
- Wysokotermostabilny wkład
- Zaciski klatkowe
- Z dużą przestrzenią łączeniową
- Stopień ochrony IP 67

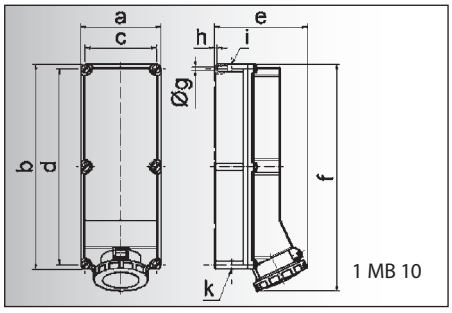

1 MB 10

Prąd [A]	125	125	125
Bieguny	3	4	5
a	180,0	180,0	180,0
b	460,0	460,0	460,0
c	160,0	160,0	160,0
d	440,0	440,0	440,0
e	208,0	208,0	208,0
f	510,0	510,0	510,0
g ø	8,3	8,3	8,3
h	6,5	6,5	6,5
i	M 40	M 40	M 40
k	M 40/50	M 40/50	M 40/50
Przewód mm² min	25	25	25
Przewód mm² max	70	70	70

Gniazdo naścienne
- Zaciski śrubowe
- Kontakty Kontex-Plus
- Wysokotermostabilny wkład
- Zaciski klatkowe
- Niklowane styki
- Z dużą przestrzenią łączeniową
- Stopień ochrony IP 67

dalsze informacje na stronie www.bals.com; www.bals.pl · inne wartości napięć i częstotliwości dostępne na zamówienie

Liczba biegunów: 3 (2P+E), 4 (3P+E), 5 (3P+N+E)

Prąd [A]	Bieguny	110V 50-60 Hz 3pol 4h	110V 50-60 Hz 4pol 4h	110V 50-60 Hz 5pol 4h	230V 50-60 Hz 3pol 6h	230V 50-60 Hz 4pol 9h	230V 50-60 Hz 5pol 9h	400V 50-60 Hz 3pol 9h	400V 50-60 Hz 4pol 6h	400V 50-60 Hz 5pol 6h	500V 50-60 Hz 3pol 7h	500V 50-60 Hz 4pol 7h	500V 50-60 Hz 5pol 7h	100-300 Hz >50V 3pol 10h	100-300 Hz >50V 4pol 10h	100-300 Hz >50V 5pol 10h	301-500 Hz >50V 3pol 2h	301-500 Hz >50V 4pol 2h	301-500 Hz >50V 5pol 2h	Sztuk	g Szt.
16	3				**11 452**															1	410
16	4				11 790			**11 453**			11 0020									1	430
16	5							**11 455**												1	460
32	3				**11 0014**															1	780
32	4				11 791			**11 0015**			11 0016									1	800
32	5							**11 0017**												1	850
63	3				**11 468**															1	1650
63	4							**11 469**			11 470									1	1650
63	5							**11 471**												1	1760
63	4							**11 0488**												1	1620
63	5							**11 0489**												1	1730
63	3				**11 472**															2	4150
63	4							**11 473**			11 474									2	4200
63	5							**11 475**												2	4350
125	3				**11 476**															2	5300
125	4							**11 477**			11 478									2	5350
125	5							**11 479**												2	5500



Rysunek Typ: 11 455



Rysunek Typ: 11 0017


Rysunek Typ: 11 471



Rysunek Typ: 11 0489


Rysunek Typ: 11 475


Rysunek Typ: 11 479

przy gniazdach 63A i 125A ze stykiem pomocniczym (pilot) proszę dodać „P" do numeru katalogowego
dalsze informacje na stronie www.bals.com; www.bals.pl · Inne wartości napięć i częstotliwości dostępne na zamówienie

GNIAZDA TABLICOWE

proste, częściowo z bezśrubową technologią Quick Connect
PN-IEC 60309, EN 60309, VDE 0623
Stopień ochrony IP 44

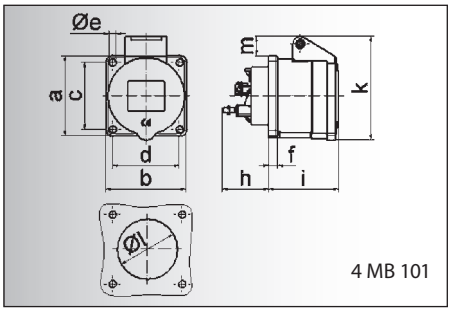

4 MB 101

Prąd [A]	16	16
Bieguny	3	4
a	56,0	60,0
b	56,0	60,0
c	44,0	50 - 52
d	44,0	50 - 52
e ø	4,4	5,5
f	7,0	7,0
h	35,5	35,5
i	51,0	53,0
k	70,0	80,0
l ø	45,0	45,0
m	13,0	9,0
Przewód mm² min	1,5	1,5
Przewód mm² max	4	4

Gniazdo tablicowe Quick-Connect
- Zaciski bezśrubowe
- Kontakty Kontex
- Kołnierz 56 x 56 mm przy 16A 3p, 60 x 60 mm przy 16A 4p
- Stopień ochrony IP 44

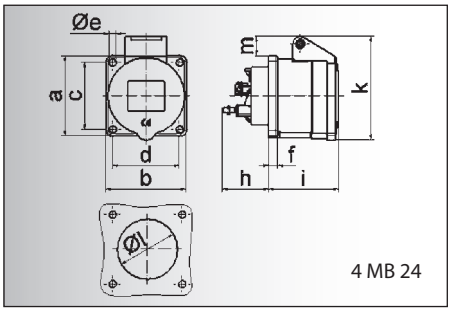

4 MB 24

Prąd [A]	16	16
Bieguny	3	4
a	56,0	60,0
b	56,0	60,0
c	44,0	50 - 52
d	44,0	50 - 52
e ø	4,4	5,5
f	7,0	7,0
h	35,5	35,5
i	51,0	53,0
k	70,0	80,0
l ø	45,0	45,0
m	13,0	9,0
Przewód mm² min	1,5	1,5
Przewód mm² max	4	4

Gniazdo tablicowe
- Zaciski śrubowe
- Kołnierz 56 x 56 mm przy 16A 3p, 60 x 60 mm przy 16A 4p
- Stopień ochrony IP 44

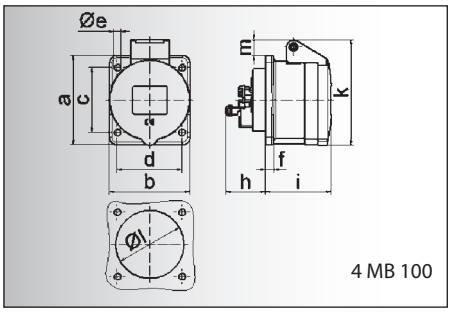

4 MB 100

Prąd [A]	16	16	16
Bieguny	3	4	5
a	62,0	72,0	72,0
b	62,0	65,0	65,0
c	47,0	52,0	52,0
d	47,0	52,0	52,0
e ø	5,5	5,5	5,5
f	7,0	7,0	7,0
h	35,5	35,5	35,5
i	51,0	53,0	53,0
k	70,0	80,0	85,0
l ø	45,0	45,0	55,0
m	10,0	9,0	13,0
Przewód mm² min	1,5	1,5	1,5
Przewód mm² max	4	4	4

Gniazdo tablicowe Quick-Connect
- Zaciski bezśrubowe
- Kontakty Kontex
- Kołnierz 62 x 62 mm przy 16A 3p, 72 x 65 mm przy 16A 4p i 5p
- Stopień ochrony IP 44

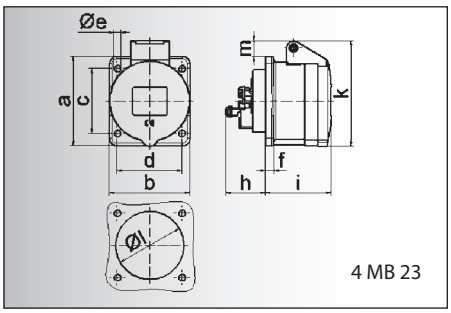

4 MB 23

Prąd [A]	16	16	16
Bieguny	3	4	5
a	62,0	72,0	72,0
b	62,0	65,0	65,0
c	47,0	52,0	52,0
d	47,0	52,0	52,0
e ø	5,5	5,5	5,5
f	7,0	7,0	7,0
h	35,5	35,5	35,5
i	51,0	53,0	53,0
k	70,0	80,0	85,0
l ø	45,0	45,0	55,0
m	10,0	9,0	13,0
Przewód mm² min	1,5	1,5	1,5
Przewód mm² max	4	4	4

Gniazdo tablicowe
- Zaciski śrubowe
- Kołnierz 62 x 62 mm przy 16A 3p, 72 x 65 mm przy 16A 4p i 5p
- Stopień ochrony IP 44

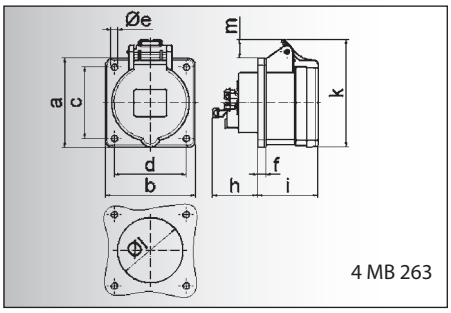

4 MB 263

Prąd [A]	16	16	16	32	32	32
Bieguny	3	4	5	3	4	5
a	75,0	75,0	75,0	75,0	75,0	75,0
b	75,0	75,0	75,0	75,0	75,0	75,0
c	60,0	60,0	60,0	60,0	60,0	60,0
d	60,0	60,0	60,0	60,0	60,0	60,0
e ø	5,5	5,5	5,5	5,5	5,5	5,5
f	7,0	7,0	7,0	8,0	8,0	8,0
h	35,5	35,5	35,5	50,0	50,0	50,0
i	50,0	50,0	51,0	60,0	60,0	60,0
k	74,0	84,0	91,0	94,0	94,0	102,0
l ø	45,0	45,0	55,0	60,0	60,0	60,0
m	8,0	12,0	16,0	17,0	17,0	22,0
Przewód mm² min	1,5	1,5	1,5	2,5	2,5	2,5
Przewód mm² max	4	4	4	10	10	10

Gniazdo tablicowe Quick-Connect
- Zaciski bezśrubowe
- Kontakty Kontex
- Kołnierz 75 x 75 mm
- Stopień ochrony IP 44

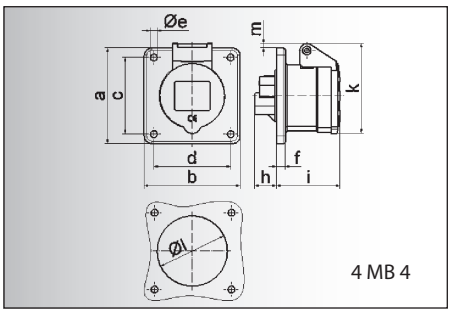

4 MB 4

Prąd [A]	16	16	16	32	32	32
Bieguny	3	4	5	3	4	5
a	75,0	75,0	75,0	75,0	75,0	75,0
b	75,0	75,0	75,0	75,0	75,0	75,0
c	60,0	60,0	60,0	60,0	60,0	60,0
d	60,0	60,0	60,0	60,0	60,0	60,0
e ø	5,5	5,5	5,5	5,5	5,5	5,5
f	7,0	7,0	7,0	8,0	8,0	8,0
h	17,0	26,0	17,0	36,0	36,0	19,0
i	51,0	53,0	53,0	62,0	62,0	62,0
k	70,0	80,0	85,0	90,0	90,0	98,0
l ø	45,0	45,0	55,0	60,0	60,0	60,0
m	3,5	7,0	11,5	12,0	12,0	17,0
Przewód mm² min	1,5	1,5	1,5	2,5	2,5	2,5
Przewód mm² max	4	4	4	10	10	10

Gniazdo tablicowe
- Zaciski śrubowe
- Kołnierz 75 x 75 mm
- Stopień ochrony IP 44

Liczba biegunów

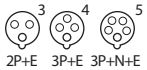

Prąd [A]	Bieguny	110V 50-60 Hz 3pol 4h	4pol 4h	5pol 4h	230V 50-60 Hz 3pol 6h	4pol 9h	5pol 9h	400V 50-60 Hz 3pol 9h	4pol 6h	5pol 6h	500V 50-60 Hz 3pol 7h	4pol 7h	5pol 7h	100-300 Hz >50V 3pol 10h	4pol 10h	5pol 10h	301-500 Hz >50V 3pol 2h	4pol 2h	5pol 2h	Sztuk	g Szt.
16	3	13 656			**13 646**			13 657			13 658			13 659			13 660			10	120
16	4	13 661			13 662			**13 663**			13 664			13 665			13 666			10	120



Rysunek Typ: 13 663

16	3	13 0			**13 1**			13 2			13 590			13 381			13 217			10	120
16	4	13 015			13 016			**13 017**			13 018			13 019			13 020			10	155

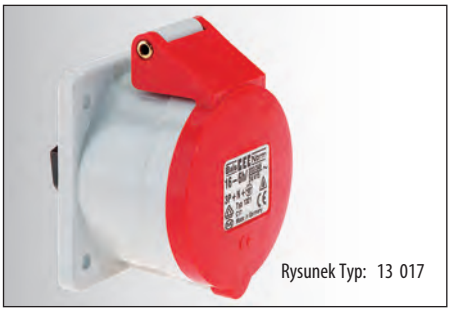
Rysunek Typ: 13 017

16	3	13 667			**13 668**			13 669			13 670			13 671			13 672			10	115
16	4	13 673			13 674			**13 675**			13 676			13 677			13 678			10	125
16	5	13 679			13 680			**13 681**			13 682			13 683			13 684			10	145



Rysunek Typ: 13 681

16	3	13 10			**13 11**			13 12			13 591			13 246			13 071			10	125
16	4	13 13			13 14			**13 15**			13 16			13 17			13 18			10	160
16	5	13 19			13 20			**13 21**			13 072			13 316			13 088			10	175

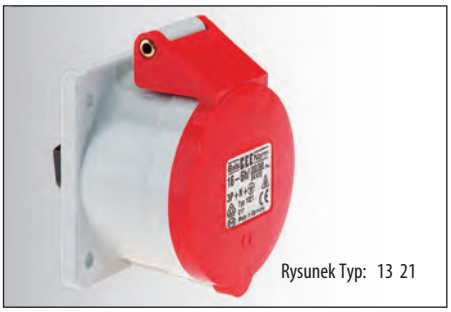
Rysunek Typ: 13 21

16	3	13 685			**13 686**			13 687			13 688			13 689			13 690			10	125
16	4	13 691			13 692			**13 693**			13 694			13 695			13 696			10	130
16	5	13 697			13 698			**13 2001**			13 699			13 700			13 701			10	150
32	3	13 702			**13 703**			13 704			13 705			13 706			13 707			10	215
32	4	13 708			13 709			**13 710**			13 711			13 712			13 713			10	235
32	5	13 714			13 715			**13 2002**			13 716			13 717			13 718			10	250



Rysunek Typ: 13 2001

16	3	13 000			**13 001**			13 002			13 042			13 216			13 053			10	140
16	4	13 22			13 23			**13 24**			13 25			13 26			13 27			10	170
16	5	13 003			13 004			**13 005**			13 043			13 034			13 033			10	180
32	3	13006			**13 007**			13 008			13 058			13 076			13 313			10	230
32	4	13 009			13 010			**13 011**			13 012			13 013			13 014			10	240
32	5	13 31			13 32			**13 33**			13 167			13 173			13 050			10	260

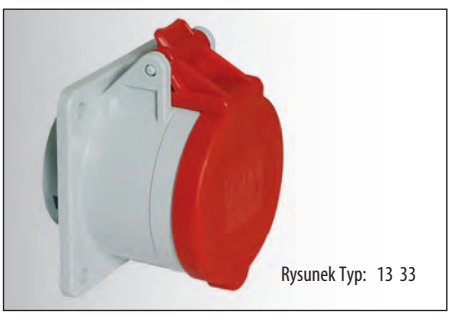
Rysunek Typ: 13 33

dalsze informacje na stronie www.bals.com; www.bals.pl · inne wartości napięć i częstotliwości dostępne na zamówienie

GNIAZDA TABLICOWE

skośne 16A, 32A oraz częściowo 63A
z bezśrubową technologią Quick Connect
PN-IEC 60309, EN 60309, VDE 0623
Stopień ochrony IP 44

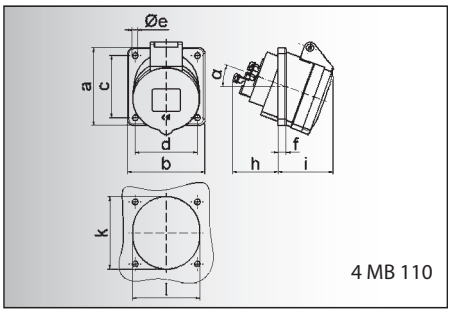

4 MB 110

Prąd [A]	16
Bieguny	5
a	75,0
b	75,0
c	60,0
d	60,0
e ø	5,5
f	8,0
h	46,0
i	54,0
k	70,0
l	65,0
α	20°
Przewód mm² min	1,5
Przewód mm² max	4

Gniazdo tablicowe Quick-Connect
- Zaciski bezśrubowe
- Skośne 20°
- Kontakty Kontex
- Kołnierz 75 x 75 mm
- Stopień ochrony IP 44

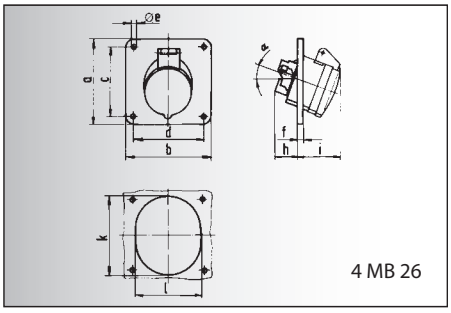

4 MB 26

Prąd [A]	16
Bieguny	5
a	75,0
b	75,0
c	60,0
d	60,0
e ø	5,5
f	8,0
h	30,0
i	54,0
k	70,0
l	65,0
α	20°
Przewód mm² min	1,5
Przewód mm² max	4

Gniazdo tablicowe
- Zaciski śrubowe
- Skośne 20°
- Kontakty Kontex
- Kołnierz 75 x 75 mm
- Stopień ochrony IP 44

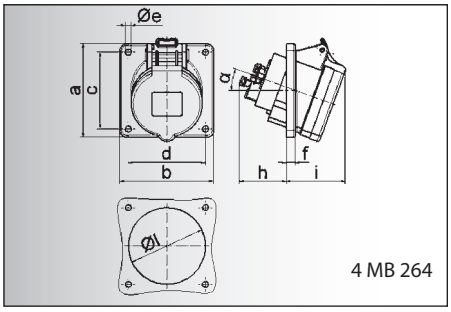

4 MB 264

Prąd [A]	16	16	16	32	32	32
Bieguny	3	4	5	3	4	5
a	85,0	85,0	85,0	85,0	85,0	85,0
b	85,0	85,0	85,0	85,0	85,0	85,0
c	70,0	70,0	70,0	70,0	70,0	70,0
d	70,0	70,0	70,0	70,0	70,0	70,0
e ø	5,5	5,5	5,5	5,5	5,5	5,5
f	8,0	8,0	8,0	8,0	8,0	8,0
h	46,0	46,0	46,0	61,0	61,0	61,0
i	50,0	51,0	54,0	60,0	60,0	60,0
l ø	57,0	65,0	70,0	78,0	78,0	78,0
α	20°	20 °	20°	20°	20°	20°
Przewód mm² min	1,5	1,5	1,5	2,5	2,5	2,5
Przewód mm² max	4	4	4	10	10	10

Gniazdo tablicowe Quick-Connect
- Zaciski bezśrubowe
- Skośne 20°
- Kontakty Kontex
- Kołnierz 85 x 85 mm
- Stopień ochrony IP 44

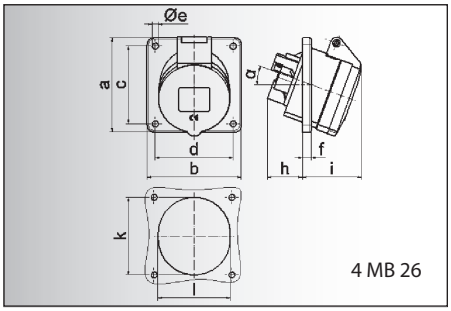

4 MB 26

Prąd [A]	16	16	16	32	32	32
Bieguny	3	4	5	3	4	5
a	85,0	85,0	85,0	85,0	85,0	85,0
b	85,0	85,0	85,0	85,0	85,0	85,0
c	70,0	70,0	70,0	70,0	70,0	70,0
d	70,0	70,0	70,0	70,0	70,0	70,0
e ø	5,5	5,5	5,5	5,5	5,5	5,5
f	8,0	8,0	8,0	8,0	8,0	8,0
h	30,0	30,0	30,0	50,0	50,0	34,0
i	48,0	50,0	54,0	63,0	63,0	60,0
k	57,0	65,0	70,0	78,0	78,0	78,0
l	57,0	65,0	70,0	78,0	78,0	78,0
α	20°	20 °	20°	20°	20°	20°
Przewód mm² min	1,5	1,5	1,5	2,5	2,5	2,5
Przewód mm² max	4	4	4	10	10	10

Gniazdo tablicowe
- Zaciski śrubowe
- Skośne 20°
- Kołnierz 85 x 85 mm
- Stopień ochrony IP 44

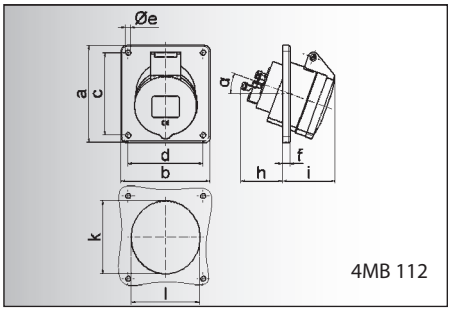

4MB 112

Prąd [A]	16	16	16	32	32	32
Bieguny	3	4	5	3	4	5
a	74,0	100,0	100,0	100,0	100,0	100,0
b	62,0	92,0	92,0	92,0	92,0	92,0
c	60,0	85,0	85,0	85,0	85,0	85,0
d	52,0	77,0	77,0	77,0	77,0	77,0
e ø	5,5	5,5	5,5	5,5	5,5	5,5
f	8,0	8,0	8,0	8,0	8,0	8,0
h	46,0	46,0	46,0	61,0	61,0	61,0
i	48,0	50,0	55,0	68,0	68,0	60,0
k	57,0	65,0	70,0	75,0	75,0	78,0
l	52,0	65,0	70,0	75,0	75,0	78,0
α	20°	20°	20°	20°	20°	20°
Przewód mm² min	1,5	1,5	1,5	2,5	2,5	2,5
Przewód mm² max	4	4	4	10	10	10

Gniazdo tablicowe Quick-Connect
- Zaciski bezśrubowe
- Skośne 20°
- Kontakty Kontex
- Kołnierz 74 x 62 mm przy 16A 3p, 100 x 92 mm przy pozostałych wykonaniach
- Stopień ochrony IP 44

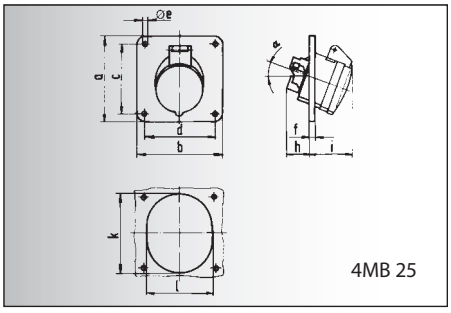

4MB 25

Prąd [A]	16	16	16	32	32	32
Bieguny	3	4	5	3	4	5
a	74,0	100,0	100,0	100,0	100,0	100,0
b	62,0	92,0	92,0	92,0	92,0	92,0
c	60,0	85,0	85,0	85,0	85,0	85,0
d	52,0	77,0	77,0	77,0	77,0	77,0
e ø	5,5	5,5	5,5	5,5	5,5	5,5
f	8,0	8,0	8,0	8,0	8,0	8,0
h	30,0	30,0	29,0	50,0	50,0	34,0
i	48,0	50,0	55,0	68,0	68,0	60,0
k	57,0	65,0	70,0	75,0	75,0	78,0
l	52,0	65,0	70,0	75,0	75,0	78,0
α	20°	20°	20°	20°	20°	20°
Przewód mm² min	1,5	1,5	1,5	2,5	2,5	2,5
Przewód mm² max	4	4	4	10	10	10

Gniazdo tablicowe
- Zaciski śrubowe
- Skośne 20°
- Kontakty Kontex
- Kołnierz 74 x 62 mm przy 16A 3p, 100 x 92 mm przy pozostałych wykonaniach
- Stopień ochrony IP 44

dalsze informacje na stronie www.bals.com; www.bals.pl · inne wartości napięć i częstotliwości dostępne na zamówienie

Liczba biegunów		110V 50-60 Hz	230V 50-60 Hz	400V 50-60 Hz	500V 50-60 Hz	100-300 Hz >50V	301-500 Hz >50V		
2P+E	3P+E	3P+N+E	3pol 4pol 5pol	3pol 4pol 5pol	3pol 4pol 5pol	3pol 4pol 5pol	3pol 4pol 5pol	3pol 4pol 5pol	Sztuk	g Szt.
Prąd [A]	Bieguny		4h 4h 4h	6h 9h 9h	9h 6h 6h	7h 7h 7h	10h 10h 10h	2h 2h 2h		
16	5		12 743	12 744	**12 2001**	12 745	12 746	12 747	10	165



16	5	12 10	12 11	**12 12**	12 319	12 192	12 507	10	190



16	3	12 748	**12 749**	12 750	12 751	12 861	12 752	10	135
16	4	12 862	12 863	**12 753**	12 864	12 754	12 865	10	155
16	5	12 755	12 756	**12 757**	12 758	12 866	12 759	10	175
32	3	12 760	**12 761**	12 867	12 762	12 868	12 869	10	215
32	4	12 870	12 763	**12 764**	12 765	12 871	12 872	10	235
32	5	12 766	12 767	**12 768**	12 769	12 770	12 873	10	250



16	3	12 079	**12 080**	12 081	12 485	12 952	12 483	10	150
16	4			**12 500**	12 520			10	185
16	5	12 076	12 077	**12 078**	12 491		12 848	10	195
32	3	12 324	**12 310**					10	210
32	4		12 325	**12 311**	12 368			10	230
32	5	12 13	12 14	**12 15**	12 369	12 217		10	235



16	3	12 771	**12 772**	12 773	12 774	12 775	12 776	10	120
16	4	12 777	12 778	**12 779**	12 780	12 781	12 782	10	175
16	5	12 783	12 784	**12 730**	12 785	12 786	12 787	10	195
32	3	12 788	**12 789**	12 790	12 874	12 791	12 792	10	230
32	4	12 793	12 794	**12 795**	12 796	12 797	12 798	10	250
32	5	12799	12 800	**12 801**	12 802	12 803	12 804	10	265



16	3	12 16	**12 17**	12 18	12 037	12 199	12 148	10	130
16	4	12 19	12 20	**12 21**	12 22	12 23	12 24	10	190
16	5	12 25	12 26	**12 27**	12 022	12 316	12 197	10	215
32	3	12 28	**12 29**	12 30		12 202	12 219	10	250
32	4	12 31	12 32	**12 33**	12 34	12 35	12 36	10	260
32	5	12 37	12 38	**12 39**	12 062	12 075	12 012	10	265



dalsze informacje na stronie www.bals.com; www.bals.pl · inne wartości napięć i częstotliwości dostępne na zamówienie

GNIAZDA TABLICOWE

proste i skośne gniazda 63A częściowo z bezśrubową technologią Quick Connect
PN-IEC 60309, EN 60309, VDE 0623
Stopień ochrony IP 44

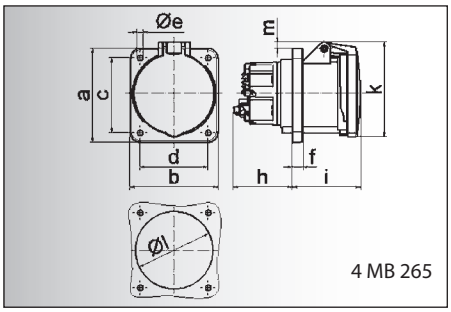

4 MB 265

Prąd [A]	63	63
Bieguny	4	5
a	107,0	107,0
b	100,0	100,0
c	85,0	85,0
d	77,0	77,0
e ø	6,5	6,5
f	12,0	12,0
h	67,0	67,0
i	77,0	77,0
k	110,0	110,0
l ø	88,0	88,0
m	7,0	7,0
Przewód mm² min	6	6
Przewód mm² max	25	25

Gniazdo tablicowe Quick-Connect
- Zaciski bezśrubowe
- Kołnierz 107 x 100 mm
- Kontakty Kontex-Plus
- Wysokotermostabilny wkład
- Zaciski klatkowe
- Stopień ochrony IP 44

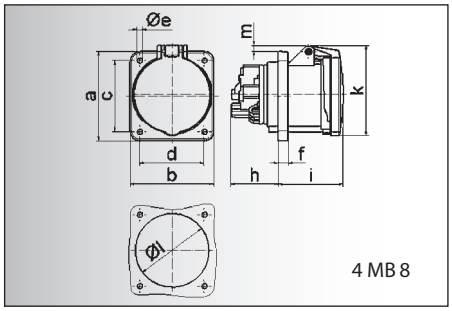

4 MB 8

Prąd [A]	63	63	63
Bieguny	3	4	5
a	107,0	107,0	107,0
b	100,0	100,0	100,0
c	85,0	85,0	85,0
d	77,0	77,0	77,0
e ø	6,5	6,5	6,5
f	12,0	12,0	12,0
h	56,5	56,5	56,5
i	77,0	77,0	77,0
k	110,0	110,0	110,0
l ø	88,0	88,0	88,0
m	7,0	7,0	7,0
Przewód mm² min	6	6	6
Przewód mm² max	25	25	25

Gniazdo tablicowe
- Zaciski śrubowe
- Kołnierz 107 x 100 mm
- Kontakty Kontex-Plus
- Wysokotermostabilny wkład
- Zaciski klatkowe
- Stopień ochrony IP 44

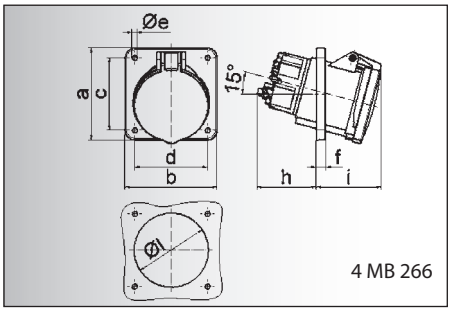

4 MB 266

Prąd [A]	63	63
Bieguny	4	5
a	114,0	114,0
b	114,0	114,0
c	90,0	90,0
d	90,0	90,0
e ø	6,5	6,5
f	12,0	12,0
h	74,0	74,0
i	81,0	81,0
l ø	92,0	92,0
Przewód mm² min	6	6
Przewód mm² max	25	25

Gniazdo tablicowe Quick-Connect
- Zaciski bezśrubowe
- Skośne 15°
- Kołnierz 114 x 114 mm
- Kontakty Kontex-Plus
- Wysokotermostabilny wkład
- Niklowane styki
- Zaciski klatkowe
- Stopień ochrony IP 44

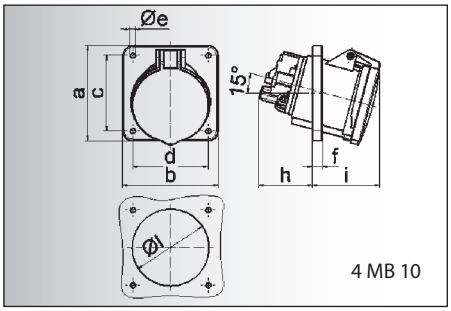

4 MB 10

Prąd [A]	63	63	63
Bieguny	3	4	5
a	114,0	114,0	114,0
b	114,0	114,0	114,0
c	90,0	90,0	90,0
d	90,0	90,0	90,0
e ø	6,5	6,5	6,5
f	12,0	12,0	12,0
h	65,0	65,0	65,0
i	81,0	81,0	81,0
l	92,0	92,0	92,0
Przewód mm² min	6	6	6
Przewód mm² max	25	25	25

Gniazdo tablicowe
- Zaciski śrubowe
- Skośne 15°
- Kołnierz 114 x 114 mm
- Kontakty Kontex-Plus
- Wysokotermostabilny wkład
- Niklowane styki
- Zaciski klatkowe
- Stopień ochrony IP 44

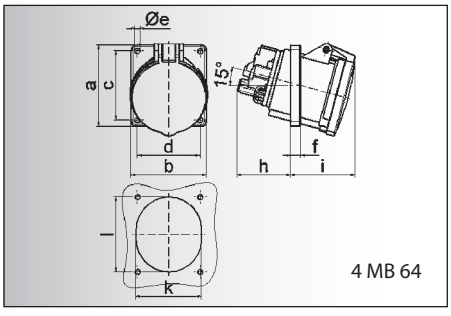

4 MB 64

Prąd [A]	63	63	63
Bieguny	3	4	5
a	100,0	100,0	100,0
b	92,0	92,0	92,0
c	85,0	85,0	85,0
d	77,0	77,0	77,0
e ø	6,5	6,5	6,5
f	12,0	12,0	12,0
h	65,0	65,0	65,0
i	81,0	81,0	81,0
k	80,0	80,0	80,0
l	92,0	92,0	92,0
Przewód mm² min	6	6	6
Przewód mm² max	25	25	25

Gniazdo tablicowe
- Zaciski śrubowe
- Skośne 15°
- Kołnierz 100 x 92 mm
- Kontakty Kontex-Plus
- Wysokotermostabilny wkład
- Zaciski klatkowe
- Stopień ochrony IP 44

Bals-Polska
ELEKTROTECHNIKA Sp. z o.o.

Liczba biegunów		110V 50-60 Hz	230V 50-60 Hz	400V 50-60 Hz	500V 50-60 Hz	100-300 Hz >50V	301-500 Hz >50V		
2P+E 3P+E 3P+N+E		3pol 4pol 5pol	3pol 4pol 5pol	3pol 4pol 5pol	3pol 4pol 5pol	3pol 4pol 5pol	3pol 4pol 5pol	Sztuk	g Szt.
Prąd [A]	Bieguny	4h 4h 4h	6h 9h 9h	9h 6h 6h	7h 7h 7h	10h 10h 10h	2h 2h 2h		
63	4			**13 0130**				5	510
63	5			**13 0114**				5	570



Rysunek Typ: 13 0114

63	3	13 06	**13 07**	13 08	13 592	13 254		5	495
63	4	13 09	13 04	**13 4**	13 01	13 320	13 077	5	555
63	5	13 140	13 05	**13 6**	13 168	13 321	13 051	5	600

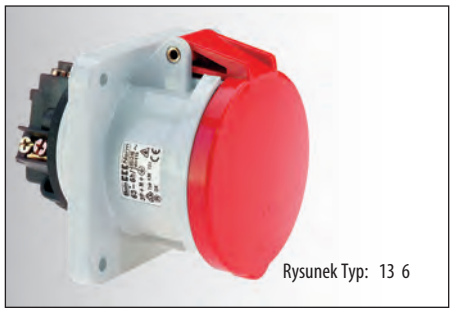
Rysunek Typ: 13 6

63	4			**12 0321**				5	540
63	5			**12 0306**				5	585



Rysunek Typ: 12 0306

63	3	12 134	**12 135**	12 136		12 381	12 230	5	510
63	4	12 137	12 07	**12 01**	12 04	12 382	12 153	5	570
63	5	12 138	12 08	**12 02**	12 195	12 383		5	615

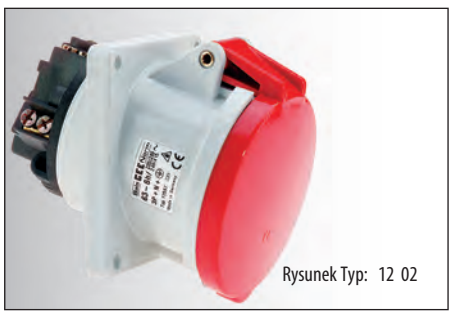
Rysunek Typ: 12 02

63	3		**12 563**					10	485
63	4			**12 074**	12 565			10	545
63	5	12 566	12 568	**12 567**				10	590

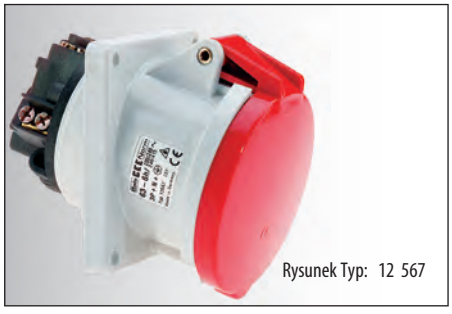
Rysunek Typ: 12 567

przy gniazdach 63A i 125A ze stykiem pomocniczym (pilot) proszę dodać „P" do numeru katalogowego
dalsze informacje na stronie www.bals.com; www.bals.pl · Inne wartości napięć i częstotliwości dostępne na zamówienie

GNIAZDA TABLICOWE

proste, częściowo z bezśrubową technologią Quick Connect
PN-IEC 60309, EN 60309, VDE 0623
Stopień ochrony IP 67

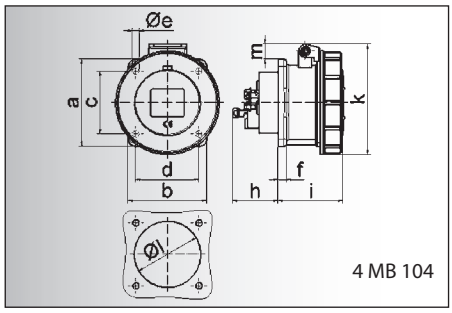

4 MB 104

Prąd [A]	16	16	16
Bieguny	3	4	5
a	62,0	72,0	72,0
b	62,0	65,0	65,0
c	47,0	52,0	52,0
d	47,0	52,0	52,0
e ø	5,5	5,5	5,5
f	7,0	7,0	7,0
h	35,5	35,5	35,5
i	57,0	58,0	57,0
k	76,0	83,0	93,0
l ø	45,0	45,0	55,0
m	10,0	9,0	13,0
Przewód mm² min	1,5	1,5	1,5
Przewód mm² max	4	4	4

Gniazdo tablicowe Quick-Connect
- Zaciski bezśrubowe
- Kontakty Kontex
- Kołnierz 62 x 62 mm przy 16A 3p, 72 x 65 mm przy 16A 4p i 5p
- Stopień ochrony IP 67

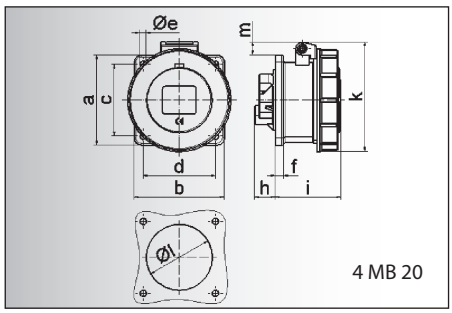

4 MB 20

Prąd [A]	16	16	16
Bieguny	3	4	5
a	62,0	72,0	72,0
b	62,0	65,0	65,0
c	47,0	52,0	52,0
d	47,0	52,0	52,0
e ø	5,5	5,5	5,5
f	7,0	7,0	7,0
h	17,0	26,0	17,0
i	57,0	58,0	57,0
k	76,0	83,0	93,0
l ø	45,0	45,0	55,0
m	10,0	9,0	13,0
Przewód mm² min	1,5	1,5	1,5
Przewód mm² max	4	4	4

Gniazdo tablicowe
- Zaciski śrubowe
- Kołnierz 62 x 62 mm przy 16A 3p, 72 x 65 mm przy 16A 4p i 5p
- Stopień ochrony IP 67

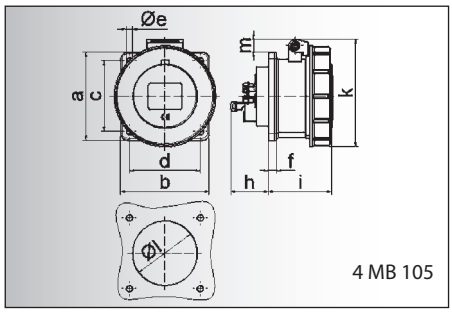

4 MB 105

Prąd [A]	16	16	16	32	32	32
Bieguny	3	4	5	3	4	5
a	75,0	75,0	75,0	75,0	75,0	75,0
b	75,0	75,0	75,0	75,0	75,0	75,0
c	60,0	60,0	60,0	60,0	60,0	60,0
d	60,0	60,0	60,0	60,0	60,0	60,0
e ø	5,5	5,5	5,5	5,5	5,5	5,5
f	7,0	7,0	7,0	8,0	8,0	8,0
h	35,5	35,5	35,5	50,0	50,0	50,0
i	57,0	58,0	57,0	65,0	65,0	65,0
k	76,0	83,0	93,0	100,0	100,0	106,0
l ø	45,0	45,0	55,0	60,0	60,0	60,0
m	3,5	7,0	11,5	12,0	12,0	17,0
Przewód mm² min	1,5	1,5	1,5	2,5	2,5	2,5
Przewód mm² max	4	4	4	10	10	10

Gniazdo tablicowe Quick-Connect
- Zaciski bezśrubowe
- Kontakty Kontex
- Kołnierz 75 x 75 mm
- Stopień ochrony IP 67

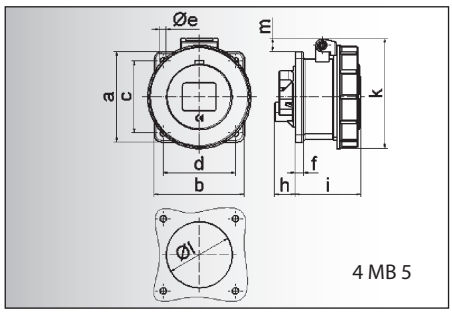

4 MB 5

Prąd [A]	16	16	16	32	32	32
Bieguny	3	4	5	3	4	5
a	75,0	75,0	75,0	75,0	75,0	75,0
b	75,0	75,0	75,0	75,0	75,0	75,0
c	60,0	60,0	60,0	60,0	60,0	60,0
d	60,0	60,0	60,0	60,0	60,0	60,0
e ø	5,5	5,5	5,5	5,5	5,5	5,5
f	7,0	7,0	7,0	8,0	8,0	8,0
h	17,0	26,0	17,0	36,0	36,0	19,0
i	57,0	58,0	57,0	65,0	65,0	65,0
k	76,0	83,0	93,0	100,0	100,0	106,0
l ø	45,0	45,0	55,0	60,0	60,0	60,0
m	3,5	7,0	11,5	12,0	12,0	17,0
Przewód mm² min	1,5	1,5	1,5	2,5	2,5	2,5
Przewód mm² max	4	4	4	10	10	10

Gniazdo tablicowe
- Zaciski śrubowe
- Kołnierz 75 x 75 mm
- Stopień ochrony IP 67

Bals-Polska
ELEKTROTECHNIKA Sp. z o.o.

Liczba biegunów

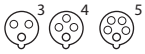

2P+E 3P+E 3P+N+E

Prąd [A]	Bieguny	110V 50-60 Hz 3pol 4h	4pol 4h	5pol 4h	230V 50-60 Hz 3pol 6h	4pol 9h	5pol 9h	400V 50-60 Hz 3pol 9h	4pol 6h	5pol 6h	500V 50-60 Hz 3pol 7h	4pol 7h	5pol 7h	100-300 Hz >50V 3pol 10h	4pol 10h	5pol 10h	301-500 Hz >50V 3pol 2h	4pol 2h	5pol 2h	Sztuk	g Szt.
16	3	13 719			**13 720**			13 721						13 722			13 723			10	155
16	4	13 724			13 725			**13 726**			13 727			13 728			13 729			10	195
16	5	13 730			13 731			**13 732**												10	210



Rysunek Typ: 13 732

16	3	13 56			**13 57**			13 58						13 259			13 258			10	155
16	4	13 59			13 60			**13 61**			13 62			13 63			13 64			10	195
16	5	13 65			13 66			**13 67**												10	210

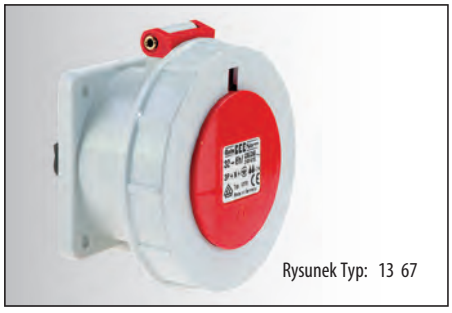

Rysunek Typ: 13 67

16	3	13 733			**13 734**			13 735						13 736						10	155
16	4	13 737			13 738			**13 739**			13 740			13 741			13 742			10	185
16	5	13 743			13 744			**13 745**			13 746			13 747			13 748			10	205
32	3	13 749			**13 750**			13 751						13 752			13 753			10	260
32	4	13 754			13 755			**13 756**			13 757			13 758			13 759			10	275
32	5	13 760			13 761			**13 762**			13 763			13 764			13 765			10	290



Rysunek Typ: 13 745

16	3	13 71			**13 72**			13 73						13 265						10	165
16	4	13 74			13 75			**13 76**			13 77			13 78			13 79			10	210
16	5	13 80			13 81			**13 82**			13 044			13 379			13 380			10	215
32	3	13 023			**13 024**			13 025						13 264			13 432			10	255
32	4	13 026			13 027			**13 028**			13 029			13 030			13 031			10	270
32	5	13 68			13 69			**13 70**			13 376			13 377			13 378			10	285

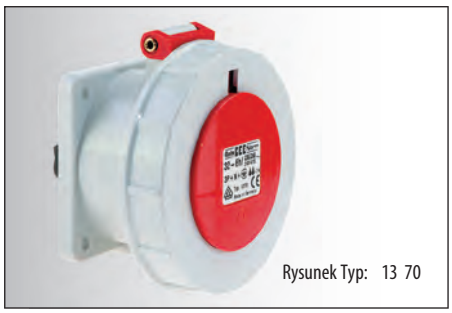

Rysunek Typ: 13 70

przy gniazdach 63A i 125A ze stykiem pomocniczym (pilot) proszę dodać „P" do numeru katalogowego
dalsze informacje na stronie www.bals.com; www.bals.pl · Inne wartości napięć i częstotliwości dostępne na zamówienie

GNIAZDA TABLICOWE

skośne, częściowo z bezśrubową technologią Quick-Connect
PN-IEC 60309, EN 60309, VDE 0623
Stopień ochrony IP 67

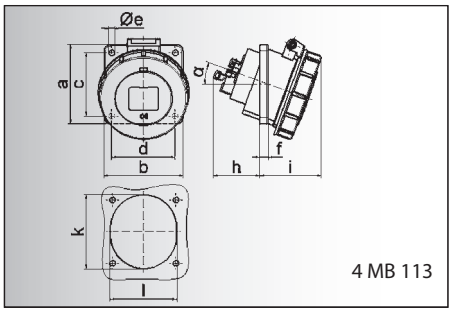

4 MB 113

Prąd [A]	16	16
Bieguny	3	5
a	68,0	75,0
b	62,0	75,0
c	47,0	60,0
d	47,0	60,0
e ø	5,5	5,5
f	8,0	5,5
h	46,0	46,0
i	57,0	60,0
k	56,0	70,0
l	51,0	63,0
α	20°	20°
Przewód mm² min	1,5	1,5
Przewód mm² max	4	4

Gniazdo tablicowe Quick-Connect
- Zaciski bezśrubowe
- Skośne 20°
- Kontakty Kontex
- Kołnierz 62 x 62 mm przy 16A 3p, 75 x 75 mm przy 16A 5p
- Stopień ochrony IP 67

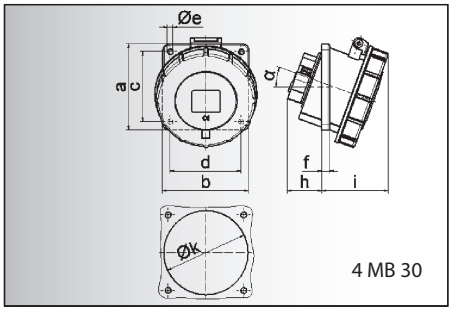

4 MB 30

Prąd [A]	16	16
Bieguny	3	5
a	68,0	75,0
b	62,0	75,0
c	47,0	60,0
d	47,0	60,0
e ø	5,5	5,5
f	8,0	5,5
h	30,0	31,0
i	57,0	60,0
k	-	-
l	56,0	70,0
m	51,0	63,0
α	20°	20°
Przewód mm² min	1,5	1,5
Przewód mm² max	4	4

Gniazdo tablicowe
- Zaciski śrubowe
- Skośne 20°
- Kołnierz 62 x 62 mm przy 16A 3p, 75 x 75 mm przy 16A 5p
- Stopień ochrony IP 67

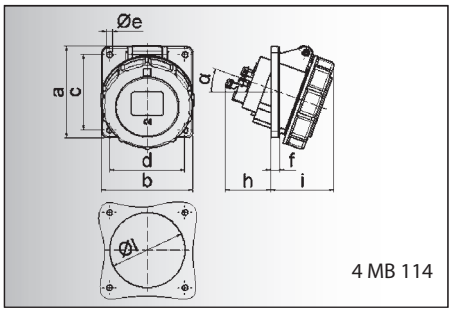

4 MB 114

Prąd [A]	16	16	16	32	32	32
Bieguny	3	4	5	3	4	5
a	85,0	85,0	85,0	85,0	85,0	85,0
b	85,0	85,0	85,0	85,0	85,0	85,0
c	70,0	70,0	70,0	70,0	70,0	70,0
d	70,0	70,0	70,0	70,0	70,0	70,0
e ø	5,5	5,5	5,5	5,5	5,5	5,5
f	8,0	8,0	8,0	8,0	8,0	8,0
h	46,0	46,0	46,0	61,0	61,0	61,0
i	57,0	57,0	60,0	65,0	65,0	69,0
l ø	57,0	65,0	70,0	78,0	78,0	78,0
α	20°	20°	20°	20°	20°	20°
Przewód mm² min	1,5	1,5	1,5	2,5	2,5	2,5
Przewód mm² max	4	4	4	10	10	10

Gniazdo tablicowe Quick-Connect
- Zaciski bezśrubowe
- Skośne 20°
- Kontakty Kontex
- Kołnierz 85 x 85 mm
- Stopień ochrony IP 67

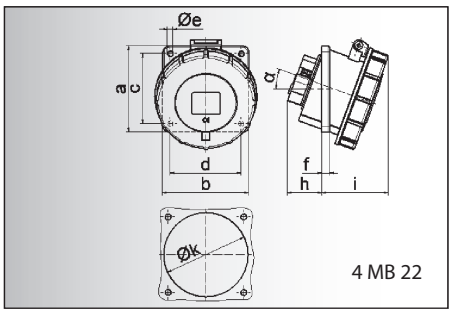

4 MB 22

Prąd [A]	16	16	16	32	32	32
Bieguny	3	4	5	3	4	5
a	85,0	85,0	85,0	85,0	85,0	85,0
b	85,0	85,0	85,0	85,0	85,0	85,0
c	70,0	70,0	70,0	70,0	70,0	70,0
d	70,0	70,0	70,0	70,0	70,0	70,0
e ø	5,5	5,5	5,5	5,5	5,5	5,5
f	8,0	8,0	8,0	8,0	8,0	8,0
h	30,0	30,0	30,0	50,0	50,0	34,0
i	55,0	57,0	59,0	67,0	67,0	69,0
k	57,0	65,0	70,0	78,0	78,0	78,0
l	57,0	65,0	70,0	78,0	78,0	78,0
m	20°	20°	20°	20°	20°	20°
Przewód mm² min	1,5	1,5	1,5	2,5	2,5	2,5
Przewód mm² max	4	4	4	10	10	10

Gniazdo tablicowe
- Zaciski śrubowe
- Skośne 20°
- Kołnierz 85 x 85 mm
- Stopień ochrony IP 67

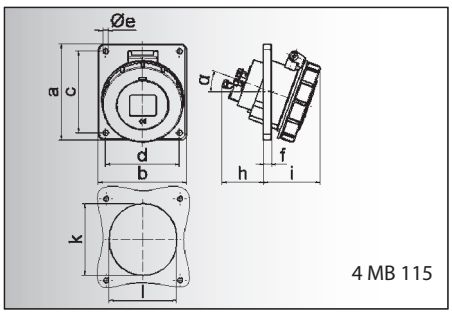

4 MB 115

Prąd [A]	16	16	16	32	32	32
Bieguny	3	4	5	3	4	5
a	74,0	100,0	100,0	100,0	100,0	100,0
b	62,0	92,0	92,0	92,0	92,0	92,0
c	60,0	85,0	85,0	85,0	85,0	85,0
d	52,0	77,0	77,0	77,0	77,0	77,0
e ø	5,5	5,5	5,5	5,5	5,5	5,5
f	8,0	8,0	8,0	8,0	8,0	8,0
h	46,0	46,0	46,0	61,0	61,0	61,0
i	57,0	57,0	60,0	65,0	65,0	69,0
k	57,0	65,0	70,0	75,0	75,0	78,0
l	52,0	65,0	70,0	75,0	75,0	78,0
α	20°	20°	20°	20°	20°	20°
Przewód mm² min	1,5	1,5	1,5	2,5	2,5	2,5
Przewód mm² max	4	4	4	10	10	10

Gniazdo tablicowe Quick-Connect
- Zaciski bezśrubowe
- Skośne 20°
- Kontakty Kontex
- Kołnierz 74 x 62 mm przy 16A 3p, 100x92 mm przy pozostałych wykonaniach
- Stopień ochrony IP 67

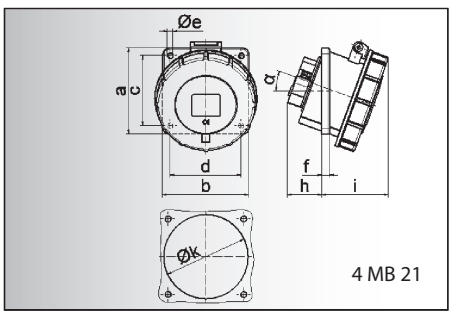

4 MB 21

Prąd [A]	16	16	16	32	32	32
Bieguny	3	4	5	3	4	5
a	74,0	100,0	100,0	100,0	100,0	100,0
b	62,0	92,0	92,0	92,0	92,0	92,0
c	60,0	85,0	85,0	85,0	85,0	85,0
d	52,0	77,0	77,0	77,0	77,0	77,0
e ø	5,5	5,5	5,5	5,5	5,5	5,5
f	8,0	8,0	8,0	8,0	8,0	8,0
h	30,0	28,5	29,0	50,0	50,0	34,0
i	55,0	57,5	60,0	67,0	67,0	69,0
k	57,0	65,0	70,0	75,0	75,0	78,0
l	52,0	65,0	70,0	75,0	75,0	78,0
α	20°	20°	20°	20°	20°	20°
Przewód mm² min	1,5	1,5	1,5	2,5	2,5	2,5
Przewód mm² max	4	4	4	10	10	10

Gniazdo tablicowe
- Zaciski śrubowe
- Skośne 20°
- Kołnierz 74 x 62 mm przy 16A 3p, 100x92 mm przy pozostałych wykonaniach
- Stopień ochrony IP 67

Liczba biegunów		110V 50-60 Hz	230V 50-60 Hz	400V 50-60 Hz	500V 50-60 Hz	100-300 Hz >50V	301-500 Hz >50V		
2P+E 3P+E 3P+N+E		3pol 4pol 5pol	3pol 4pol 5pol	3pol 4pol 5pol	3pol 4pol 5pol	3pol 4pol 5pol	3pol 4pol 5pol	Sztuk	g Szt.
Prąd [A]	Bieguny	4h 4h 4h	6h 9h 9h	9h 6h 6h	7h 7h 7h	10h 10h 10h	2h 2h 2h		
16	3	12 808	**12 809**					10	160
16	5	12 810	12 811	**12 812**				10	215



Rysunek Typ: 12 812

16	3		**12 183**					10	160
16	5	12 59	12 60	**12 61**				10	215

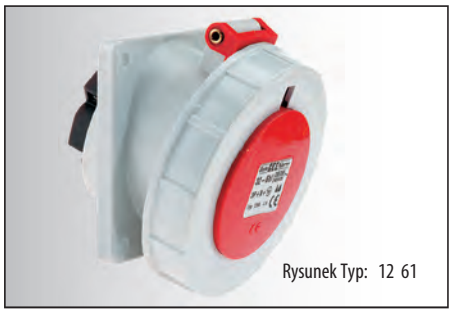
Rysunek Typ: 12 61

16	3	12 917	**12 813**					10	190
16	4		12 929	**12 814**	12 930			10	215
16	5	12 815	12 816	**12 817**				10	240
32	3	12 818	**12 819**					10	275
32	4		12 820	**12 821**	12 931			10	295
32	5	12 822	12 823	**12 824**				10	335



Rysunek Typ: 12 817

16	3		**12 231**					10	185
16	4			**12 502**				10	215
16	5	12 082	12 083	**12 084**	12 717			10	240
32	3	12 326	**12 327**					10	280
32	4		12 328	**12 329**	12 614			10	290
32	5	12 62	12 63	**12 64**				10	300

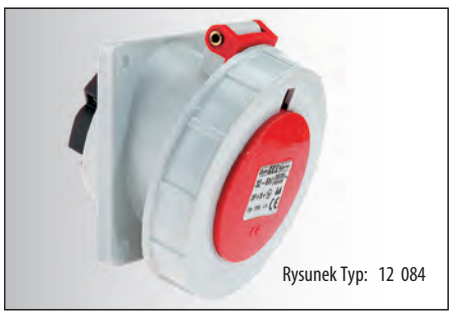
Rysunek Typ: 12 084

16	3	12 825	**12 826**					10	160
16	4	12 831	12 832	**12 833**	12 834	12 835	12 836	10	220
16	5	12 837	12 838	**12 839**	12 840	12 841	12 842	10	250
32	3	12 843	**12 844**					10	315
32	4	12 846	12 847	**12 848**	12 849	12 850	12 851	10	330
32	5	12 852	12 853	**12 854**	12 855	12 856	12 857	10	320



Rysunek Typ: 12 839

16	3	12 65	**12 66**	12 67	12 314	12 302	12 204	10	160
16	4	12 68	12 69	**12 70**	12 71	12 72	12 73	10	220
16	5	12 74	12 75	**12 76**	12 656	12 384	12 151	10	250
32	3	12 77	**12 78**	**12 79**				10	315
32	4	12 80	12 81	**12 82**	12 83	12 84	12 85	10	330
32	5	12 86	12 87	**12 88**	12 529	12 385	12 152	10	320

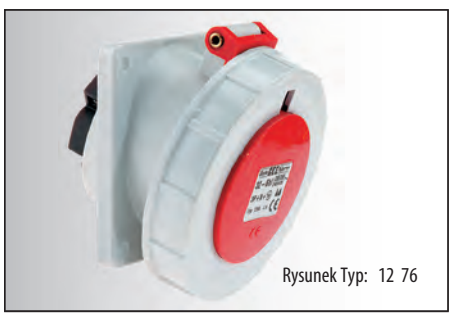
Rysunek Typ: 12 76

przy gniazdach 63A i 125A ze stykiem pomocniczym (pilot) proszę dodać „P" do numeru katalogowego
dalsze informacje na stronie www.bals.com; www.bals.pl · Inne wartości napięć i częstotliwości dostępne na zamówienie

GNIAZDA TABLICOWE

proste, częściowo z bezśrubową technologią Quick-Connect
PN-IEC 60309, EN 60309, VDE 0623
Stopień ochrony IP 67

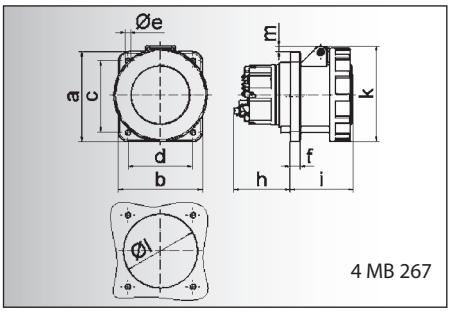

4 MB 267

Prąd [A]	63	63
Bieguny	4	5
a	107,0	107,0
b	100,0	100,0
c	85,0	85,0
d	77,0	77,0
e ø	6,5	6,5
f	12,0	12,0
h	67,0	67,0
i	76,0	76,0
k	113,0	113,0
l ø	88,0	88,0
m	7,0	7,0
Przewód mm^2 min	6	6
Przewód mm^2 max	25	25

Gniazdo tablicowe Quick-Connect
- Zaciski bezśrubowe - klatkowe
- Kołnierz 107 x 100 mm
- Kontakty Kontex-Plus
- Wysokotermostabilny wkład
- Stopień ochrony IP 67

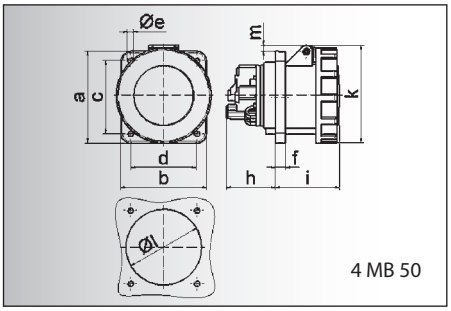

4 MB 50

Prąd [A]	63	63	63
Bieguny	3	4	5
a	107,0	107,0	107,0
b	100,0	100,0	100,0
c	85,0	85,0	85,0
d	77,0	77,0	77,0
e ø	6,5	6,5	6,5
f	12,0	12,0	12,0
h	56,5	56,5	56,5
i	76,0	76,0	76,0
k	113,0	113,0	113,0
l ø	88,0	88,0	88,0
m	7,0	7,0	7,0
Przewód mm^2 min	6	6	6
Przewód mm^2 max	25	25	25

Gniazdo tablicowe
- Zaciski śrubowe - klatkowe
- Kołnierz 107 x 100 mm
- Kontakty Kontex-Plus
- Wysokotermostabilny wkład
- Stopień ochrony IP 67

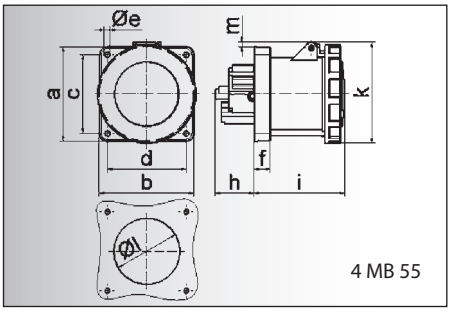

4 MB 55

Prąd [A]	125	125	125
Bieguny	3	4	5
a	120,0	120,0	120,0
b	120,0	120,0	120,0
c	100,0	100,0	100,0
d	100,0	100,0	100,0
e ø	6,5	6,5	6,5
f	21,0	21,0	21,0
h	50,0	50,0	50,0
i	117,0	117,0	117,0
k	129,0	129,0	129,0
l ø	104,0	104,0	104,0
m	6,0	6,0	6,0
Przewód mm^2 min	25	25	25
Przewód mm^2 max	70	70	70

Gniazdo tablicowe
- Zaciski śrubowe - klatkowe
- Kołnierz 120 x 120 mm
- Wysokotermostabilny wkład
- Niklowane styki
- Kontakty Kontex-Plus
- Stopień ochrony IP 67

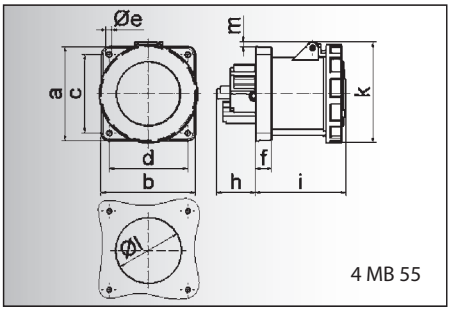

4 MB 55

Prąd [A]	125	125	125
Bieguny	3	4	5
a	130,0	130,0	130,0
b	130,0	130,0	130,0
c	104,0	104,0	104,0
d	104,0	104,0	104,0
e ø	6,5	6,5	6,5
f	21,0	21,0	21,0
h	50,0	50,0	50,0
i	117,0	117,0	117,0
k	129,0	129,0	129,0
l ø	104,0	104,0	104,0
m	1,0	1,0	1,0
Przewód mm^2 min	25	25	25
Przewód mm^2 max	70	70	70

Gniazdo tablicowe
- Zaciski śrubowe - klatkowe
- Kołnierz 130 x 130 mm
- Wysokotermostabilny wkład
- Niklowane styki
- Kontakty Kontex-Plus
- Stopień ochrony IP 67

Liczba biegunów		110V 50-60 Hz	230V 50-60 Hz	400V 50-60 Hz	500V 50-60 Hz	100-300 Hz >50V	301-500 Hz >50V		
2P+E 3P+E 3P+N+E		3pol 4pol 5pol	3pol 4pol 5pol	3pol 4pol 5pol	3pol 4pol 5pol	3pol 4pol 5pol	3pol 4pol 5pol	Sztuk	g Szt.
Prąd [A]	Bieguny	4h 4h 4h	6h 9h 9h	9h 6h 6h	7h 7h 7h	10h 10h 10h	2h 2h 2h		
63	4			**13 0131**				5	565
63	5			**13 0119**				5	610
63	3	13 95	**13 96**	13 97				5	535
63	4	13 98	13 99	**13 100**	13 101			5	595
63	5	13 102	13 103	**13 104**				5	640
125	3	13 445	**13 452**					5	1030
125	4		13 449	**13 447**	13 448			5	1090
125	5			**13 451**				5	1195
125	3		**13 434**					5	1100
125	4		13 442	**13 435**	13 515			5	1260
125	5			**13 436**				5	1380



Rysunek Typ: 13 0119

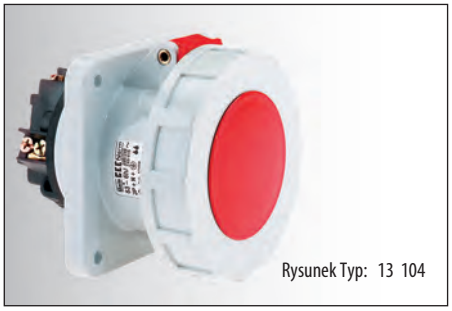
Rysunek Typ: 13 104

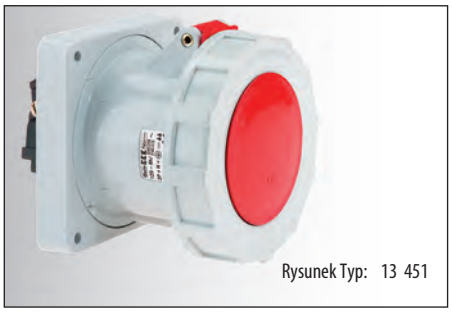
Rysunek Typ: 13 451

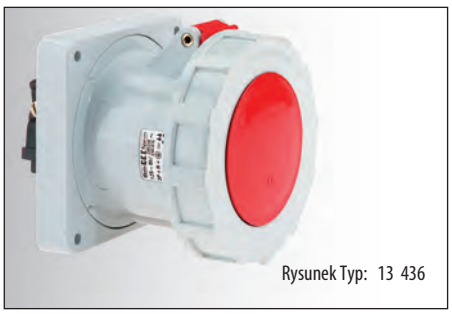
Rysunek Typ: 13 436

przy gniazdach 63A i 125A ze stykiem pomocniczym (pilot) proszę dodać „P" do numeru katalogowego
dalsze informacje na stronie www.bals.com; www.bals.pl · Inne wartości napięć i częstotliwości dostępne na zamówienie

GNIAZDA TABLICOWE

skośne, częściowo z bezśrubową technologią Quick-Connect
PN-IEC 60309, EN 60309, VDE 0623
Stopień ochrony IP 67

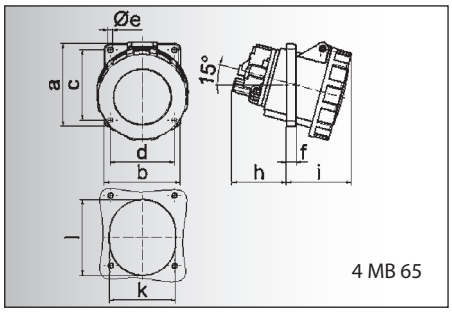

4 MB 65

Prąd [A]	63	63	63
Bieguny	3	4	5
a	100,0	100,0	100,0
b	92,0	92,0	92,0
c	85,0	85,0	85,0
d	77,0	77,0	77,0
e ø	6,5	6,5	6,5
f	12,0	12,0	12,0
h	65,0	65,0	65,0
i	80,0	80,0	80,0
k	80,0	80,0	80,0
l	92,0	92,0	92,0
Przewód mm² min	6	6	6
Przewód mm² max	25	25	25

Gniazdo tablicowe
- Zaciski śrubowe - klatkowe
- Skośne 15°
- Kołnierz 100 x 92 mm
- Wysokotermostabilny wkład
- Kontakty Kontex-Plus
- Stopień ochrony IP 67

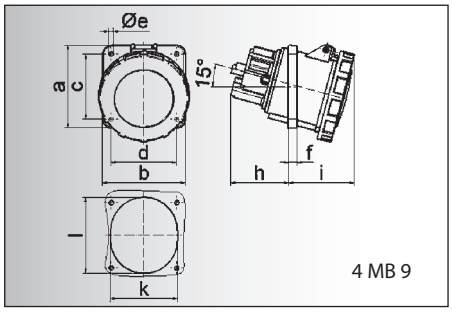

4 MB 9

Prąd [A]	63	63	63
Bieguny	3	4	5
a	114,0	114,0	114,0
b	114,0	114,0	114,0
c	90,0	90,0	90,0
d	90,0	90,0	90,0
e ø	6,5	6,5	6,5
f	12,0	12,0	12,0
h	65,0	65,0	65,0
i	80,0	80,0	80,0
k	92,0	92,0	92,0
l	92,0	92,0	92,0
Przewód mm² min	6	6	6
Przewód mm² max	25	25	25

Gniazdo tablicowe
- Zaciski śrubowe - klatkowe
- Skośne 15°
- Kołnierz 114 x114 mm
- Wysokotermostabilny wkład
- Kontakty Kontex-Plus
- Stopień ochrony IP 67

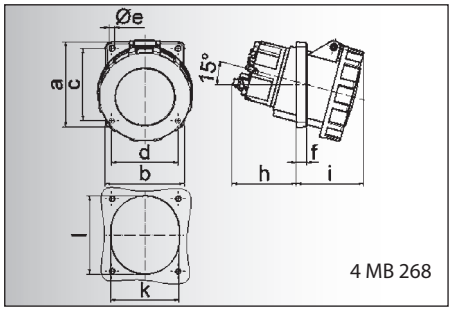

4 MB 268

Prąd [A]	63	63
Bieguny	4	5
a	100,0	100,0
b	92,0	92,0
c	85,0	85,0
d	77,0	77,0
e ø	6,5	6,5
f	12,0	12,0
h	74,0	74,0
i	80,0	80,0
k	80,0	80,0
l	92,0	92,0
Przewód mm² min	6	6
Przewód mm² max	25	25

Gniazdo tablicowe Quick-Connect
- Zaciski bezśrubowe - klatkowe
- Skośne 15°
- Kołnierz 100 x92 mm
- Wysokotermostabilny wkład
- Kontakty Kontex-Plus
- Stopień ochrony IP 67

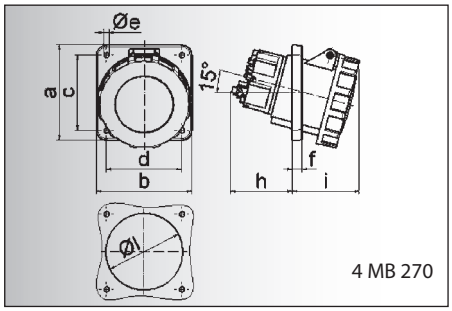

4 MB 270

Prąd [A]	63	63
Bieguny	4	5
a	114,0	114,0
b	114,0	114,0
c	90,0	90,0
d	90,0	90,0
e ø	6,5	6,5
f	12,0	12,0
h	74,0	74,0
i	80,0	80,0
l ø	92,0	92,0
Przewód mm² min	6	6
Przewód mm² max	25	25

Gniazdo tablicowe Quick-Connect
- Zaciski bezśrubowe - klatkowe
- Skośne 15°
- Kołnierz 114 x114 mm
- Wysokotermostabilny wkład
- Kontakty Kontex-Plus
- Stopień ochrony IP 67

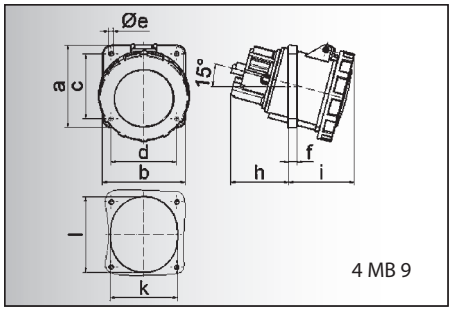

4 MB 9

Prąd [A]	125	125	125
Bieguny	3	4	5
a	114,0	114,0	114,0
b	114,0	114,0	114,0
c	90,0	90,0	90,0
d	90,0	90,0	90,0
e ø	6,5	6,5	6,5
f	12,0	12,0	12,0
h	82,0	82,0	82,0
i	90,0	90,0	90,0
k	92,0	92,0	92,0
l	105,0	105,0	105,0
Przewód mm² min	25	25	25
Przewód mm² max	70	70	70

Gniazdo tablicowe
- Zaciski śrubowe - klatkowe
- Skośne 15°
- Kołnierz 114 x114 mm
- Wysokotermostabilny wkład
- Niklowane styki
- Kontakty Kontex-Plus
- Stopień ochrony IP 67

Liczba biegunów

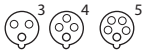

Prąd [A]	Bieguny	110V 50-60 Hz	230V 50-60 Hz	400V 50-60 Hz	500V 50-60 Hz	100-300 Hz >50V	301-500 Hz >50V	Sztuk	g Szt.
		3pol 4pol 5pol	3pol 4pol 5pol	3pol 4pol 5pol	3pol 4pol 5pol	3pol 4pol 5pol	3pol 4pol 5pol		
		4h 4h 4h	6h 9h 9h	9h 6h 6h	7h 7h 7h	10h 10h 10h	2h 2h 2h		
63	3		**12 569**					10	535
63	4		12 032	**12 570**	12 571			10	595
63	5	12 572	12 573	**12 574**				10	640

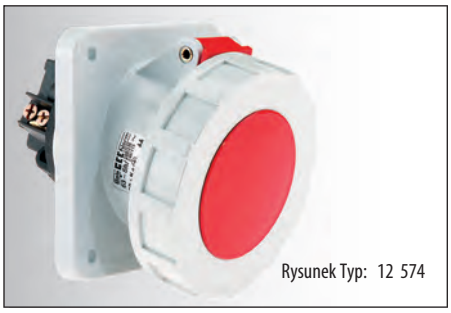
Rysunek Typ: 12 574

63	3	12 000	**12 001**	12 002				5	560
63	4	12 003	12 05	**12 00**	12 03	12 035	12 233	5	620
63	5	12 004	12 06	**12 9**	12 039	12 389	12 171	5	665

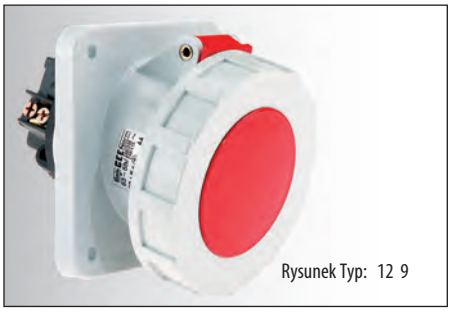
Rysunek Typ: 12 9

63	4			**12 0320**				10	565
63	5			**12 0274**				10	610



Rysunek Typ: 12 0274

63	4			**12 0322**				5	590
63	5			**12 0307**				5	635



Rysunek Typ: 12 0307

125	3	12 99	**12 100**	12 101				5	905
125	4	12 102	12 103	**12 104**	12 105	12 320	12 278	5	965
125	5	12 106	12 107	**12 108**	12 133	12 334	12 055	5	1070

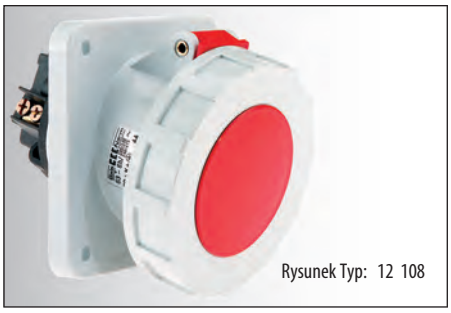
Rysunek Typ: 12 108

przy gniazdach 63A i 125A ze stykiem pomocniczym (pilot) proszę dodać „P" do numeru katalogowego
dalsze informacje na stronie www.bals.com; www.bals.pl · Inne wartości napięć i częstotliwości dostępne na zamówienie



WTYCZKI, WTYCZKI ODBIORNIKOWE, ZWROTNICE FAZ

WTYCZKI, WTYCZKI ODBIORNIKOWE, ZWROTNICE FAZ

wtyczki, wtyczki odbiornikowe naścienne, odbiornikowe maszynowe, odbiornikowe tablicowe, zwrotnice faz

Jakość, która przekonuje

Preferowane obszary zastosowań:


Budownictwo

Kampingi


Przemysł


Budownictwo indywidualne


Rolnictwo


Żegluga

ZAWARTOŚĆ

Wtyczki
Strony 43-46


Wtyczki odbiornikowe naścienne
Strony 47-52


Wtyczki odbiornikowe maszynowe
Strony 53-54


Wtyczki odbiornikowe tablicowe
Strony 55-58


Wtyczki odbiornikowe tablicowe
Strony 59-60


Wtyczki z zwrotnicą faz
Strona 61


Wtyczki odbiornikowe z zwrotnicą faz
Strony 61-62


WTYCZKI

16A, 32A oraz częściowo 63A z bezśrubową technologią Quick Connect
PN-IEC 60309, EN 60309, VDE 0623
Stopień ochrony IP 44

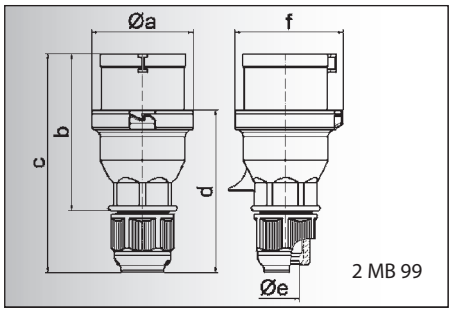

2 MB 99

Prąd [A]	16	16	16	32	32	32
Bieguny	3	4	5	3	4	5
a ø	53,0	60,0	66,0	74,5	74,5	74,5
b	93,5	100,5	103,0	121,0	121,0	121,5
c	134,0	141,0	142,0	174,0	174,0	174,5
d	97,5	104,5	105,5	128,0	128,0	128,5
e ø	18,0	18,0	18,0	23,0	23,0	23,0
f	57,5	64,5	70,5	78,0	78,0	80,0
Przewód mm^2 min	1	1	1	2,5	2,5	2,5
Przewód mm^2 max	2,5	2,5	2,5	6	6	6

Wtyczka Quick-Connect z Multi-Grip
- Zaciski bezśrubowe
- System szybkiego zamykania z blokadą
- Specjalny dławik z odciążeniem naprężenia
- Stopień ochrony IP 44

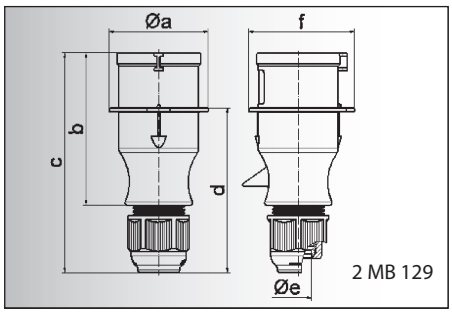

2 MB 129

Prąd [A]	16	16	16	32	32	32
Bieguny	3	4	5	3	4	5
a ø	54,0	60,0	66,0	71,0	71,0	80,0
b	94,5	98,0	101,0	115,0	115,0	119,0
c	138,0	142,0	145,0	170,0	170,0	174,0
d	101,5	105,5	108,5	124,0	124,0	128,0
e ø	18,0	18,0	18,0	23,0	23,0	23,0
f	56,6	64,0	71,0	76,0	76,0	85,0
Przewód mm^2 min	1	1	1	2,5	2,5	2,5
Przewód mm^2 max	2,5	2,5	2,5	6	6	6

Wtyczka z Multi-Grip
- Zaciski śrubowe
- Jednoczęściowa obudowa
- Specjalny dławik z odciążeniem naprężenia
- Stopień ochrony IP 44

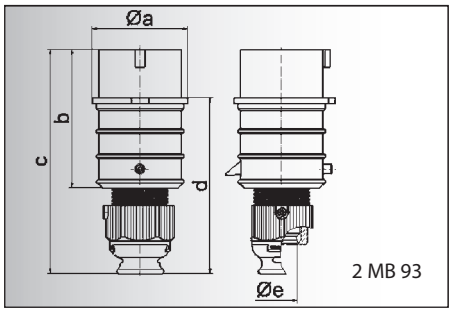

2 MB 93

Prąd [A]	16	16	16	32	32	32
Bieguny	3	4	5	3	4	5
a ø	51,0	57,5	65,0	66,0	66,0	72,0
b	95,0	95,0	97,0	118,0	118,0	117,0
c	145,0	145,0	152,0	178,0	178,0	181,0
d	109,0	109,0	116,0	133,0	133,0	135,5
e ø	18,0	18,0	21,0	23,0	23,0	27,0
Przewód mm^2 min	1	1	1	2,5	2,5	2,5
Przewód mm^2 max	2,5	2,5	2,5	6	6	6

Wtyczka TE-Plus z Multi-Grip
- Zaciski bezśrubowe
- Wysokotermostabilny wkład
- Niklowane styki
- Specjalny dławik z odciążeniem naprężenia
- Stopień ochrony IP 44

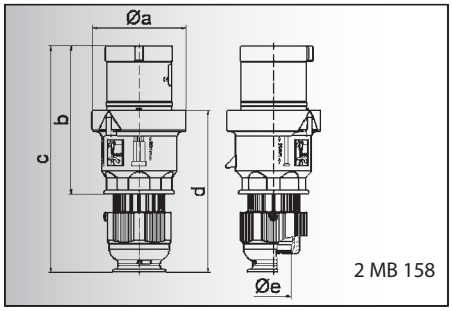

2 MB 158

Prąd [A]	63	63
Bieguny	4	5
a ø	96,0	96,0
b	153,0	153,0
c	233,0	233,0
d	167,0	167,0
e ø	36,0	36,0
Przewód mm^2 min	6	6
Przewód mm^2 max	16	16

Wtyczka TE-Plus z Multi-Grip
- Zaciski bezśrubowe
- Wysokotermostabilny wkład
- Niklowane styki
- Specjalny dławik z odciążeniem naprężenia
- Stopień ochrony IP 44

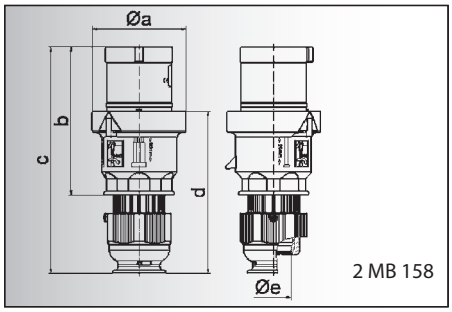

2 MB 158

Prąd [A]	63	63	63
Bieguny	3	4	5
a ø	96,0	96,0	96,0
b	153,0	153,0	153,0
c	233,0	233,0	233,0
d	167,0	167,0	167,0
e ø	36,0	36,0	36,0
Przewód mm^2 min	6	6	6
Przewód mm^2 max	16	16	16

Wtyczka TE z Multi-Grip
- Zaciski śrubowe
- Zaciski klatkowe
- Wysokotermostabilny wkład
- Niklowane styki
- Specjalny dławik z odciążeniem naprężenia
- Stopień ochrony IP 44

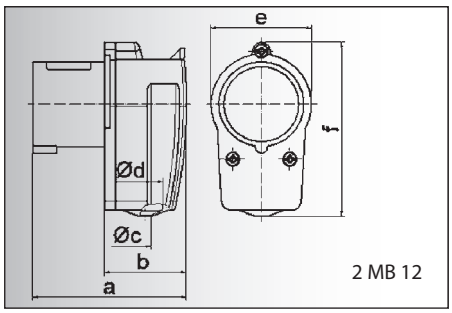

2 MB 12

Prąd [A]	16	16	16	32
Bieguny	3	4	5	5
a	80,0	85,0	96,0	116,0
b	44,0	49,0	59,0	70,0
c ø	6,5	6,5	8,0	10,0
d ø	18,0	18,0	18,0	25,0
e	51,0	57,0	64,0	-
f	90,0	95,0	74,0	101,0
Przewód mm^2 min	1	1	1	2,5
Przewód mm^2 max	2,5	2,5	2,5	6

Wtyczka kątowa
- Zaciski śrubowe
- Krótka tuleja wprowadzenia przewodu
- Stopień ochrony IP 44

Liczba biegunów

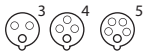

Prąd [A]	Bieguny	110V 50-60 Hz 3pol 4pol 5pol 4h 4h 4h	230V 50-60 Hz 3pol 4pol 5pol 6h 9h 9h	400V 50-60 Hz 3pol 4pol 5pol 9h 6h 6h	500V 50-60 Hz 3pol 4pol 5pol 7h 7h 7h	100-300 Hz >50V 3pol 4pol 5pol 10h 10h 10h	301-500 Hz >50V 3pol 4pol 5pol 2h 2h 2h	Sztuk	g Szt.
16	3	21 25	**21 26**					10	135
16	4		21 29	**21 30**				10	150
16	5		21 35	**21 36**				10	165
32	3		**21 38**					10	250
32	4		21 41	**21 42**				10	270
32	5		21 47	**21 48**				10	295

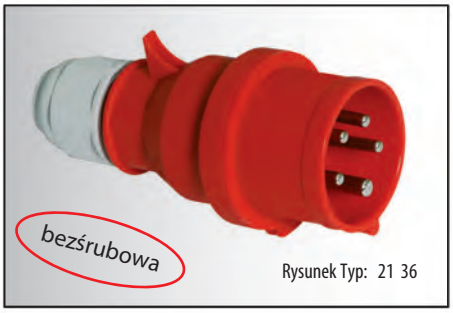

Rysunek Typ: 21 36

Inne ułożenia biegunów dostępne na zamówienie

16	3	21 000TLS	**21 001**-TLS	21 002TLS	21 071-TLS	21 257-TLS	21 244TLS	10	135
16	4	21 003TLS	21 004TLS	**21 005**-TLS	21 006TLS	21 007-TLS	21 008TLS	10	149
16	5	21 009TLS	21 010TLS	**20 3**-TLS	21 037-TLS	21 056TLS	21 145TLS	10	170
32	3	21 012TLS	**21 013**-TLS	21 014TLS	21 219TLS	21 354TLS	21 328TLS	10	220
32	4	21 015TLS	21 016TLS	**21 017**-TLS	21 018TLS	21 019TLS	21 020TLS	10	240
32	5	21 021-TLS	21 022TLS	**20 4**-TLS	21 011-TLS	21 247-TLS	21 160TLS	10	270

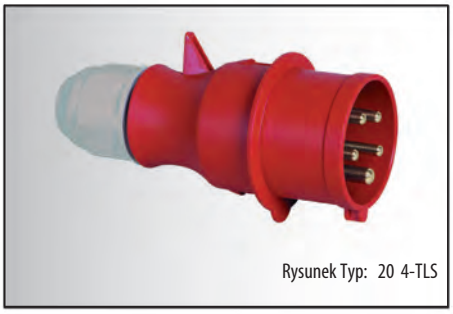
Rysunek Typ: 20 4-TLS

16	3	21 837	**21 686**	21 843	21 0169	21 0170	21 0171	10	150
16	4	21 872	21 839	**21 687**	21 688	21 847	21 849	10	170
16	5	21 0176	21 840	**21 689**	21 0178	21 0179	21 879	10	195
32	3	21 838	**21 690**	21 844	21 0184	21 0185	21 0186	10	265
32	4	21 873	21 841	**21 691**	21 692	21 848	21 850	10	280
32	5	21 0193	21 842	**21 693**	21 623	21 0197	21 885	10	330

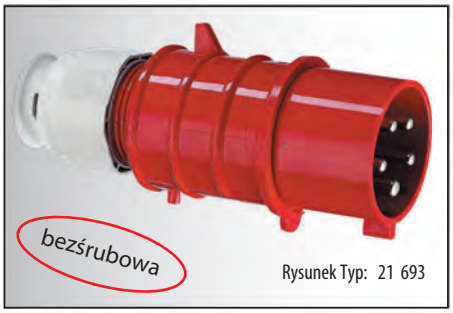

Rysunek Typ: 21 693

63	4			**21 0761**	21 0763			5	700
63	5			**21 0765**				5	755

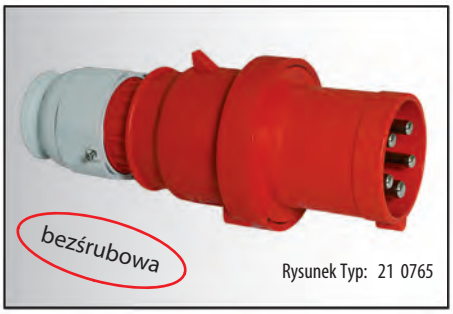

Rysunek Typ: 21 0765

Nakrętka dławika z dodatkowym odciążeniem przewodu – patrz str. 211

63	3	21 024	**21 04**	21 025	21 0030	21 531	21 624	5	610
63	4	21 49	21 50	**21 51**	21 52	21 300	21 526	5	680
63	5	21 53	21 54	**21 55**	21 167	21 663	21 419	5	735

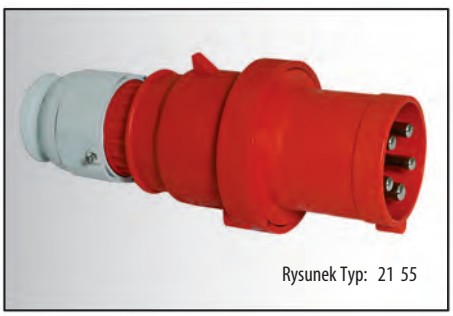
Rysunek Typ: 21 55

Nakrętka dławika z dodatkowym odciążeniem przewodu – patrz str. 211

16	3	23 0	**23 1**	23 2	23 8		23 03	10	150
16	4	23 3	23 4	**23 5**	23 9		23 7	10	170
16	5			**23 6**				10	175
32	5			**23 00**				10	280

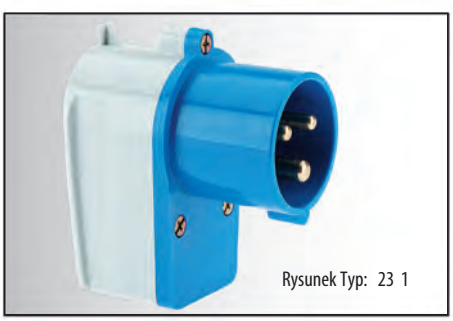
Rysunek Typ: 23 1

WTYCZKI

16A, 32A oraz częściowo 63A z bezśrubową technologią Quick Connect
PN-IEC 60309, EN 60309, VDE 0623
Stopień ochrony IP 67

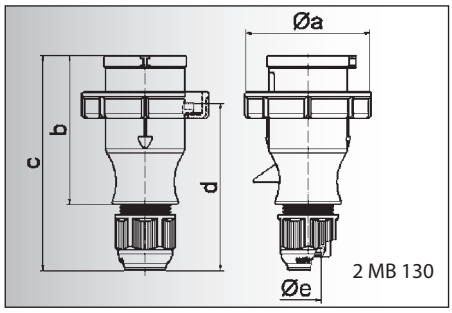

2 MB 130

Prąd [A]	16	16	16	32	32	32
Bieguny	3	4	5	3	4	5
a ø	70,0	78,0	86,0	94,0	94,0	101,0
b	94,5	98,0	101,0	115,0	115,0	119,0
c	138,0	142,0	145,0	170,0	170,0	174,0
d	105,5	109,5	112,5	128,0	128,0	132,0
e ø	18,0	18,0	18,0	23,0	23,0	23,0
Przewód mm² min	1	1	1	2,5	2,5	2,5
Przewód mm² max	2,5	2,5	2,5	6	6	6

Wtyczka z Multi-Grip
- Zaciski śrubowe
- Jednoczęściowa obudowa
- Specjalny dławik z odciążeniem naprężenia
- Stopień ochrony IP 67

Akcesoria:
Osłona wtyczki patrz str. 211

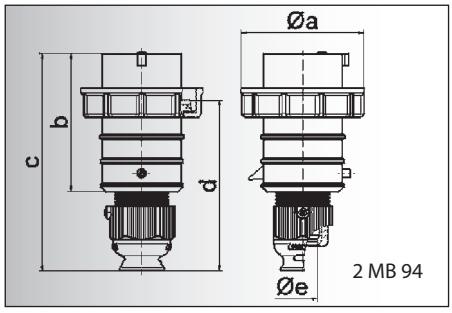

2 MB 94

Prąd [A]	16	16	16	32	32	32
Bieguny	3	4	5	3	4	5
a ø	70,0	78,0	86,0	94,0	94,0	101,0
b	95,0	95,0	97,0	118,0	118,0	117,0
c	145,0	145,0	152,0	178,0	178,0	181,0
d	111,0	111,0	119,0	136,0	136,0	138,5
e ø	18,0	18,0	21,0	23,0	23,0	27,0
Przewód mm² min	1	1	1	2,5	2,5	2,5
Przewód mm² max	2,5	2,5	2,5	6	6	6

Wtyczka TE-Plus z Multi-Grip
- Zaciski bezśrubowe
- Wysokotermostabilny wkład
- Niklowane styki
- Specjalny dławik z odciążeniem naprężenia
- Stopień ochrony IP 67

Akcesoria:
Osłona wtyczki patrz str. 211

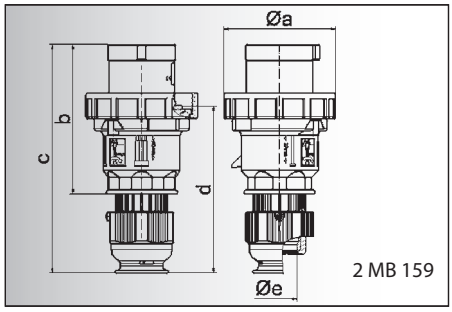

2 MB 159

Prąd [A]	63	63	63
Bieguny	3	4	5
a ø	113,5	113,5	113,5
b	153,0	153,0	153,0
c	233,0	233,0	233,0
d	171,0	171,0	171,0
e ø	36,0	36,0	36,0
Przewód mm² min	6	6	6
Przewód mm² max	16	16	16

Wtyczka TE z Multi-Grip
- Zaciski śrubowe - klatkowe
- Wysokotermostabilny wkład
- Niklowane styki
- Specjalny dławik z odciążeniem naprężenia
- Stopień ochrony IP 67

Akcesoria:
Osłona wtyczki patrz str. 211

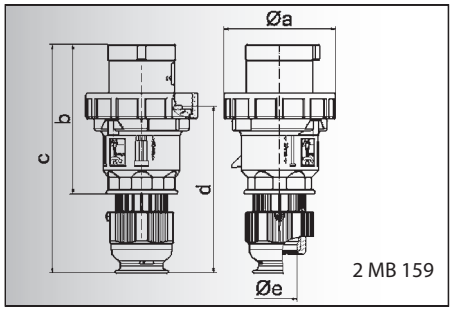

2 MB 159

Prąd [A]	63	63
Bieguny	4	5
a ø	113,5	113,5
b	153,0	153,0
c	233,0	233,0
d	171,0	171,0
e ø	36,0	36,0
Przewód mm² min	6	6
Przewód mm² max	16	16

Wtyczka TE-Plus z Multi-Grip
- Zaciski bezśrubowe
- Wysokotermostabilny wkład
- Niklowane styki
- Specjalny dławik z odciążeniem naprężenia
- Stopień ochrony IP 67

Akcesoria:
Osłona wtyczki patrz str. 211

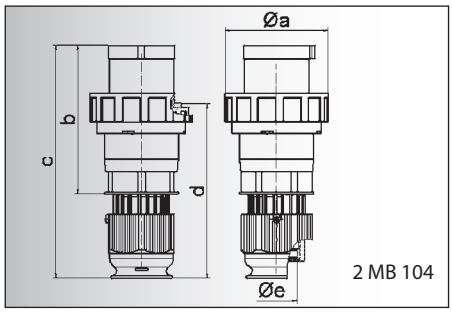

2 MB 104

Prąd [A]	125	125	125
Bieguny	3	4	5
a ø	126,0	126,0	126,0
b	181,0	181,0	181,0
c	282,0	282,0	282,0
d	206,0	206,0	206,0
e ø	50,0	50,0	50,0
Przewód mm² min	16	16	16
Przewód mm² max	50	50	50

Wtyczka TE z Multi-Grip
- Zaciski śrubowe - klatkowe
- Wysokotermostabilny wkład
- Niklowane styki
- Specjalny dławik z odciążeniem naprężenia
- Stopień ochrony IP 67

Akcesoria:
Osłona wtyczki patrz str. 211

Bals-Polska
ELEKTROTECHNIKA Sp. z o.o.

Liczba biegunów: 3 (2P+E), 4 (3P+E), 5 (3P+N+E)

Prąd [A]	Bieguny	110V 50-60 Hz	230V 50-60 Hz	400V 50-60 Hz	500V 50-60 Hz	100-300 Hz >50V	301-500 Hz >50V	Sztuk	g Szt.
		3pol 4pol 5pol 4h 4h 4h	3pol 4pol 5pol 6h 9h 9h	3pol 4pol 5pol 9h 6h 6h	3pol 4pol 5pol 7h 7h 7h	3pol 4pol 5pol 10h 10h 10h	3pol 4pol 5pol 2h 2h 2h		
16	3	21 0575	**21 0576**	21 0577	21 0578	21 0579	21 0580	10	155
16	4	21 0581	21 0582	**21 0583**	21 0584	21 0585	21 0586	10	170
16	5	21 0587	21 0588	**21 0589**	21 0590	21 0591	21 0592	10	170
32	3	21 0593	**21 0594**	21 0595	21 0596	21 0597	21 0598	10	243
32	4	21 0599	21 0600	**21 0601**	21 0602	21 0603	21 0604	10	255
32	5	21 0605	21 0606	**21 0607**	21 0608	21 0609	21 0610	10	305

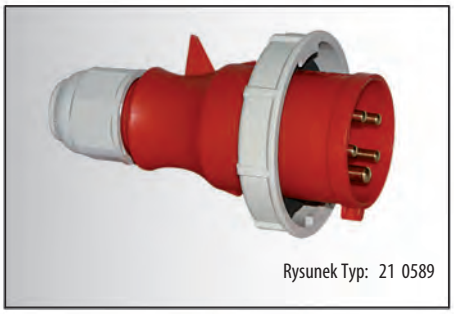
Rysunek Typ: 21 0589

16	3	21 237	**21 238**	21 402	21 487	21 453	21 558	10	175
16	4	21 403	21 250	**21 349**	21 350	21 404	21 405	10	200
16	5	21 406	21 407	**21 239**	21 754	21 564	21 533	10	235
32	3	21 408	**21 240**	21 409	21 486	21 545	21 0222	10	310
32	4	21 410	21 251	**21 351**	21 352	21 411	21 412	10	335
32	5	21 413	21 414	**21 241**	21 282	21 484	21 0234	10	385

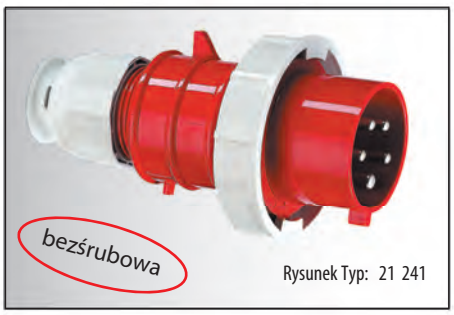

Rysunek Typ: 21 241

63	3	21 80	**21 81**	21 82	21 330			5	685
63	4	21 83	21 84	**21 85**	21 86	21 154	21 375	5	740
63	5	21 87	21 88	**21 89**	21 060	21 645	21 163	5	800

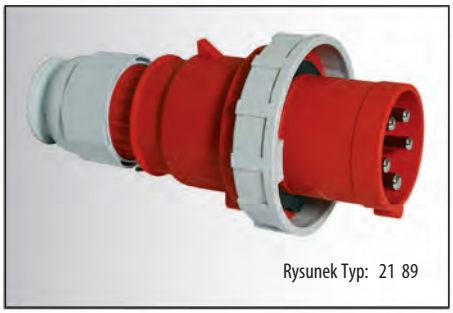
Rysunek Typ: 21 89

Nakrętka dławika z dodatkowym odciążeniem przewodu – patrz str. 211

63	4			**21 0762**	21 0764			5	750
63	5			**21 0766**				5	810

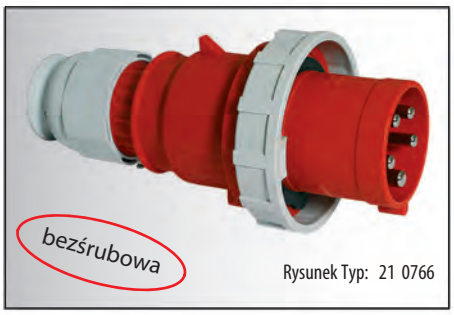

Rysunek Typ: 21 0766

Nakrętka dławika z dodatkowym odciążeniem przewodu – patrz str. 211

125	3	21 90	**21 91**	21 92				5	1105
125	4	21 93	21 94	**21 95**	21 96	21 607	21 155	5	1210
125	5	21 97	21 98	**21 99**	21 555	21 851	21 156	5	1325

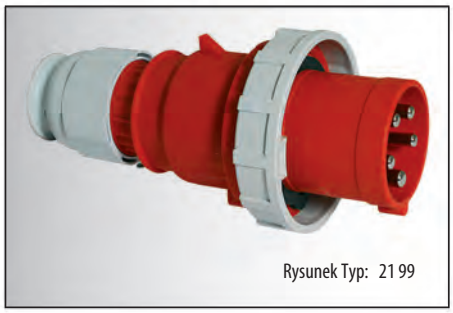
Rysunek Typ: 21 99

Nakrętka dławika z dodatkowym odciążeniem przewodu – patrz str. 211

WTYCZKI ODBIORNIKOWE NAŚCIENNE

PN-IEC 60309, EN 60309, VDE 0623
Stopień ochrony IP 44

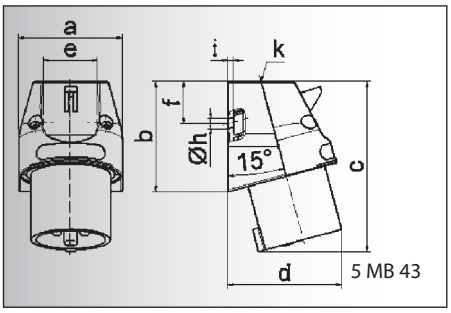

5 MB 43

Prąd [A]	16
Bieguny	3
a	56,5
b	60,0
c	93,0
d	73,0
e	29,5
f	23,5
h ø	5,5
i	3,0
k	M 20
Przewód mm² min	1
Przewód mm² max	2,5

Wtyczka odbiornikowa naścienna
- Zaciski śrubowe
- Wprowadzenie przewodu: 1 x z góry (otwarte), 1 x z dołu (zamknięte)
- Stopień ochrony IP 44

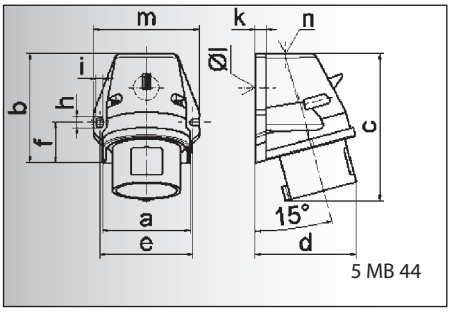

5 MB 44

Prąd [A]	16	16	16	32	32	32
Bieguny	3	4	5	3	4	5
a	59,5	72,4	72,4	79,1	79,1	79,1
b	90,0	90,0	90,0	92,0	92,0	92,0
c	120,0	120,0	122,0	134,0	134,0	134,0
d	72,0	84,0	84,0	89,0	89,0	89,0
e	62,0	77,0	77,0	84,0	84,0	84,0
f	33,5	33,5	33,5	30,0	30,0	30,0
h	9,0	9,0	9,0	9,0	9,0	9,0
i	5,5	5,5	5,5	5,5	5,5	5,5
k	8,0	9,0	9,0	9,0	9,0	9,0
l ø	21,0	21,0	21,0	21,0	21,0	21,0
m	72,0	87,0	87,0	94,0	94,0	94,0
n	M 20	M 25	M 25	M 25	M 25	M 25
Przewód mm² min	1	1	1	2,5	2,5	2,5
Przewód mm² max	2,5	2,5	2,5	6	6	6

Wtyczka odbiornikowa naścienna Quick-Connect
- Zaciski bezśrubowe
- Wprowadzenie przewodu: 1 x z góry (otwarte), 1 x z dołu (zamknięte)
- Stopień ochrony IP 44

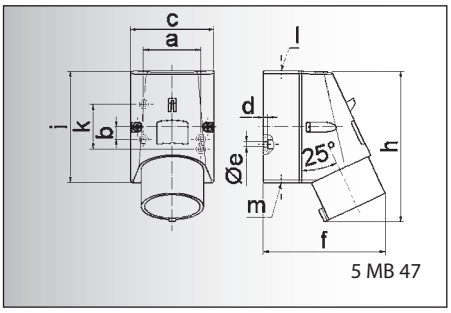

5 MB 47

Prąd [A]	16	16	16
Bieguny	3	4	5
a	51,0	59,0	59,0
b	-	11,0	11,0
c	64,0	75,0	75,0
d	4,0	4,0	4,0
e ø	4,1	5,1	5,1
f	93,0	106,0	110,0
h	122,0	135,0	135,0
i	87,0	100,0	100,0
k	40,0	-	-
l	M 20	M 20	M 20
m	dla M 20	dla M 20	dla M 20
Przewód mm² min	1	1	1
Przewód mm² max	2,5	2,5	2,5

Wtyczka odbiornikowa naścienna
- Zaciski śrubowe
- Wprowadzenie przewodu: 1 x z góry (otwarte), 1 x z dołu (zamknięte)
- Stopień ochrony IP 44

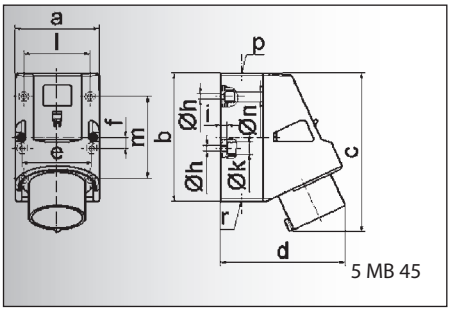

5 MB 45

Prąd [A]	16	32	32	32
Bieguny	5	3	4	5
a	83,0	83,0	83,0	83,0
b	126,0	126,0	126,0	126,0
c	155,5	165,0	165,0	166,0
d	122,0	128,0	128,0	130,0
e	68,0	68,0	68,0	68,0
f	11,0	11,0	11,0	11,0
h ø	5,5	5,5	5,5	5,5
i	6,5	6,5	6,5	6,5
k ø	12,0	12,0	12,0	12,0
l	65,0	65,0	65,0	65,0
m	80,0	80,0	80,0	80,0
n ø	10	10,0	10,0	10,0
p	M 25	M 25	M 25	M 25
r	2xM 25	2xM 25	2xM 25	2xM 25
Przewód mm² min	1	2,5	2,5	2,5
Przewód mm² max	2,5	6	6	6

Wtyczka odbiornikowa naścienna Quick-Connect TE
- Zaciski bezśrubowe
- Wysokotermostabilny wkład
- Niklowane styki
- Wprowadzenie przewodu: 1 x z góry (otwarte), 2 x z dołu (zamknięte)
- Możliwość obrócenia podstawy obudowy o 180°
- 4 otwory montażowe w podstawie obudowy
- Stopień ochrony IP 44

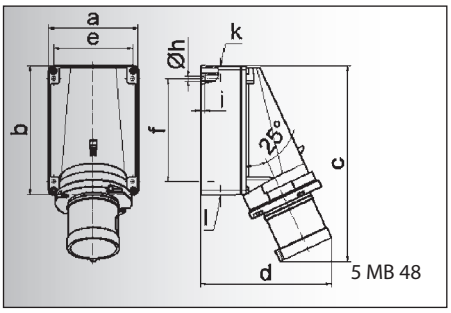

5 MB 48

Prąd [A]	63	63	63
Bieguny	3	4	5
a	118,0	118,0	118,0
b	170,0	170,0	170,0
c	259,0	259,0	259,0
d	174,0	174,0	174,0
e	104,0	104,0	104,0
f	136,0	136,0	136,0
h ø	6,1	6,1	6,1
i	6,0	6,0	6,0
k	M 40	M 40	M 40
l	M 32/32	M 32/32	M 32/32
Przewód mm² min	6	6	6
Przewód mm² max	16	16	16

Wtyczka odbiornikowa naścienna
- Zaciski śrubowe
- Wprowadzenie przewodu: 1 x z góry (otwarte), 2 x z dołu (zamknięte)
- Możliwość obrócenia podstawy obudowy o 180°
- Stopień ochrony IP 44

Bals-Polska
ELEKTROTECHNIKA Sp. z o.o.

Liczba biegunów

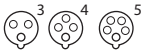

2P+E 3P+E 3P+N+E

Prąd [A]	Bieguny	110V 50-60 Hz	230V 50-60 Hz	400V 50-60 Hz	500V 50-60 Hz	100-300 Hz >50V	301-500 Hz >50V	Sztuk	g Szt.
		3pol 4pol 5pol 4h 4h 4h	3pol 4pol 5pol 6h 9h 9h	3pol 4pol 5pol 9h 6h 6h	3pol 4pol 5pol 7h 7h 7h	3pol 4pol 5pol 10h 10h 10h	3pol 4pol 5pol 2h 2h 2h		
16	3	24 48	**24 0**					10	130



Rysunek Typ: 24 0

16	3	24 422	**24 423**					10	170
16	4	24 398	24 393	**24 392**	24 539			10	210
16	5	24 399	24 400	**24 2001**				10	230
32	3	24 401	**24 402**					10	275
32	4	24 403	24 404	**24 405**	24 540			10	295
32	5	24 406	24 407	**24 2002**				10	315

bezśrubowa



Rysunek Typ: 24 2001

16	3	24 4	**24 5**	24 6		24 074		10	190
16	4	24 7	24 8	**24 9**	24 10	24 11	24 12	10	245
16	5	24 13	24 14	**24 15**	24 98	24 166	24 03	10	270

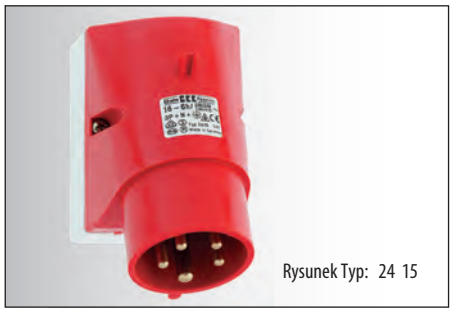

Rysunek Typ: 24 15

16	5			24 362				10	330
32	3	24 408	**24 409**					10	360
32	4		24 410	**24 411**	24 412			10	380
32	5		24 551	**24 413**				10	415

bezśrubowa



Rysunek Typ: 24 413

63	3		**24 336**					5	815
63	4		24 337	**24 338**	24 339			5	960
63	5			**24 134**				5	1015

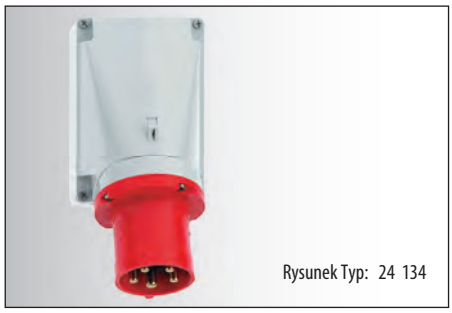

Rysunek Typ: 24 134

WTYCZKI ODBIORNIKOWE NAŚCIENNE

również z technologią bezśrubową Quick-Connect
PN-IEC 60309, EN 60309, VDE 0623
Stopień ochrony IP 44

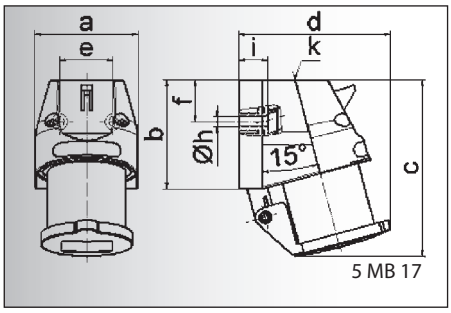

5 MB 17

Prąd [A]	16
Bieguny	3
a	56,5
b	60,0
c	97,5
d	84,0
e	29,5
f	23,0
h ø	5,5
i	16,0
k	M 20
Przewód mm² min	1
Przewód mm² max	2,5

Wtyczka odbiornikowa naścienna
- Zaciski śrubowe
- Samozamykająca się klapka ochronna
- Stopień ochrony IP 44

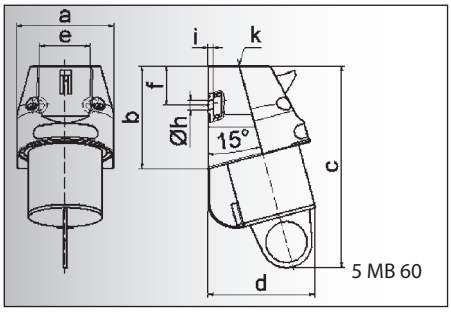

5 MB 60

Prąd [A]	16
Bieguny	3
a	56,5
b	60,0
c	118,0
d	63,0
e	29,5
f	23,0
h ø	5,5
i	3,0
k	M 20
Przewód mm² min	1
Przewód mm² max	2,5

Wtyczka odbiornikowa naścienna
- Zaciski śrubowe
- Z zatyczką ochronna
- Stopień ochrony IP 44

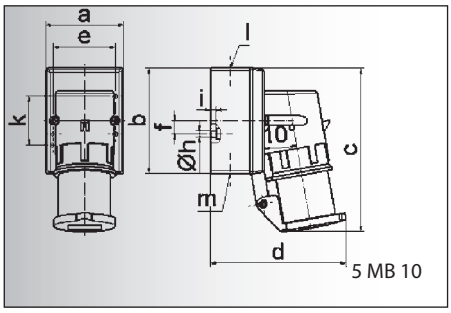

5 MB 10

Prąd [A]	16	16
Bieguny	3	4
a	64,0	75,0
b	87,0	100,0
c	138,0	150,0
d	111,0	120,0
e	51,0	59,0
f	-	11,0
h ø	4,1	5,1
i	4,5	4,5
k	40,0	-
l	M 20	M 20
m	dla M 20	dla M 20
Przewód mm² min	1	1
Przewód mm² max	2,5	2,5

Wtyczka odbiornikowa naścienna
- Zaciski śrubowe
- Samozamykająca się klapka ochronna
- Stopień ochrony IP 44

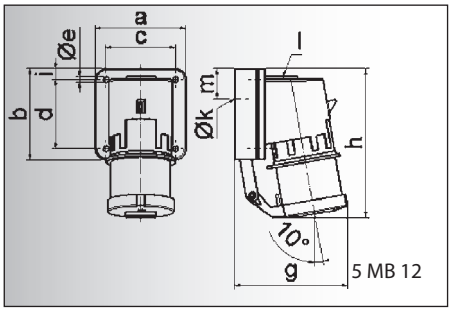

5 MB 12

Prąd [A]	16	32	32	32
Bieguny	5	3	4	5
a	84,0	90,0	90,0	90,0
b	84,0	75,0	75,0	75,0
c	64,0	78,0	78,0	78,0
d	64,0	45,0	45,0	45,0
e ø	5,5	5,5	5,5	5,5
g	105,0	114,0	114,0	115,0
h	138,0	149,0	149,0	150,0
i	10,0	13,0	13,0	13,0
k ø	23,0	29,0	29,0	29,0
l	M 20	M 25	M 25	M 25
m	28,0	27,0	27,0	27,0
Przewód mm² min	1	2,5	2,5	2,5
Przewód mm² max	2,5	6	6	6

Wtyczka odbiornikowa naścienna
- Zaciski śrubowe
- Samozamykająca się klapka ochronna
- Stopień ochrony IP 44

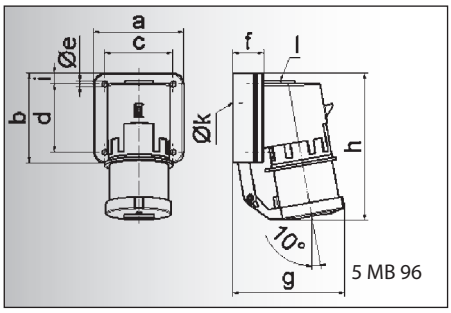

5 MB 96

Prąd [A]	16	32
Bieguny	5	5
a	84,0	90,0
b	84,0	75,0
c	64,0	78,0
d	64,0	45,0
e ø	5,5	5,5
f	29,0	29,0
g	105,0	115,0
h	138,0	150,0
i	10,0	13,0
k ø	23,0	29,0
l	M 20	M 25
Przewód mm² min	1	2,5
Przewód mm² max	2,5	6

Wtyczka odbiornikowa naścienna Quick-Connect TE
- Zaciski bezśrubowe
- Samozamykająca się klapka ochronna
- Wysokotermostabilny wkład
- Niklowane styki
- Stopień ochrony IP 44

Liczba biegunów



2P+E 3P+E 3P+N+E

Prąd [A]	Bieguny	110V 50-60 Hz	230V 50-60 Hz	400V 50-60 Hz	500V 50-60 Hz	100-300 Hz >50V	301-500 Hz >50V	Sztuk	g Szt.
		3pol 4pol 5pol	3pol 4pol 5pol	3pol 4pol 5pol	3pol 4pol 5pol	3pol 4pol 5pol	3pol 4pol 5pol		
		4h 4h 4h	6h 9h 9h	9h 6h 6h	7h 7h 7h	10h 10h 10h	2h 2h 2h		
16	3		**24 2**					10	170

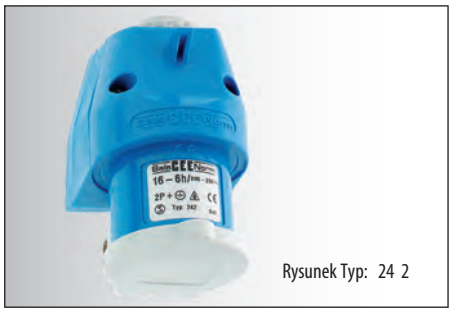

Rysunek Typ: 24 2

16	3		**24 00**					10	140



Rysunek Typ: 24 00

16	3	24 60	**24 61**	24 62				10	220
16	4	24 63	24 64	**24 65**	24 66	24 67	24 68	10	305

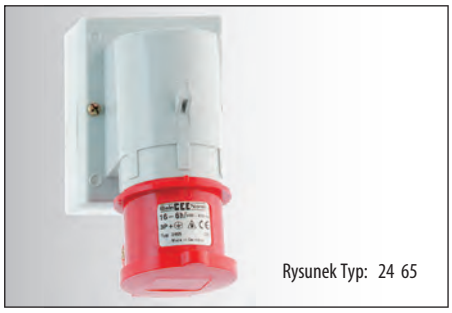

Rysunek Typ: 24 65

16	5	24 69	**24 70**	24 71				10	305
32	3	24 335	**24 017**					10	335
32	4			**24 018**	24 019			10	350
32	5			**24 012**				10	380

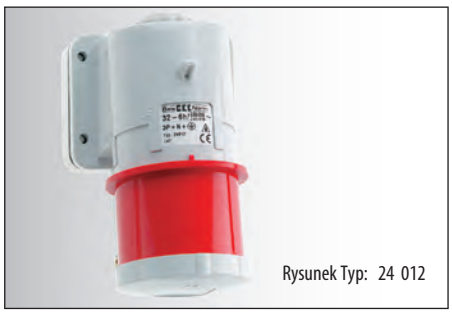

Rysunek Typ: 24 012

16	5			**24 414**				10	320
32	5			**24 415**				10	410



Rysunek Typ: 24 415

WTYCZKI ODBIORNIKOWE NAŚCIENNE

również z technologią bezśrubową Quick-Connect
PN-IEC 60309, EN 60309, VDE 0623
Stopień ochrony IP 67

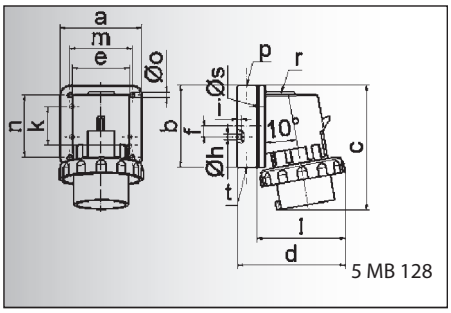

5 MB 128

Prąd [A]	16	16	16	32	32	32
Bieguny	3	4	5	3	4	5
a	64,0	75,0	84,0	90,0	90,0	90,0
b	87,0	100,0	84,0	75,0	75,0	75,0
c	137,0	151,0	136,0	138,0	138,0	139,0
d	112,0	119,0	-	122,0	122,0	123,0
e	51,0	59,0	-	-	-	-
f	-	11,0	-	-	-	-
h ø	4,1	5,1	-	-	-	-
i	4,5	4,5	-	-	-	-
k	40,0	-	-	-	-	-
l	-	-	111,0	-	-	-
m	-	-	64,0	78,0	78,0	78,0
n	-	-	64,0	45,0	45,0	45,0
o ø	-	-	5,5	5,5	5,5	5,5
p	M 20	M 20	-	-	-	-
r	-	-	M 20	M 25	M 25	M 25
s ø	-	-	23,0	29,0	29,0	29,0
t	dla M 20	dla M 20	-	-	-	-

Wtyczka odbiornikowa naścienna
- Zaciski śrubowe
- Niklowane styki
- Zaciski dla przewodu od 1 mm² do 2,5 mm² przy 16A
- Zaciski dla przewodu od 2,5 mm² do 6 mm² przy 32A
- Stopień ochrony IP 67

Akcesoria:
Osłona wtyczki patrz str. 211

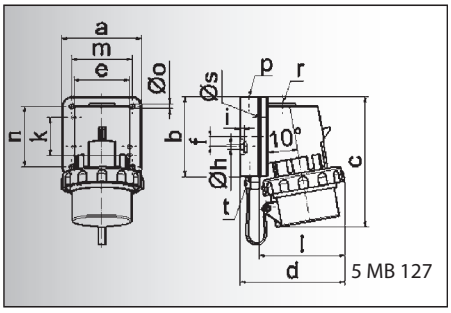

5 MB 127

Prąd [A]	16	16	16	32	32	32
Bieguny	3	4	5	3	4	5
a	64,0	75,0	84,0	90,0	90,0	90,0
b	87,0	100,0	84,0	75,0	75,0	75,0
c	137,0	151,0	137,0	147,0	147,0	148,0
d	112,0	119,0	-	122,0	122,0	123,0
e	51,0	59,0	-	-	-	-
f	-	11,0	-	-	-	-
h ø	4,1	5,1	-	-	-	-
i	4,5	4,5	-	-	-	-
k	40,0	-	-	-	-	-
l	-	-	111,0	-	-	-
m	-	-	64,0	78,0	78,0	78,0
n	-	-	64,0	45,0	45,0	45,0
o ø	-	-	5,5	5,5	5,5	5,5
p	M 20	M 20	-	-	-	-
r	-	-	M 20	M 25	M 25	M 25
s ø	-	-	23,0	29,0	29,0	29,0
t	dla M 20	dla M 20	-	-	-	-

Wtyczka odbiornikowa naścienna
- Zaciski śrubowe
- Osłona wtyczki
- Niklowane styki
- Zaciski dla przewodu od 1 mm² do 2,5 mm² przy 16A
- Zaciski dla przewodu od 2,5 mm² do 6 mm² przy 32A
- Stopień ochrony IP 67

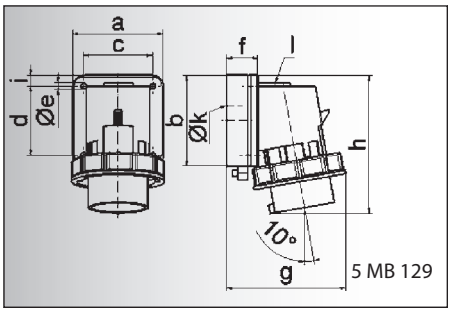

5 MB 129

Prąd [A]	16	32
Bieguny	5	5
a	84,0	90,0
b	84,0	75,0
c	64,0	78,0
d	64,0	45,0
e ø	5,5	5,5
f	28,0	28,0
g	111,0	123,0
h	136,0	139,0
i	10,0	13,0
k ø	23,0	29,0
l	M 20	M 25

Wtyczka odbiornikowa naścienna Quick-Connect TE
- Zaciski bezśrubowe
- Niklowane styki
- Zaciski dla przewodu od 1 mm² do 2,5 mm² przy 16A
- Zaciski dla przewodu od 2,5 mm² do 6 mm² przy 32A
- Stopień ochrony IP 67

Akcesoria:
Osłona wtyczki patrz str. 211

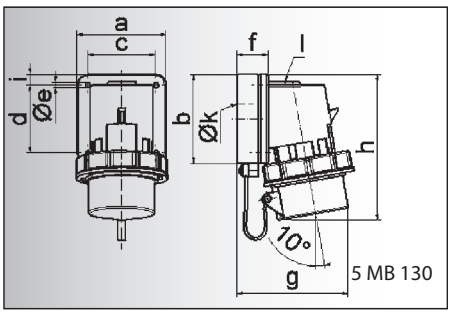

5 MB 130

Prąd [A]	16	32
Bieguny	5	5
a	84,0	90,0
b	84,0	75,0
c	64,0	78,0
d	64,0	45,0
e ø	5,5	5,5
f	28,0	28,0
g	111,0	123,0
h	137,0	148,0
i	10,0	13,0
k ø	23,0	29,0
l	M 20	M 25

Wtyczka odbiornikowa naścienna Quick-Connect TE
- Zaciski bezśrubowe
- Osłona wtyczki
- Niklowane styki
- Zaciski dla przewodu od 1 mm² do 2,5 mm² przy 16A
- Zaciski dla przewodu od 2,5 mm² do 6 mm² przy 32A
- Stopień ochrony IP 67

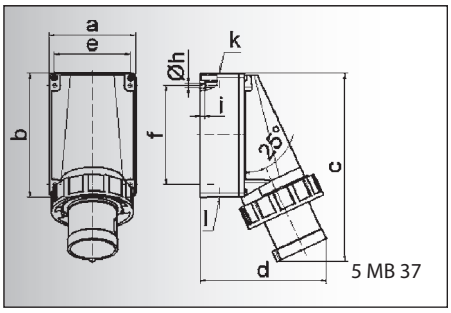

5 MB 37

Prąd [A]	63	63	63
Bieguny	3	4	5
a	118,0	118,0	118,0
b	170,0	170,0	170,0
c	259,0	259,0	259,0
d	174,0	174,0	174,0
e	104,0	104,0	104,0
f	136,0	136,0	136,0
h ø	6,1	6,1	6,1
i	6,0	6,0	6,0
k	M 40	M 40	M 40
l	M 32/32	M 32/32	M 32/32
Przewód mm² min	6	6	6
Przewód mm² max	16	16	16

Wtyczka odbiornikowa naścienna
- Zaciski śrubowe - klatkowe
- Niklowane styki
- Wprowadzenie przewodu: 1 x z góry (otwarte), 2 x z dołu (zamknięte)
- Możliwość obrócenia podstawy obudowy o 180°
- Stopień ochrony IP 67

Akcesoria:
Osłona wtyczki patrz str. 211

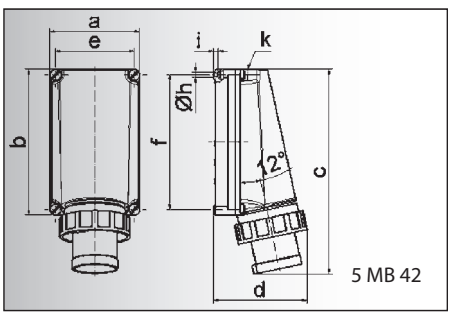

5 MB 42

Prąd [A]	125	125	125
Bieguny	3	4	5
a	160,0	160,0	160,0
b	260,0	260,0	260,0
c	364,0	364,0	364,0
d	165,0	165,0	165,0
e	140,0	140,0	140,0
f	240,0	240,0	240,0
h ø	8,3	8,3	8,3
i	10,0	10,0	10,0
k	M 50	M 50	M 50
Przewód mm² min	16	16	16
Przewód mm² max	50	50	50

Wtyczka odbiornikowa naścienna
- Zaciski śrubowe - klatkowe
- Wysokotermostabilny wkład
- Niklowane styki
- Z Listwą zaciskową 5 x 50 mm² i okablowaniem
- Stopień ochrony IP 67

Akcesoria:
Osłona wtyczki patrz str. 211

Liczba biegunów



Prąd [A]	Bieguny	110V 50-60 Hz	230V 50-60 Hz	400V 50-60 Hz	500V 50-60 Hz	100-300 Hz >50V	301-500 Hz >50V	Sztuk	g Szt.
		3pol 4pol 5pol 4h 4h 4h	3pol 4pol 5pol 6h 9h 9h	3pol 4pol 5pol 9h 6h 6h	3pol 4pol 5pol 7h 7h 7h	3pol 4pol 5pol 10h 10h 10h	3pol 4pol 5pol 2h 2h 2h		
16	3	24 72	**24 73**	24 74				10	250
16	4	24 75	24 76	**24 77**	24 78	24 79	24 80	10	285
16	5	24 81	24 82	**24 83**	24 114			10	355
32	3	24 154	**24 020**					10	325
32	4		24 101	**24 021**	24 022			10	340
32	5			**24 02**	24 079			10	370

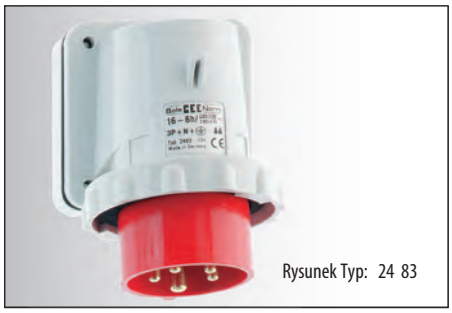
Rysunek Typ: 24 83

16	3	24 84	**24 85**	24 86				10	310
16	4	24 87	24 88	**24 89**	24 90	24 91	24 92	10	350
16	5	24 93	24 94	**24 95**				10	420
32	3	24 216	**24 023**					10	380
32	4			**24 024**	24 025			10	395
32	5			**24 013**	24 089	24 078		10	425

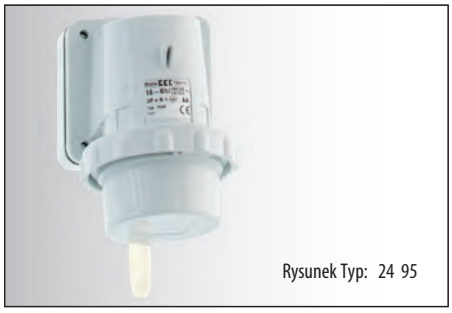
Rysunek Typ: 24 95

16	5			**24 416**				10	355
32	5			**24 418**				10	485



Rysunek Typ: 24 418

16	5			**24 258**				10	420
32	5			**24 419**				10	555



Rysunek Typ: 24 419

63	3	24 140	**24 340**	24 145				5	880
63	4	24 232	24 341	**24 035**	24 342			5	1035
63	5			**24 062**		24 320		5	1140

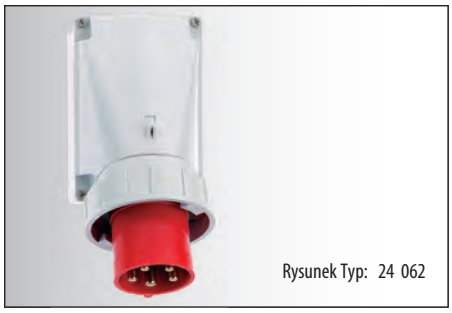
Rysunek Typ: 24 062

125	3	24 197	**24 198**	24 220				1	1860
125	4	24 221	24 199	**24 200**	24 201			1	2180
125	5	24 222		**24 202**			24 279	1	2310

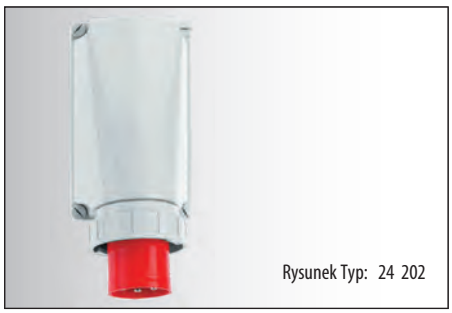
Rysunek Typ: 24 202

dalsze informacje na stronie www.bals.com; www.bals.pl · inne wartości napięć i częstotliwości dostępne na zamówienie

WTYCZKI ODBIORNIKOWE MASZYNOWE

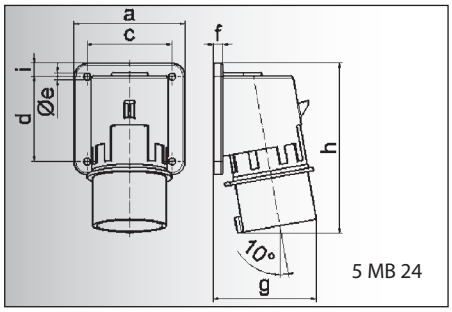

5 MB 24

Prąd [A]	16	16	16	32	32	32
Bieguny	**3**	**4**	**5**	**3**	**4**	**5**
a	74,0	75,0	84,0	90,0	90,0	90,0
b	84,0	100,0	84,0	75,0	75,0	75,0
c	58,0	62,0	64,0	78,0	78,0	78,0
d	64,0	74,0	64,0	45,0	45,0	45,0
e ø	5,5	4,3	5,5	5,5	5,5	5,5
f	12,0	12,0	7,0	7,0	7,0	7,0
g	70,0	77,0	78,0	86,0	86,0	88,0
h	128,0	145,0	129,0	138,0	138,0	140,0
i	-	-	-	13,0	13,0	13,0
Przewód mm^2 min	1	1	1	2,5	2,5	2,5
Przewód mm^2 max	2,5	2,5	2,5	6	6	6

Wtyczka odbiornikowa maszynowa
- Zaciski śrubowe
- Stopień ochrony IP 44

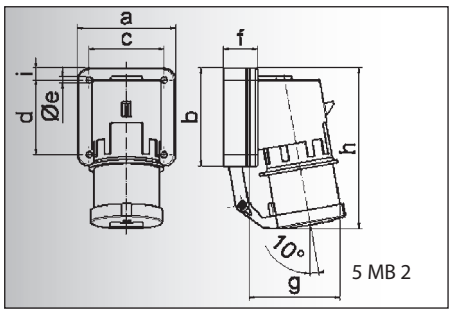

5 MB 2

Prąd [A]	16	16	16	32	32	32
Bieguny	**3**	**4**	**5**	**3**	**4**	**5**
a	74,0	75,0	84,0	90,0	90,0	90,0
b	84,0	100,0	84,0	75,0	75,0	75,0
c	58,0	62,0	64,0	78,0	78,0	78,0
d	64,0	74,0	64,0	45,0	45,0	45,0
e ø	5,5	4,3	5,5	5,5	5,5	5,5
f	12,0	12,0	29,0	29,0	29,0	29,0
g	78,0	88,0	105,0	114,0	114,0	115,0
h	134,0	151,0	138,0	149,0	149,0	150,0
i	-	-	-	13,0	13,0	13,0
Przewód mm^2 min	1	1	1	2,5	2,5	2,5
Przewód mm^2 max	2,5	2,5	2,5	6	6	6

Wtyczka odbiornikowa maszynowa
- Zaciski śrubowe
- Samozamykająca się klapka ochronna
- Stopień ochrony IP 44

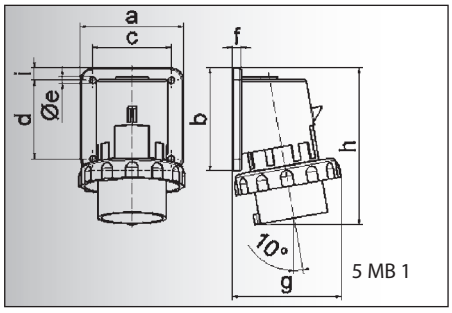

5 MB 1

Prąd [A]	16	16	16	32	32	32
Bieguny	**3**	**4**	**5**	**3**	**4**	**5**
a	74,0	75,0	84,0	90,0	90,0	90,0
b	84,0	100,0	84,0	75,0	75,0	75,0
c	58,0	62,0	64,0	78,0	78,0	78,0
d	64,0	74,0	64,0	45,0	45,0	45,0
e ø	5,5	4,3	5,5	5,5	5,5	5,5
f	12,0	12,0	7,0	7,0	7,0	7,0
g	80,0	88,0	90,0	100,0	100,0	101,0
h	128,0	145,0	129,0	138,0	138,0	139,0
i	-	-	10,0	13,0	13,0	13,0
Przewód mm^2 min	1	1	1	2,5	2,5	2,5
Przewód mm^2 max	2,5	2,5	2,5	6	6	6

Wtyczka odbiornikowa maszynowa
- Zaciski śrubowe
- Niklowane styki
- Stopień ochrony IP 67

Akcesoria:
Osłona wtyczki patrz str. 211

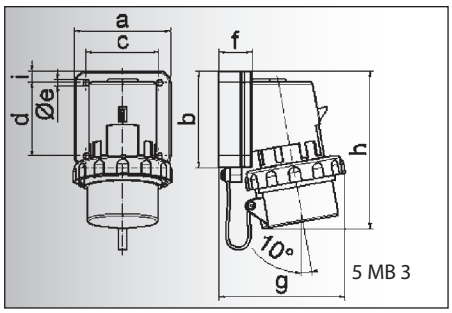

5 MB 3

Prąd [A]	16	16	16	32	32	32
Bieguny	**3**	**4**	**5**	**3**	**4**	**5**
a	74,0	75,0	84,0	90,0	90,0	90,0
b	84,0	100,0	84,0	75,0	75,0	75,0
c	58,0	62,0	64,0	78,0	78,0	78,0
d	64,0	74,0	64,0	45,0	45,0	45,0
e ø	5,5	4,3	5,5	5,5	5,5	5,5
f	12,0	12,0	29,0	29,0	29,0	29,0
g	80,0	88,0	111,0	123,0	123,0	123,0
h	133,0	152,0	134,0	147,0	147,0	148,0
i	-	-	10,0	13,0	13,0	13,0
Przewód mm^2 min	1	1	1	2,5	2,5	2,5
Przewód mm^2 max	2,5	2,5	2,5	6	6	6

Wtyczka odbiornikowa maszynowa
- Zaciski śrubowe
- Niklowane styki
- Osłona wtyczki
- Stopień ochrony IP 67

Bals-Polska
ELEKTROTECHNIKA Sp. z o.o.

Liczba biegunów



2P+E 3P+E 3P+N+E

Prąd [A]	Bieguny	110V 50-60 Hz 3pol 4pol 5pol 4h 4h 4h	230V 50-60 Hz 3pol 4pol 5pol 6h 9h 9h	400V 50-60 Hz 3pol 4pol 5pol 9h 6h 6h	500V 50-60 Hz 3pol 4pol 5pol 7h 7h 7h	100-300 Hz >50V 3pol 4pol 5pol 10h 10h 10h	301-500 Hz >50V 3pol 4pol 5pol 2h 2h 2h	Sztuk	g Szt.
16	3	26 0	**26 1**	26 2				10	165
16	4	26 3	26 4	**26 5**	26 6	26 7	26 8	10	180
16	5	26 10	26 11	**26 12**	26 49		26 036	10	200
32	3		**26 62**					10	220
32	4	26 026	26 84	**26 63**	26 64	26 79	26 028	10	235
32	5	26 023	26 030	**26 00**	26 065		26 029	10	265

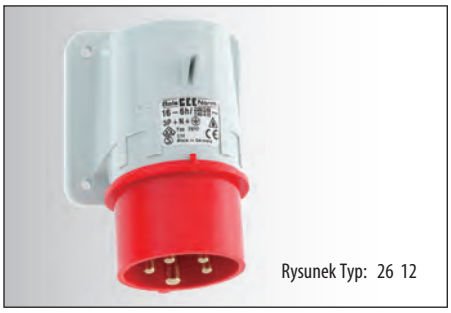

Rysunek Typ: 26 12

16	3	26 25	**26 26**	26 27				10	185
16	4	26 28	26 29	**26 30**	26 31	26 32	26 33	10	200
16	5	26 34	26 35	**26 36**	26 71			10	330
32	3		**26 56**					10	350
32	4		26 85	**26 57**	26 58			10	370
32	5	26 015		**26 55**				10	390

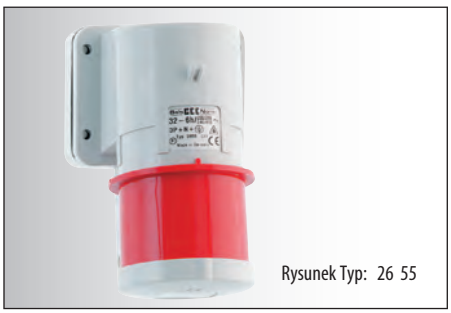

Rysunek Typ: 26 55

16	3	26 13	**26 14**	26 15				10	185
16	4	26 16	26 17	**26 18**	26 19	26 20	26 21	10	220
16	5	26 22	26 23	**26 24**	26 50			10	225
32	3	26 033	**26 65**					10	265
32	4		26 94	**26 66**	26 67			10	280
32	5			**26 01**				10	310

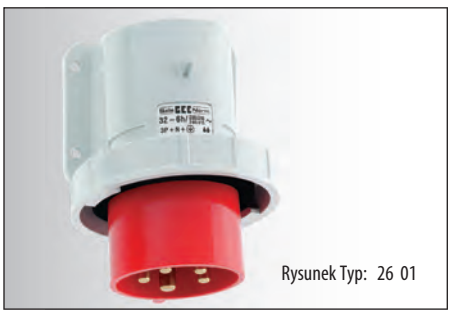

Rysunek Typ: 26 01

16	3	26 37	**26 38**	26 39				10	210
16	4	26 40	26 41	**26 42**	26 43	26 44	26 45	10	380
16	5	26 46	26 47	**26 48**				10	400
32	3		**26 59**					10	375
32	4			**26 60**	26 61			10	390
32	5			**26 04**				10	420

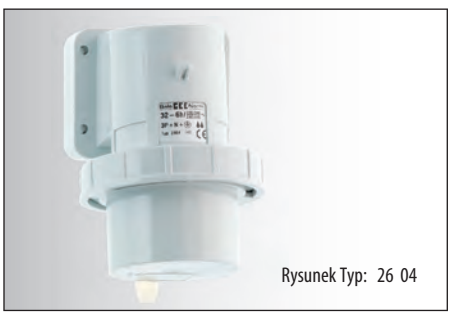

Rysunek Typ: 26 04

WTYCZKI ODBIORNIKOWE TABLICOWE

16A i 32A również z technologią bezśrubową Quick-Connect
PN-IEC 60309, EN 60309, VDE 0623
Stopień ochrony IP 44, IP 67

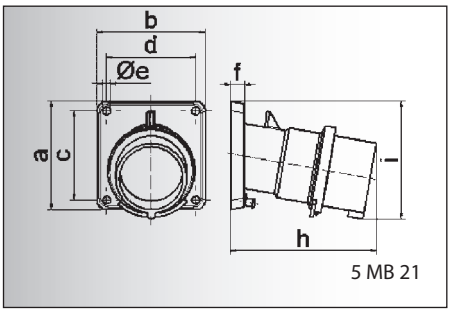

5 MB 21

Prąd [A]	16	16	16	32	32	32
Bieguny	3	4	5	3	4	5
a	85,0	85,0	85,0	85,0	85,0	85,0
b	85,0	85,0	85,0	85,0	85,0	85,0
c	70,0	70,0	70,0	70,0	70,0	70,0
d	70,0	70,0	70,0	70,0	70,0	70,0
e ø	6,3	6,3	6,3	6,3	6,3	6,3
f	11,0	11,0	11,0	11,0	11,0	11,0
h	104,0	110,0	116,0	121,0	121,0	127,0
i	83,0	90,0	92,0	96,0	96,0	100,0
Przewód mm^2 min	1	1	1	2,5	2,5	2,5
Przewód mm^2 max	2,5	2,5	2,5	6	6	6

Wtyczka odbiornikowa tablicowa TE
- Zaciski śrubowe
- Nachylenie 10°
- Wysokotermostabilny wkład
- Niklowane styki
- Stopień ochrony IP 44

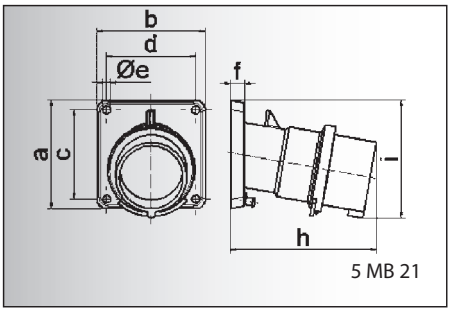

5 MB 21

Prąd [A]	63	63	63
Bieguny	3	4	5
a	107,0	107,0	107,0
b	100,0	100,0	100,0
c	85,0	85,0	85,0
d	77,0	77,0	77,0
e ø	6,5	6,5	6,5
f	12,0	12,0	12,0
h	155,0	155,0	155,0
i	118,0	118,0	118,0
Przewód mm^2 min	6	6	6
Przewód mm^2 max	16	16	16

Wtyczka odbiornikowa tablicowa TE
- Zaciski śrubowe - klatkowe
- Nachylenie 10°
- Wysokotermostabilny wkład
- Niklowane styki
- Stopień ochrony IP 44

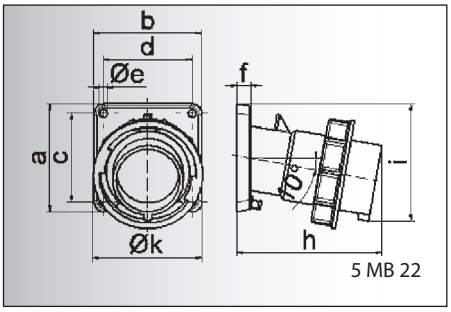

5 MB 22

Prąd [A]	16	16	16	32	32	32
Bieguny	3	4	5	3	4	5
a	85,0	85,0	85,0	85,0	85,0	85,0
b	85,0	85,0	85,0	85,0	85,0	85,0
c	70,0	70,0	70,0	70,0	70,0	70,0
d	70,0	70,0	70,0	70,0	70,0	70,0
e ø	6,3	6,3	6,3	6,3	6,3	6,3
f	11,0	11,0	11,0	11,0	11,0	11,0
h	104,0	110,0	116,0	121,0	121,0	127,0
i	83,0	90,0	92,0	96,0	96,0	100,0
k	70,5	79,5	86,5	95,0	95,0	101,5
Przewód mm^2 min	1	1	1	2,5	2,5	2,5
Przewód mm^2 max	2,5	2,5	2,5	6	6	6

Wtyczka odbiornikowa tablicowa TE
- Zaciski śrubowe
- Nachylenie 10°
- Wysokotermostabilny wkład
- Niklowane styki
- Stopień ochrony IP 67

Akcesoria:
Osłona wtyczki patrz str. 211

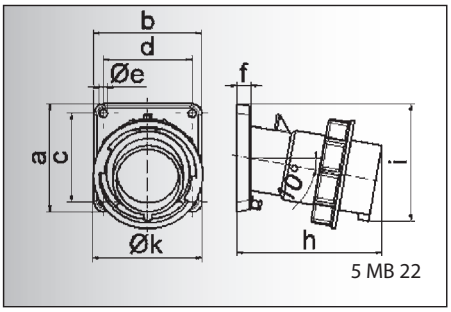

5 MB 22

Prąd [A]	63	63	63
Bieguny	3	4	5
a	107,0	107,0	107,0
b	100,0	100,0	100,0
c	85,0	85,0	85,0
d	77,0	77,0	77,0
e ø	6,5	6,5	6,5
f	12,0	12,0	12,0
h	155,0	155,0	155,0
i	118,0	118,0	118,0
k	113,5	113,5	113,5
Przewód mm^2 min	6	6	6
Przewód mm^2 max	16	16	16

Wtyczka odbiornikowa tablicowa TE
- Zaciski śrubowe - klatkowe
- Nachylenie 10°
- Wysokotermostabilny wkład
- Niklowane styki
- Stopień ochrony IP 67

Akcesoria:
Osłona wtyczki patrz str. 211

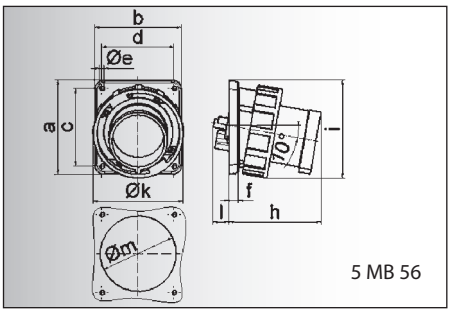

5 MB 56

Prąd [A]	125	125	125
Bieguny	3	4	5
a	130,0	130,0	130,0
b	120,0	120,0	120,0
c	108,0	108,0	108,0
d	100,0	100,0	100,0
e ø	6,5	6,5	6,5
f	13,0	13,0	13,0
h	130,0	130,0	130,0
i	135,0	135,0	135,0
k	126,0	126,0	126,0
l	23,0	23,0	23,0
m ø	105,0	105,0	105,0
Przewód mm^2 min	16	16	16
Przewód mm^2 max	50	50	50

Wtyczka odbiornikowa tablicowa TE
- Zaciski śrubowe - klatkowe
- Wysokotermostabilny wkład
- Niklowane styki
- Stopień ochrony IP 67

Akcesoria:
Osłona wtyczki patrz str. 211

Liczba biegunów: 2P+E (3), 3P+E (4), 3P+N+E (5)

Prąd [A]	Bieguny	110V 50-60 Hz	230V 50-60 Hz	400V 50-60 Hz	500V 50-60 Hz	100-300 Hz >50V	301-500 Hz >50V	Sztuk	g Szt.
		3pol 4pol 5pol 4h 4h 4h	3pol 4pol 5pol 6h 9h 9h	3pol 4pol 5pol 9h 6h 6h	3pol 4pol 5pol 7h 7h 7h	3pol 4pol 5pol 10h 10h 10h	3pol 4pol 5pol 2h 2h 2h		
16	3	27 209	**27 121**	27 210				10	140
16	4	27 211	27 207	**27 122**	27 212	27 213	27 214	10	215
16	5	27 215	27 216	**27 124**	27 217			10	240
32	3	27 218	**27 219**	**27 220**				10	275
32	4	27 221	27 222	**27 223**	27 224	27 225	27 226	10	290
32	5	27 247	27 248	**27 249**				10	315

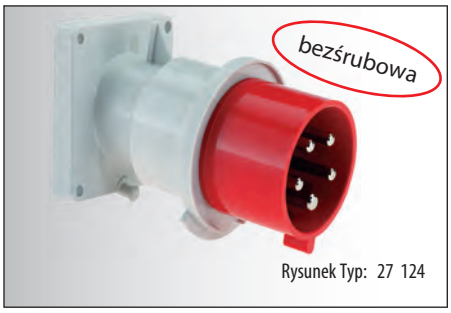

Rysunek Typ: 27 124

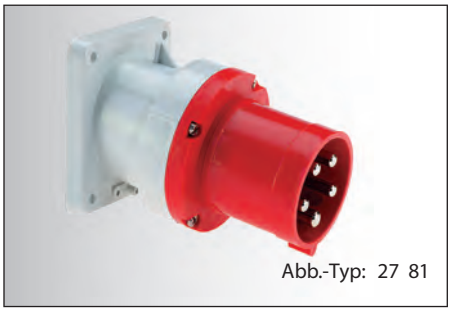
Abb.-Typ: 27 81

63	3	27 70	**27 71**	27 72				10	550
63	4	27 73	27 74	**27 75**	27 76	27 77	27 78	10	620
63	5	27 79	27 80	**27 81**				10	675

16	3	27 227	**27 83**	27 228				10	215
16	4	27 229	27 86	**27 87**	27 230	27 231	27 232	10	245
16	5	27 233	27 234	**27 93**	27 278			10	275
32	3	27 235	**27 236**	27 237				10	330
32	4	27 238	27 239	**27 240**	27 241	27 242	27 243	10	350
32	5	27 244	27 245	**27 246**				10	400

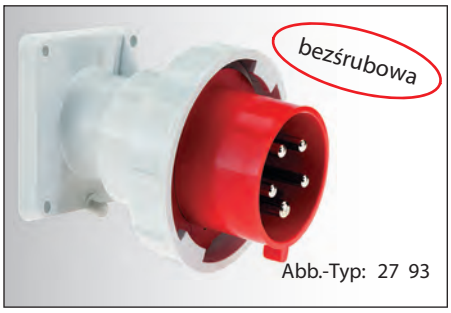

Abb.-Typ: 27 93

63	3	27 006	**27 007**	27 008				5	615
63	4	27 009	27 010	**27 011**	27 012	27 013	27 014	5	685
63	5	27 015	27 016	**27 017**				5	740

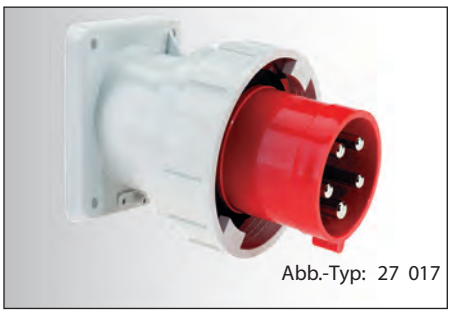
Abb.-Typ: 27 017

125	3	27 35	**27 36**	27 37				5	1050
125	4	27 38	27 39	**27 40**	27 41	27 252	27 023	5	1140
125	5	27 42	27 43	**27 44**	27 024			5	1265

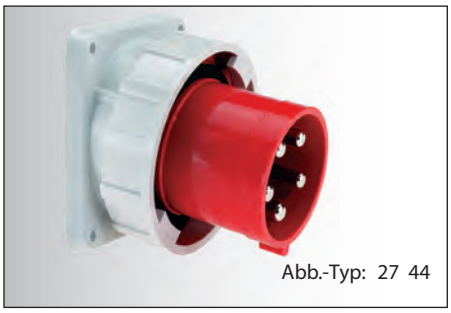
Abb.-Typ: 27 44

WTYCZKI ODBIORNIKOWE TABLICOWE

PN-IEC 60309, EN 60309, VDE 0623
Stopień ochrony IP 44, IP 67

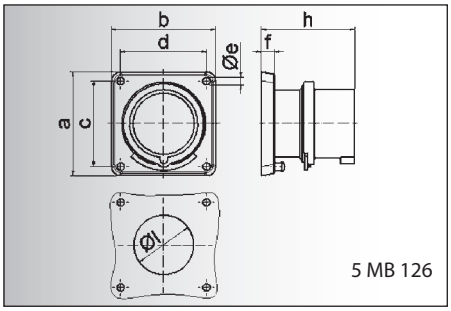

5 MB 126

Prąd [A]	16	16	16	32	32	32
Bieguny	**3**	**4**	**5**	**3**	**4**	**5**
a	85,0	85,0	85,0	85,0	85,0	85,0
b	85,0	85,0	85,0	85,0	85,0	85,0
c	70,0	70,0	70,0	70,0	70,0	70,0
d	70,0	70,0	70,0	70,0	70,0	70,0
e ø	6,3	6,3	6,3	6,3	6,3	6,3
f	11,0	11,0	11,0	11,0	11,0	11,0
h	75,5	75,0	76,5	85,0	85,0	85,0
l ø	49,0	49,0	49,0	49,0	49,0	49,0
Przewód mm^2 min	1	1	1	2,5	2,5	2,5
Przewód mm^2 max	2,5	2,5	2,5	6	6	6

Wtyczka odbiornikowa tablicowa

- Zaciski śrubowe
- Prosta
- Stopień ochrony IP 44

Należy przewidzieć zaczep klapki gniazda przenośnego.

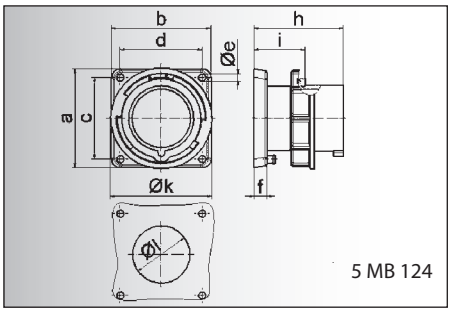

5 MB 124

Prąd [A]	16	16	16	32	32	32
Bieguny	**3**	**4**	**5**	**3**	**4**	**5**
a	85,0	85,0	85,0	85,0	85,0	85,0
b	85,0	85,0	85,0	85,0	85,0	85,0
c	70,0	70,0	70,0	70,0	70,0	70,0
d	70,0	70,0	70,0	70,0	70,0	70,0
e ø	6,3	6,3	6,3	6,3	6,3	6,3
f	11,0	11,0	11,0	11,0	11,0	11,0
h	75,5	75,0	76,5	85,0	85,0	85,0
i	44,0	44,0	44,0	44,0	44,0	44,0
k	70,5	78,5	86,5	94,0	94,0	101,5
l ø	49,0	49,0	49,0	49,0	49,0	49,0
Przewód mm^2 min	1	1	1	2,5	2,5	2,5
Przewód mm^2 max	2,5	2,5	2,5	6	6	6

Wtyczka odbiornikowa tablicowa

- Zaciski śrubowe
- Prosta
- Wysokotermostabilny wkład
- Niklowane styki
- Stopień ochrony IP 67

Akcesoria:
Osłona wtyczki patrz str. 211

Bals-Polska
ELEKTROTECHNIKA Sp. z o.o.

Liczba biegunów

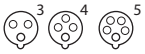

2P+E 3P+E 3P+N+E

Prąd [A]	Bieguny	110V 50-60 Hz	230V 50-60 Hz	400V 50-60 Hz	500V 50-60 Hz	100-300 Hz >50V	301-500 Hz >50V	Sztuk	g Szt.
		3pol 4pol 5pol 4h 4h 4h	3pol 4pol 5pol 6h 9h 9h	3pol 4pol 5pol 9h 6h 6h	3pol 4pol 5pol 7h 7h 7h	3pol 4pol 5pol 10h 10h 10h	3pol 4pol 5pol 2h 2h 2h		
16	3		**28 98**					10	210
16	4			**28 100**				10	225
16	5			**28 102**				10	230
32	3		**28 104**					10	230
32	4			**28 106**				10	255
32	5			**28 108**				10	275

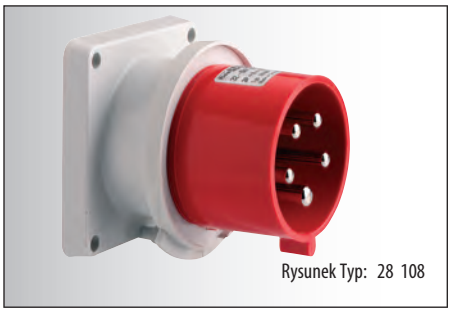

Rysunek Typ: 28 108

Prąd [A]	Bieguny	110V 50-60 Hz	230V 50-60 Hz	400V 50-60 Hz	500V 50-60 Hz	100-300 Hz >50V	301-500 Hz >50V	Sztuk	g Szt.
		3pol 4pol 5pol 4h 4h 4h	3pol 4pol 5pol 6h 9h 9h	3pol 4pol 5pol 9h 6h 6h	3pol 4pol 5pol 7h 7h 7h	3pol 4pol 5pol 10h 10h 10h	3pol 4pol 5pol 2h 2h 2h		
16	3		**28 99**					10	230
16	4			**28 101**				10	250
16	5			**28 103**				10	265
32	3		**28 105**					10	270
32	4			**28 107**				10	295
32	5			**28 109**				10	315

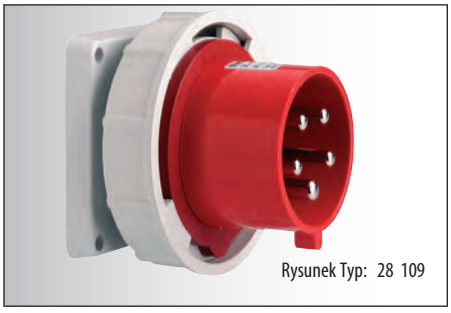

Rysunek Typ: 28 109

WTYCZKI ODBIORNIKOWE TABLICOWE

16A i 32A również z technologią bezśrubową Quick-Connect
PN-IEC 60309, EN 60309, VDE 0623
Stopień ochrony IP 44, IP 67

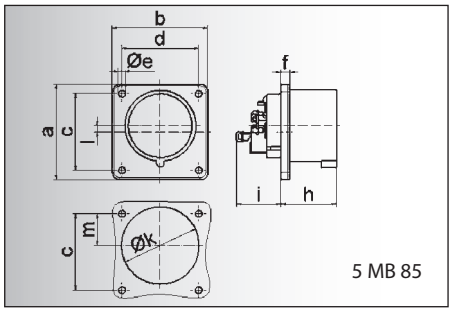

5 MB 85

Prąd [A]	16	16	16	32	32	32
Bieguny	3	4	5	3	4	5
a	75,0	75,0	75,0	75,0	75,0	75,0
b	75,0	75,0	75,0	75,0	75,0	75,0
c	60,0	60,0	60,0	60,0	60,0	60,0
d	60,0	60,0	60,0	60,0	60,0	60,0
e ø	5,5	5,5	5,5	5,5	5,5	5,5
f	7,0	7,0	7,0	7,0	7,0	7,0
h	43,0	43,0	43,0	53,0	53,0	53,0
i	39,0	39,0	39,0	50,0	50,0	50,0
k ø	42,0	48,0	61,0	57,0	57,0	60,0
l	-	-	5,0	2,0	2,0	-
m	30,0	30,0	25,0	28,0	28,0	30,0
Przewód mm² min	1	1	1	2,5	2,5	2,5
Przewód mm² max	2,5	2,5	2,5	6	6	6

Wtyczka odbiornikowa tablicowa Quick-Connect

- Zaciski bezśrubowe
- Kołnierz 75 x 75 mm
- Stopień ochrony IP 44

Należy przewidzieć zaczep klapki gniazda przenośnego.

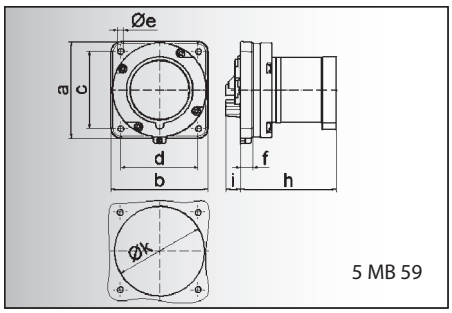

5 MB 59

Prąd [A]	63	63	63	63	63	63
Bieguny	3	4	5	3	4	5
a	110,0	110,0	110,0	100,0	100,0	100,0
b	106,0	106,0	106,0	100,0	100,0	100,0
c	90,0	90,0	90,0	80,0	80,0	80,0
d	90,0	90,0	90,0	80,0	80,0	80,0
e ø	5,5	5,5	5,5	5,5	5,5	5,5
f	13,0	13,0	13,0	13,0	13,0	13,0
h	96,0	96,0	96,0	96,0	96,0	96,0
i	19,0	19,0	19,0	19,0	19,0	19,0
k	93,0	93,0	93,0	93,0	93,0	93,0
Przewód mm² min	6	6	6	6	6	6
Przewód mm² max	16	16	16	16	16	16

Wtyczka odbiornikowa tablicowa TE

- Zaciski śrubowe - klatkowe
- Wysokotermostabilny wkład
- Niklowane styki
- Stopień ochrony IP 44

Należy przewidzieć zaczep klapki gniazda przenośnego.

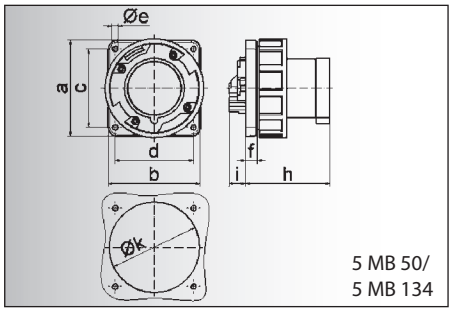

5 MB 50/
5 MB 134

Prąd [A]	63	63	63	63	63	63
Bieguny	3	4	5	3	4	5
a	110,0	110,0	110,0	100,0	100,0	100,0
b	106,0	106,0	106,0	100,0	100,0	100,0
c	90,0	90,0	90,0	80,0	80,0	80,0
d	90,0	90,0	90,0	80,0	80,0	80,0
e ø	5,5	5,5	5,5	5,5	5,5	5,5
f	13,0	13,0	13,0	13,0	13,0	13,0
h	96,0	96,0	96,0	96,0	96,0	96,0
i	19,0	19,0	19,0	19,0	19,0	19,0
k	93,0	93,0	93,0	93,0	93,0	93,0
Przewód mm² min	6	6	6	6	6	6
Przewód mm² max	16	16	16	16	16	16

Wtyczka odbiornikowa tablicowa TE

- Zaciski śrubowe - klatkowe
- Wysokotermostabilny wkład
- Niklowane styki
- Stopień ochrony IP 67

Akcesoria:
Osłona wtyczki patrz str. 211

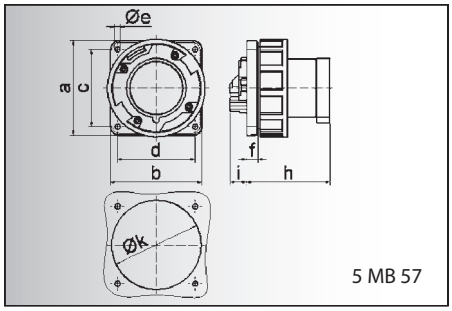

5 MB 57

Prąd [A]	125	125	125
Bieguny	3	4	5
a	120,0	120,0	120,0
b	120,0	120,0	120,0
c	100,0	100,0	100,0
d	100,0	100,0	100,0
e ø	6,5	6,5	6,5
f	13,0	13,0	13,0
h	116,0	116,0	116,0
i	20,0	20,0	20,0
k	104,0	104,0	104,0
Przewód mm² min	16	16	16
Przewód mm² max	50	50	50

Wtyczka odbiornikowa tablicowa TE

- Zaciski śrubowe - klatkowe
- Kołnierz 120 x 120 mm
- Wysokotermostabilny wkład
- Niklowane styki
- Stopień ochrony IP 67

Akcesoria:
Osłona wtyczki patrz str. 211

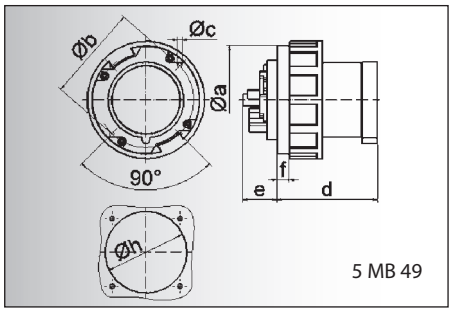

5 MB 49

Prąd [A]	125	125	125
Bieguny	3	4	5
a	115,0	115,0	115,0
b ø	102,0	102,0	102,0
c	5,2	5,2	5,2
d	108,0	108,0	108,0
e	37,0	37,0	37,0
f	13,0	13,0	13,0
h	87,0	87,0	87,0
Przewód mm² min	16	16	16
Przewód mm² max	50	50	50

Wtyczka odbiornikowa tablicowa TE

- Zaciski śrubowe - klatkowe
- Wysokotermostabilny wkład
- Niklowane styki
- Stopień ochrony IP 67

Akcesoria:
Osłona wtyczki patrz str. 211

Bals-Polska
ELEKTROTECHNIKA Sp. z o.o.

Liczba biegunów: 3 (2P+E), 4 (3P+E), 5 (3P+N+E)

Prąd [A]	Bieguny	110V 50-60 Hz	230V 50-60 Hz	400V 50-60 Hz	500V 50-60 Hz	100-300 Hz >50V	301-500 Hz >50V	Sztuk	g Szt.
		3pol 4pol 5pol 4h 4h 4h	3pol 4pol 5pol 6h 9h 9h	3pol 4pol 5pol 9h 6h 6h	3pol 4pol 5pol 7h 7h 7h	3pol 4pol 5pol 10h 10h 10h	3pol 4pol 5pol 2h 2h 2h		
 Rysunek Typ: 28 2002	16	3	28 001	**28 111**				28 002	10	120
	16	4	28 003	28 017	**28 112**	28 004		28 005	10	130
	16	5		28 006	**28 2001**			28 008	10	135
	32	3	28 009	**28 010**					10	180
	32	4		28 011	**28 012**	28 013			10	205
	32	5	28 014	28 015	**28 2002**				10	240
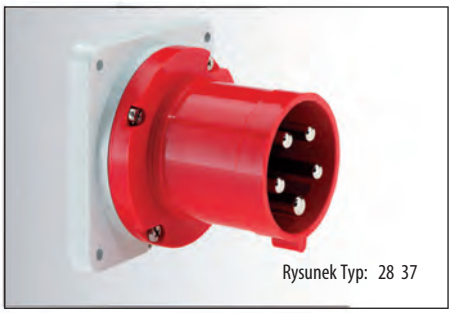 Rysunek Typ: 28 37	63	3	28 80	**28 34**			28 69		5	485
	63	4		28 41	**28 33**	28 64			5	550
	63	5			**28 37**	28 58			5	610
	63	3	28 05	**28 175**					5	480
	63	4			**28 32**	28 179			5	545
	63	5			**28 052**				5	605
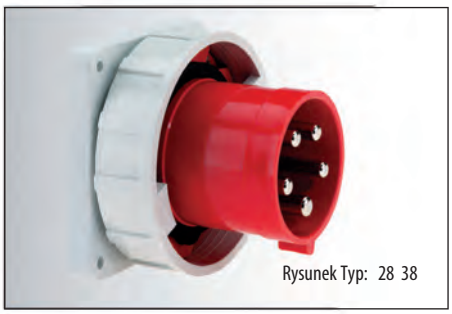 Rysunek Typ: 28 38	63	3	28 81	**28 35**					5	550
	63	4		28 42	**28 36**				5	620
	63	5			**28 38**				5	675
	63	3	28 177	**28 176**					5	545
	63	4			**28 178**	28 72			5	615
	63	5			**28 180**				5	670
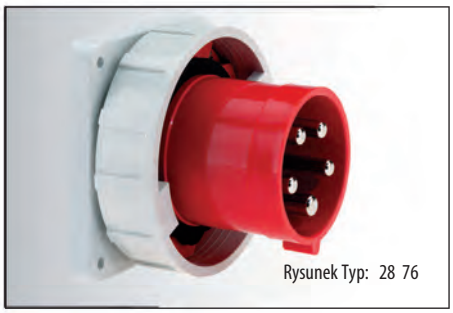 Rysunek Typ: 28 76	125	3	28 82	**28 60**					5	920
	125	4			**28 61**				5	1010
	125	5			**28 76**				5	1135
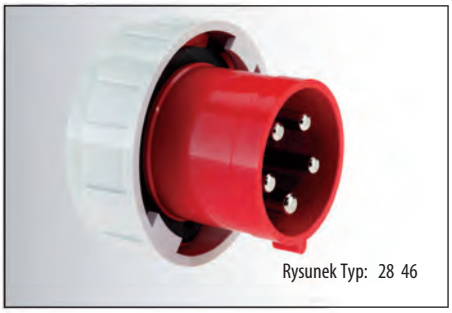 Rysunek Typ: 28 46	125	3		**28 43**					5	870
	125	4		28 44	**28 45**				5	960
	125	5			**28 46**				5	1085

ZWROTNICE FAZ

PN-IEC 60309, EN 60309, VDE 0623
Stopień ochrony IP44, IP67

Liczba biegunów: 4 (3P+E), 5 (3P+N+E)

Prąd [A]	Bieguny	230V 50-60 Hz 9h	400V 50-60 Hz 6h	Sztuk	g Szt.
Zwrotnica faz Quick-Connect z Multi-Grip					
• Zaciski bezśrubowe • System szybkiego zamykania z blokadą • Specjalny dławik z odciążeniem naprężenia • Stopień ochrony IP44					
Rysunek techniczny – patrz strona 43/1 (2 MB 99)					
16	4	22 052	**22 053**	10	150
16	5	22 4	**22 5**	10	175
32	4	22 054	**22 055**	10	260
32	5	22 6	**22 7**	10	290

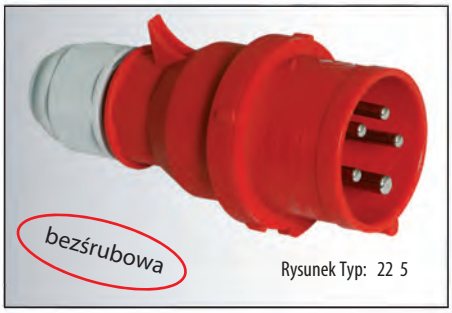

Rysunek Typ: 22 5

Zwrotnica faz TE z Multi-Grip					
• Zaciski śrubowe • Specjalny dławik z odciążeniem naprężenia • Wysokotermostabilny wkład • Niklowane styki • Stopień ochrony IP44					
Rysunek techniczny– patrz strona 43/3 (2 MB 93)					
16	5	22 86	**22 71**	10	210
32	5	22 87	**22 88**	10	280

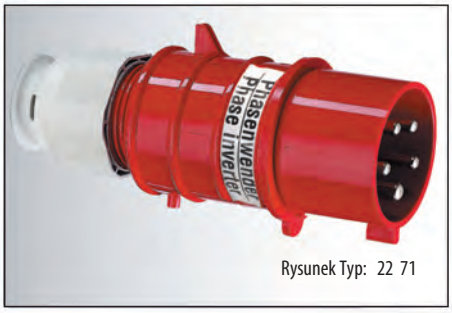

Rysunek Typ: 22 71

Zwrotnica faz TE z Multi-Grip					
• Zaciski śrubowe • Specjalny dławik z odciążeniem naprężenia • Wysokotermostabilny wkład • Niklowane styki • Stopień ochrony IP67					
Akcesoria: Osłona wtyczki patrz str. 211					
Rysunek techniczny – patrz strona 45/2 (2 MB 94)					
16	5	22 66	**22 51**	10	250
32	5	22 67	**22 52**	10	320

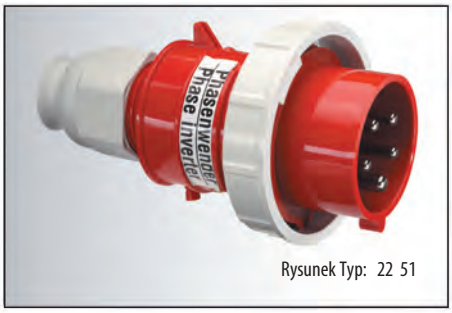

Rysunek Typ: 22 51

Zwrotnica faz					
• Zaciski śrubowe • Wtyczka odbiornikowa naścienna • Wysokotermostabilny wkład • Niklowane styki • Stopień ochrony IP44					
Rysunek techniczny – patrz strona 47/4 (5 MB 45)					
16	5	24 208	**24 209**	10	300
32	5	24 210	**24 211**	10	330

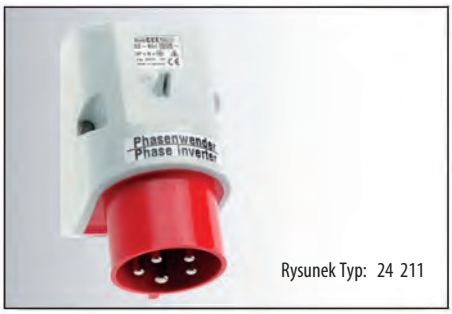

Rysunek Typ: 24 211

Zwrotnica faz					
• Zaciski śrubowe • Wtyczka odbiornikowa maszynowa • Niklowane styki • Stopień ochrony IP44					
Rysunek techniczny – patrz strona 53/1 (5 MB 24)					
16	5	26 008	**26 02**	10	215
32	5	26 52	**26 03**	10	285



Rysunek Typ: 26 02

Zwrotnica faz					
• Zaciski śrubowe • Wtyczka odbiornikowa maszynowa • Samozamykająca się klapka ochronna • Niklowane styki • Stopień ochrony IP44					
Rysunek techniczny – patrz strona 53/2 (5 MB 2)					
16	5		**26 020**	10	340
32	5		**26 74**	10	480



Rysunek Typ: 26 020

dalsze informacje na stronie www.bals.com; www.bals.pl · inne wartości napięć i częstotliwości dostępne na zamówienie

		Liczba biegunów 3P+E (4)	3P+N+E (5)	230V 50-60 Hz 9h	400V 50-60 Hz 6h	Sztuk	g Szt.
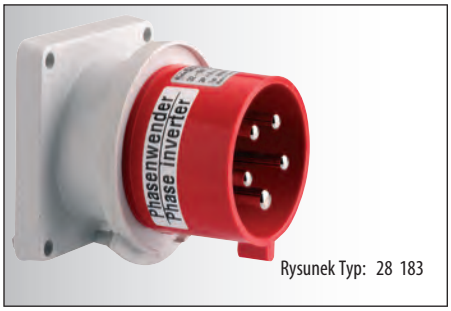 Rysunek Typ: 28 183	**Zwrotnica faz** • Zaciski śrubowe • Wtyczka odbiornikowa tablicowa • Niklowane styki • Stopień ochrony IP44 Należy przewidzieć zaczep klapki gniazda przenośnego. Rysunek techniczny – patrz strona 57/1 (5 MB 126)	Prąd [A] 16	Bieguny 5		**28 181**	10	215
		32	5		**28 183**	10	275
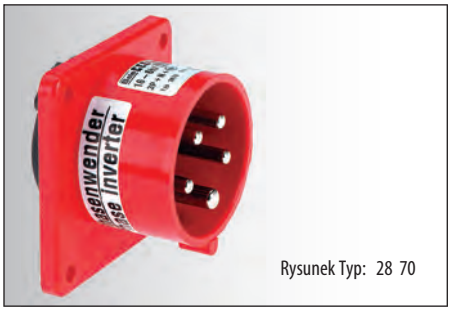 Rysunek Typ: 28 70	**Zwrotnica faz** • Zaciski śrubowe • Wtyczka odbiornikowa tablicowa • Niklowane styki • Stopień ochrony IP44 • Wysokotermostabilny wkład Należy przewidzieć zaczep klapki gniazda przenośnego. Rysunek techniczny – patrz strona 59/1 (5 MB 85)	16	5		**28 70**	10	165
		32	5		**28 57**	10	215
 Rysunek Typ: 26 07	**Zwrotnica faz** • Zaciski śrubowe • Wtyczka odbiornikowa maszynowa • Wysokotermostabilny wkład • Niklowane styki • Stopień ochrony IP67 Akcesoria: Osłona wtyczki patrz str. 211 Rysunek techniczny – patrz strona 53/3 (5 MB 1)	16	5	26 009	**26 07**	10	230
		32	5	26 010	**26 08**	10	315
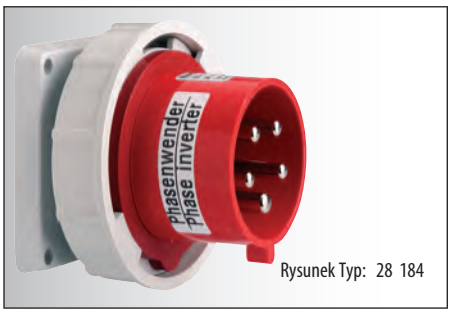 Rysunek Typ: 28 184	**Zwrotnica faz** • Zaciski śrubowe • Wtyczka odbiornikowa tablicowa • Niklowane styki • Stopień ochrony IP67 Należy przewidzieć zaczep klapki gniazda przenośnego. Rysunek techniczny – patrz strona 57/2 (5 MB 124)	16	5		**28 182**	10	250
		32	5		**28 184**	10	320



GNIAZDA PRZENOŚNE

GNIAZDA PRZENOŚNE
gniazda kątowe, gniazda podwieszane

ZAWARTOŚĆ

Gniazda przenośne
Strony 65-68



Gniazda kątowe
Strony 69-70



Gniazda podwieszane
Strony 69-70



Jakość, która przekonuje

Preferowane obszary zastosowań:



Budownictwo

Kampingi



Przemysł



Budownictwo indywidualne



Rolnictwo



Żegluga

GNIAZDA PRZENOŚNE

częściowo z technologią
bezśrubową Quick-Connect
PN-IEC 60309, EN 60309, VDE 0623
Stopień ochrony IP 44, IP 67

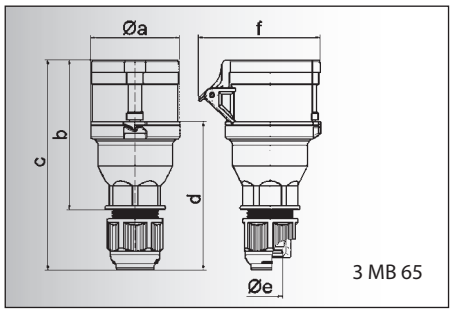

3 MB 65

Prąd [A]	16	16	16	32	32	32
Bieguny	3	4	5	3	4	5
a ø	53,0	60,0	66,0	74,5	74,5	74,5
b	100,5	112,5	113,5	133,5	133,5	134,5
c	141,0	153,0	154,0	186,0	186,0	187,0
d	97,5	104,5	105,5	127,5	127,5	128,5
e ø	18,0	18,0	18,0	23,0	23,0	23,0
f	76,0	79,0	86,0	92,0	92,0	97,0
Przewód mm² min	1	1	1	2,5	2,5	2,5
Przewód mm² max	2,5	2,5	2,5	6	6	6

Gniazdo przenośne Quick-Connect z Multi-Gript

- Zaciski bezśrubowe
- Kontakty Kontex
- System szybkiego zamykania z blokadą
- Specjalny dławik z odciążeniem naprężenia
- Stopień ochrony IP 44

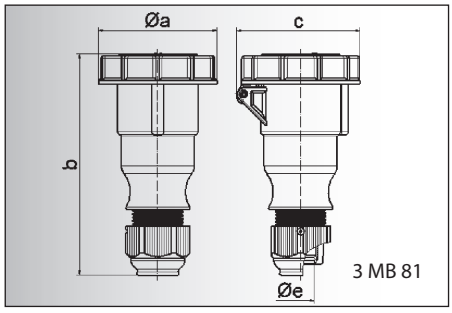

3 MB 81

Prąd [A]	16	16	16	32	32	32
Bieguny	3	4	5	3	4	5
a ø	70,5	78,0	86,5	94,0	94,0	101,5
b	154,0	155,0	160,0	190,0	190,0	190,0
c	77,0	83,0	93,0	99,0	99,0	107,0
e ø	18,0	18,0	18,0	23,0	23,0	23,0
Przewód mm² min	1	1	1	2,5	2,5	2,5
Przewód mm² max	2,5	2,5	2,5	6	6	6

Gniazdo przenośne z Multi-Grip

- Zaciski śrubowe
- Kontakty Kontex
- Jednoczęściowa obudowa
- Specjalny dławik z odciążeniem naprężenia
- Stopień ochrony IP 67

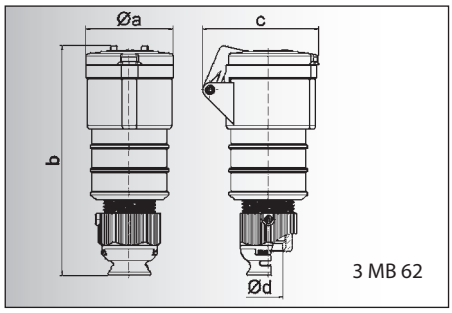

3 MB 62

Prąd [A]	16	16	16	32	32	32
Bieguny	3	4	5	3	4	5
a ø	51,0	58,0	65,0	66,5	66,5	72,0
b	156,0	162,0	168,0	195,0	195,0	198,0
c	72,0	78,0	86,0	89,0	89,0	99,0
d ø	18,0	18,0	21,0	23,0	23,0	27,0
Przewód mm² min	1	1	1	2,5	2,5	2,5
Przewód mm² max	2,5	2,5	2,5	6	6	6

Gniazdo przenośne TE-Plus z Multi-Grip

- Zaciski bezśrubowe
- Kontakty Kontex
- Wysokotermostabilny wkład
- Niklowane styki
- Specjalny dławik z odciążeniem naprężenia
- Stopień ochrony IP 44

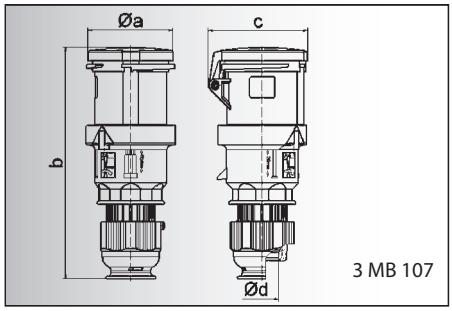

3 MB 107

Prąd [A]	63	63
Bieguny	4	5
a ø	95,0	95,0
b	251,0	251,0
c	109,0	109,0
d ø	36,0	36,0
Przewód mm² min	6	6
Przewód mm² max	16	16

Gniazdo przenośne TE-Plus z Multi-Grip

- Zaciski bezśrubowe
- Kontakty Kontex-Plus
- Wysokotermostabilny wkład
- Niklowane styki
- Specjalny dławik z odciążeniem naprężenia
- Stopień ochrony IP 44

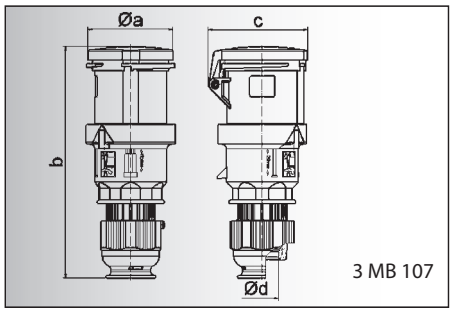

3 MB 107

Prąd [A]	63	63	63
Bieguny	3	4	5
a ø	95,0	95,0	95,0
b	251,0	251,0	251,0
c	109,0	109,0	109,0
d ø	36,0	36,0	36,0
Przewód mm² min	6	6	6
Przewód mm² max	16	16	16

Gniazdo przenośne TE z Multi-Grip

- Zaciski śrubowe - klatkowe
- Kontakty Kontex-Plus
- Wysokotermostabilny wkład
- Niklowane styki
- Specjalny dławik z odciążeniem naprężenia
- Stopień ochrony IP 44

przy gniazdach 63A i 125A ze stykiem pomocniczym (pilot) proszę dodać „P" do numeru katalogowego
dalsze informacje na stronie www.bals.com; www.bals.pl · Inne wartości napięć i częstotliwości dostępne na zamówienie

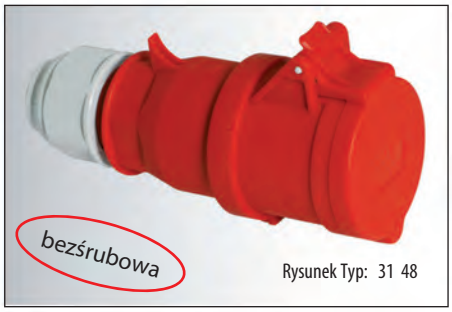

Liczba biegunów 2P+E	Liczba biegunów 3P+E	Liczba biegunów 3P+N+E	110V 50-60 Hz	230V 50-60 Hz	400V 50-60 Hz	500V 50-60 Hz	100-300 Hz >50V	301-500 Hz >50V	Sztuk	g Szt.
Prąd [A]	Bieguny		3pol 4pol 5pol 4h 4h 4h	3pol 4pol 5pol 6h 9h 9h	3pol 4pol 5pol 9h 6h 6h	3pol 4pol 5pol 7h 7h 7h	3pol 4pol 5pol 10h 10h 10h	3pol 4pol 5pol 2h 2h 2h		
16	3		31 25	**31 26**					10	145
16	4			31 29	**31 30**				10	175
16	5			31 35	**31 36**				10	200
32	3		31 37	**31 38**					10	270
32	4			31 41	**31 42**				10	285
32	5			31 47	**31 48**				10	310

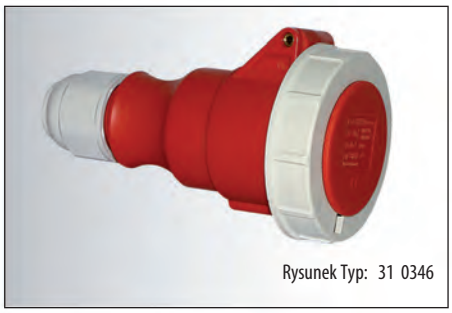

16	3		31 0331	**31 0333**	31 0334	31 0335	31 0336	31 0337	10	191
16	4		31 0338	31 0339	**31 0340**	31 0341	31 0342	31 0343	10	218
16	5		31 0344	31 0345	**31 0346**	31 0347	31 0348	31 0349	10	245
32	3		31 0350	**31 0351**	31 0352	31 0353	31 0354	31 0355	10	322
32	4		31 0356	31 0357	**31 0358**	31 0359	31 0360	31 0361	10	334
32	5		31 0362	31 0363	**31 0364**	31 0365	31 0366	31 0367	10	380

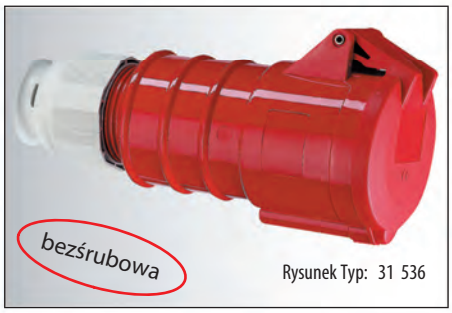

16	3		31 659	**31 533**	31 665	31 955	31 956	31 957	10	155
16	4		31 681	31 661	**31 534**	31 959	31 669	31 671	10	195
16	5		31 962	31 662	**31 536**	31 964	31 965	31 966	10	225
32	3		31 967	**31 968**	31 666	31 970	31 971	31 972	10	290
32	4		31 973	31 974	**31 975**	31 976	31 670	31 672	10	310
32	5		31 979	31 664	**31 981**	31 884	31 983	31 984	10	350

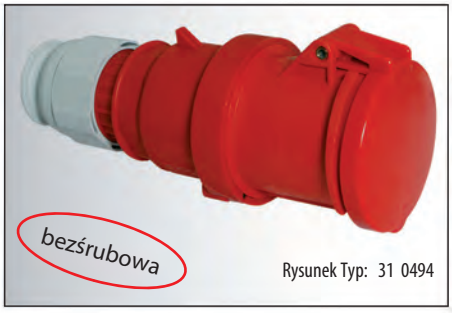

63	4				**31 0490**	31 0492			5	770
63	5				**31 0494**				5	825

Nakrętka dławika z dodatkowym odciążeniem przewodu – patrz str. 211

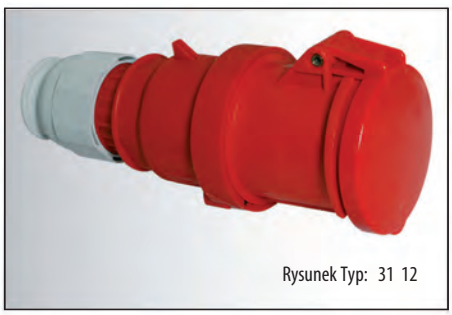

63	3		31 08	**31 04**	31 09	31 723	31 606	31 858	5	670
63	4		31 49	31 50	**31 51**	31 52	31 085	31 642	5	730
63	5		31 53	31 54	**31 12**	31 086	31 500	31 257	5	775

Nakrętka dławika z dodatkowym odciążeniem przewodu – patrz str. 211

przy gniazdach 63A i 125A ze stykiem pomocniczym (pilot) proszę dodać „P" do numeru katalogowego
dalsze informacje na stronie www.bals.com; www.bals.pl · Inne wartości napięć i częstotliwości dostępne na zamówienie

GNIAZDA PRZENOŚNE

częściowo z technologią bezśrubową Quick-Connect
PN-IEC 60309, EN 60309, VDE 0623
Stopień ochrony IP 67

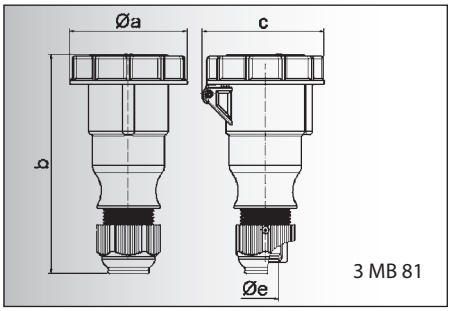

3 MB 81

Prąd [A]	16	16	16	32	32	32
Bieguny	3	4	5	3	4	5
a ø	70,5	78,0	86,5	94,0	94,0	101,5
b	154,0	155,0	160,0	190,0	190,0	190,0
c	77,0	83,0	93,0	99,0	99,0	107,0
e ø	18,0	18,0	18,0	23,0	23,0	23,0
Przewód mm² min	1	1	1	2,5	2,5	2,5
Przewód mm² max	2,5	2,5	2,5	6	6	6

Gniazdo przenośne z Multi-Grip

- Zaciski śrubowe
- Kontakty Kontex
- Jednoczęściowa obudowa
- Specjalny dławik z odciążeniem naprężenia
- Stopień ochrony IP67

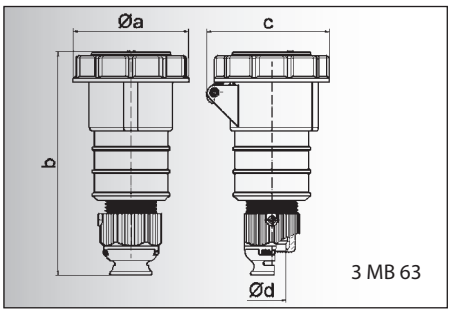

3 MB 63

Prąd [A]	16	16	16	32	32	32
Bieguny	3	4	5	3	4	5
a ø	70,5	78,0	86,5	94,0	94,0	101,5
b	161,0	161,0	168,0	196,0	196,0	200,0
c	77,0	83,0	93,0	99,0	99,0	107,0
d ø	18,0	18,0	21,0	23,0	23,0	27,0
Przewód mm² min	1	1	1	2,5	2,5	2,5
Przewód mm² max	2,5	2,5	2,5	6	6	6

Gniazdo przenośne TE-Plus z Multi-Grip

- Zaciski bezśrubowe
- Kontakty Kontex
- Wysokotermostabilny wkład
- Niklowane styki
- Specjalny dławik z odciążeniem naprężenia
- Stopień ochrony IP67

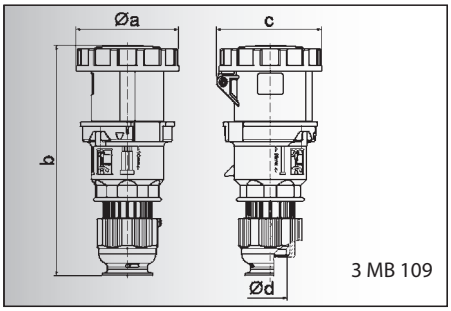

3 MB 109

Prąd [A]	63	63	63
Bieguny	3	4	5
a ø	110,0	110,0	110,0
b	251,0	251,0	251,0
c	113,0	113,0	113,0
d ø	36,0	36,0	36,0
Przewód mm² min	6	6	6
Przewód mm² max	16	16	16

Gniazdo przenośne TE z Multi-Grip

- Zaciski śrubowe - klatkowe
- Kontakty Kontex-Plus
- Wysokotermostabilny wkład
- Niklowane styki
- Specjalny dławik z odciążeniem naprężenia
- Stopień ochrony IP67

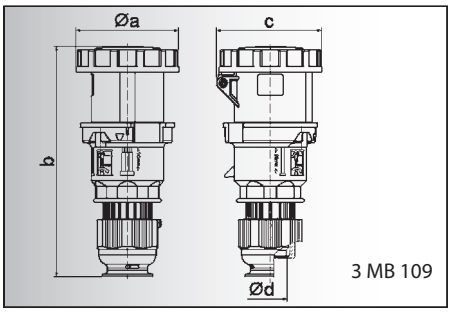

3 MB 109

Prąd [A]	63	63
Bieguny	4	5
a ø	110,0	110,0
b	251,0	251,0
c	113,0	113,0
d ø	36,0	36,0
Przewód mm² min	6	6
Przewód mm² max	16	16

Gniazdo przenośne TE-Plus z Multi-Grip

- Zaciski bezśrubowe
- Kontakty Kontex-Plus
- Wysokotermostabilny wkład
- Niklowane styki
- Specjalny dławik z odciążeniem naprężenia
- Stopień ochrony IP67

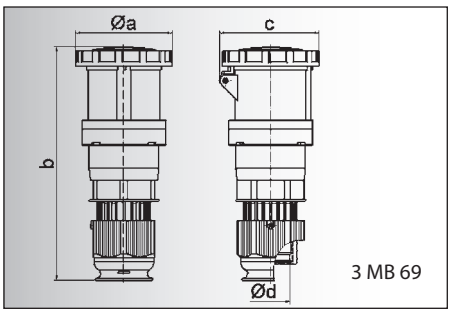

3 MB 69

Prąd [A]	125	125	125
Bieguny	3	4	5
a ø	125,0	125,0	125,0
b	300,0	300,0	300,0
c	128,0	128,0	128,0
d ø	50,0	50,0	50,0
Przewód mm² min	16	16	16
Przewód mm² max	50	50	50

Gniazdo przenośne TE z Multi-Grip

- Zaciski śrubowe - klatkowe
- Kontakty Kontex-Plus
- Wysokotermostabilny wkład
- Niklowane styki
- Specjalny dławik z odciążeniem naprężenia
- Stopień ochrony IP67

przy gniazdach 63A i 125A ze stykiem pomocniczym (pilot) proszę dodać „P" do numeru katalogowego
dalsze informacje na stronie www.bals.com; www.bals.pl · Inne wartości napięć i częstotliwości dostępne na zamówienie

		2P+E	3P+E	3P+N+E	110V 50-60 Hz			230V 50-60 Hz			400V 50-60 Hz			500V 50-60 Hz			100-300 Hz >50V			301-500 Hz >50V				
Prąd [A]	Bieguny				3pol 4h	4pol 4h	5pol 4h	3pol 6h	4pol 9h	5pol 9h	3pol 9h	4pol 6h	5pol 6h	3pol 7h	4pol 7h	5pol 7h	3pol 10h	4pol 10h	5pol 10h	3pol 2h	4pol 2h	5pol 2h	Sztuk	g Szt.
16	3				31 0331			**31 0333**			31 0334			31 0335			31 0336			31 0337			10	191
16	4				31 0338			31 0339			**31 0340**			31 0341			31 0342			31 0343			10	218
16	5				31 0344			31 0345			**31 0346**			31 0347			31 0348			31 0349			10	245
32	3				31 0350			**31 0351**			31 0352			31 0353			31 0354			31 0355			10	322
32	4				31 0356			31 0357			**31 0358**			31 0359			31 0360			31 0361			10	334
32	5				31 0362			31 0363			**31 0364**			31 0365			31 0366			31 0367			10	380

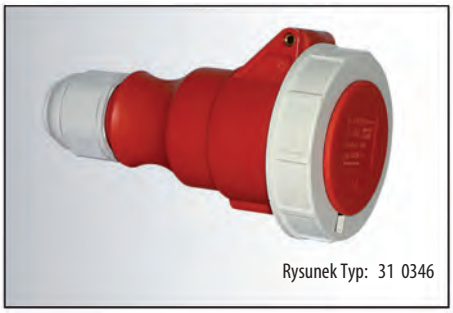
Rysunek Typ: 31 0346

16	3				31 298			**31 240**			31 299			31 457						31 0417			10	195
16	4				31 301			31 302			**31 241**			31 242			31 303			31 304			10	230
16	5				31 305			31 306			**31 243**			31 501						31 409			10	265
32	3				31 307			**31 244**			31 308												10	355
32	4				31 309			31 310			**31 245**			31 246			31 311			31 312			10	375
32	5				31 313			31 314			**31 247**			31 207						31 0415			10	420

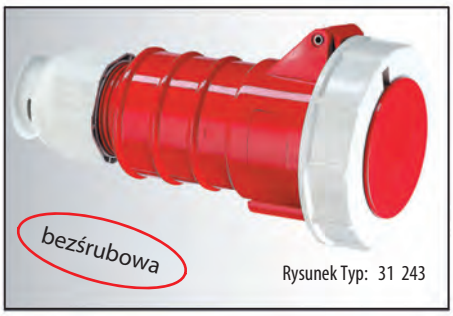

Rysunek Typ: 31 243

63	3				31 80			**31 81**			31 82			31 724			31 605						5	725
63	4				31 83			31 84			**31 85**			31 86			31 504			31 251			5	785
63	5				31 87			31 88			**31 24**			31 082			31 505			31 183			5	830

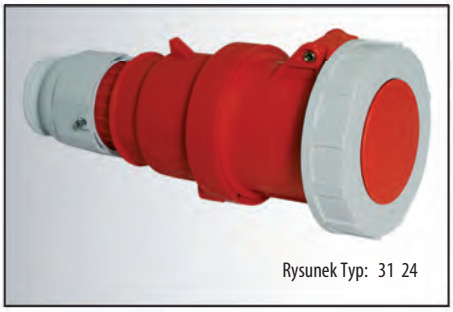
Rysunek Typ: 31 24

Nakrętka dławika z dodatkowym odciążeniem przewodu – patrz str. 211

63	4										**31 0491**			31 0493									5	745
63	5										**31 0495**												5	825

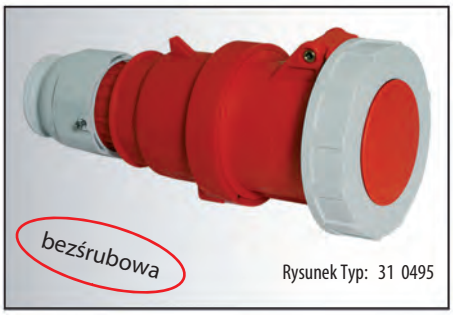

Rysunek Typ: 31 0495

Nakrętka dławika z dodatkowym odciążeniem przewodu – patrz str. 211

125	3				31 90			**31 91**			31 92												5	1130
125	4				31 93			31 94			**31 95**			31 96			31 611						5	1230
125	5				31 97			31 98			**31 99**			31 417									5	1350

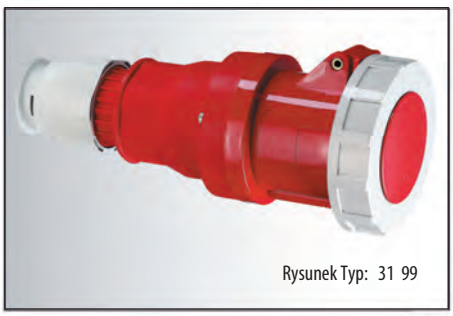
Rysunek Typ: 31 99

Nakrętka dławika z dodatkowym odciążeniem przewodu – patrz str. 211

przy gniazdach 63A i 125A ze stykiem pomocniczym (pilot) proszę dodać „P" do numeru katalogowego
dalsze informacje na stronie www.bals.com; www.bals.pl · Inne wartości napięć i częstotliwości dostępne na zamówienie

GNIAZDA KĄTOWE/PODWIESZANE

PN-IEC 60309, EN 60309, VDE 0623
Stopień ochrony IP 44

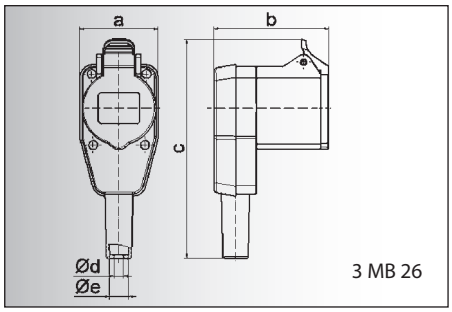

3 MB 26

Prąd [A]	16
Bieguny	3
a	54,0
b	79,0
c	139,0
d ø	6,5
e ø	13,0
Przewód mm² min	1
Przewód mm² max	2,5

Gniazdo kątowe

- Zaciski śrubowe
- Długa tuleja wprowadzenia przewodu
- Stopień ochrony IP44

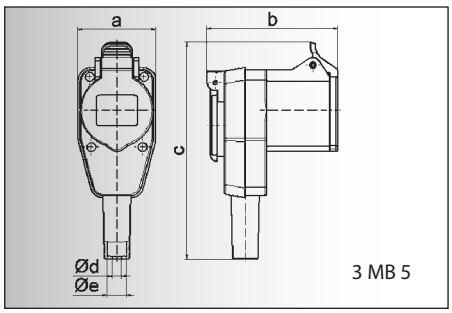

3 MB 5

Prąd [A]	16
Bieguny	3
a	54,0
b	89,0
c	139,0
d ø	6,5
e ø	13,0
Przewód mm² min	1
Przewód mm² max	2,5

Gniazdo kątowe

- Zaciski śrubowe
- Dodatkowe gniazdo 230V
- Długa tuleja wprowadzenia przewodu
- Stopień ochrony IP44

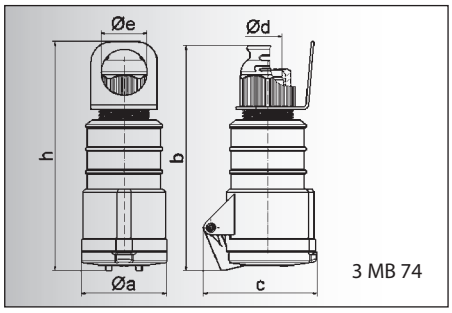

3 MB 74

Prąd [A]	16	16	16	32	32	32
Bieguny	3	4	5	3	4	5
a ø	51,0	58,0	65,0	66,5	66,5	72,0
b	156,0	162,0	168,0	195,0	195,0	198,0
c	72,0	78,0	86,0	89,0	89,0	99,0
d ø	18,0	18,0	21,0	23,0	23,0	27,0
e ø	39,5	39,5	35,5	48,5	48,5	44,5
h	167,5	173,5	171,5	208,0	208,0	205,0
Przewód mm² min	1	1	1	2,5	2,5	2,5
Przewód mm² max	2,5	2,5	2,5	6	6	6

Gniazdo podwieszane TE-Plus z Multi-Grip

- Zaciski bezśrubowe
- Kontakty Kontex
- Wysokotermostabilny wkład
- Niklowane styki
- Specjalny dławik z odciążeniem naprężenia
- Stopień ochrony IP44

Bals-Polska
ELEKTROTECHNIKA Sp. z o.o.

Liczba biegunów



2P+E 3P+E 3P+N+E

Prąd [A]	Bieguny	110V 50-60 Hz 3pol 4pol 5pol 4h 4h 4h	230V 50-60 Hz 3pol 4pol 5pol 6h 9h 9h	400V 50-60 Hz 3pol 4pol 5pol 9h 6h 6h	500V 50-60 Hz 3pol 4pol 5pol 7h 7h 7h	100-300 Hz >50V 3pol 4pol 5pol 10h 10h 10h	301-500 Hz >50V 3pol 4pol 5pol 2h 2h 2h	Sztuk	g Szt.
									
16	3		**33 0**					10	155
									
16	3		**33 1**					10	175
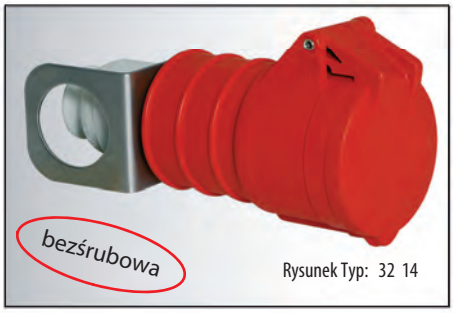									
16	3	32 08	**32 09**					10	170
16	4			**32 10**	32 11	32 13	32 12	10	210
16	5			**32 14**				10	240
32	3	32 15	**32 16**					10	305
32	4			**32 17**	32 18	32 20	32 19	10	325
32	5			**32 21**				10	365



GNIAZDA NAŚCIENNE

GNIAZDA NAŚCIENNE

zabezpieczone, z wyłącznikiem, z wyłącznikiem i blokadą, zabezpieczone z wyłącznikiem, zabezpieczone z wyłącznikiem i blokadą

Jakość, która przekonuje

Preferowane obszary zastosowań:


Budownictwo

Kampingi


Przemysł

Budownictwo indywidualne


Rolnictwo


Żegluga

ZAWARTOŚĆ

Gniazda naścienne zabezpieczone
Strony 73-86



Gniazda naścienne z wyłącznikiem
Strony 87-90



Gniazda naścienne z wyłącznikiem i blokadą
Strony 91-94



Gniazda naścienne zabezpieczone z wyłącznikiem
Strony 95-100



Gniazda naścienne zabezpieczone z wyłącznikiem i blokadą
Strony 101-106



GNIAZDA NAŚCIENNE

z zabezpieczeniem PN-IEC 60309, EN 60309, VDE 0623. Stopień ochrony IP 44
Obudowa, pokrywa rewizyjna i wkład z tworzywa wysokiej jakości

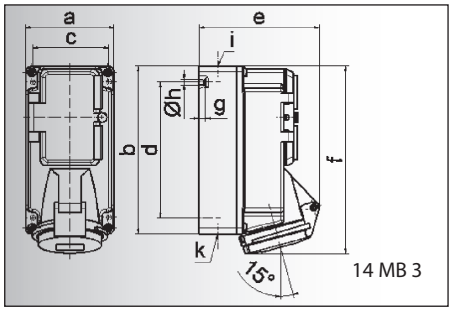

14 MB 3

Prąd [A]	16	16	16
Bieguny	3	4	5
a	90,0	90,0	90,0
b	170,0	170,0	170,0
c	77,0	77,0	77,0
d	137,5	137,5	137,5
e	118,0	114,0	121,0
f	188,5	188,5	190,0
g	6,0	6,0	6,0
h ø	5,5	5,5	5,5
i	M 20	M 20	M 20
k	M 20/25	M 20/25	M 20/25

Gniazdo naścienne
- Szyna DIN
- 5 modułów
- Stopień ochrony IP 44

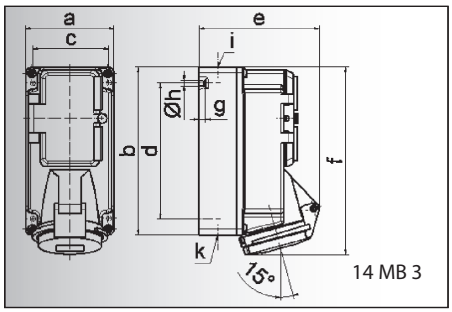

14 MB 3

Prąd [A]	16	16	16
Bieguny	3	4	5
a	90,0	90,0	90,0
b	170,0	170,0	170,0
c	77,0	77,0	77,0
d	137,5	137,5	137,5
e	118,0	114,0	121,0
f	188,5	188,5	190,0
g	6,0	6,0	6,0
h ø	5,5	5,5	5,5
i	M 20	M 20	M 20
k	M 20/25	M 20/25	M 20/25

Gniazdo naścienne
- Gniazdo bezpiecznikowe D01 1p / 3p
- Stopień ochrony IP 44

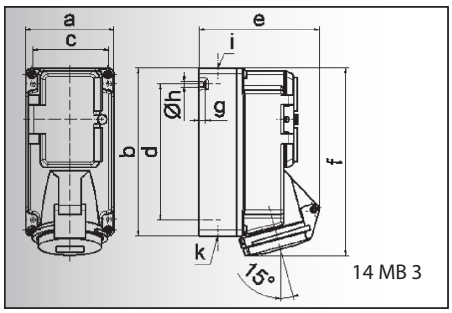

14 MB 3

Prąd [A]	16	16	16
Bieguny	3	4	5
a	90,0	90,0	90,0
b	170,0	170,0	170,0
c	77,0	77,0	77,0
d	137,5	137,5	137,5
e	118,0	114,0	121,0
f	188,5	188,5	190,0
g	6,0	6,0	6,0
h ø	5,5	5,5	5,5
i	M 20	M 20	M 20
k	M 20/25	M 20/25	M 20/25

Gniazdo naścienne
- Zabezpieczenie nadmiarowo-prądowe C 1p / 3p
- Stopień ochrony IP 44

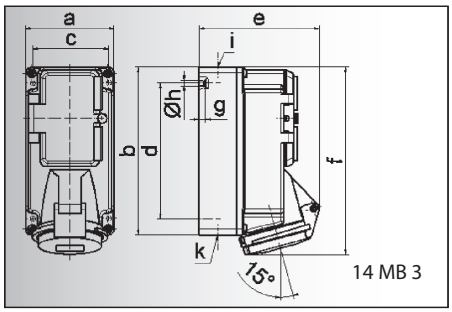

14 MB 3

Prąd [A]	16	16	16
Bieguny	3	4	5
a	90,0	90,0	90,0
b	170,0	170,0	170,0
c	77,0	77,0	77,0
d	137,5	137,5	137,5
e	118,0	114,0	121,0
f	188,5	188,5	190,0
g	6,0	6,0	6,0
h ø	5,5	5,5	5,5
i	M 20	M 20	M 20
k	M 20/25	M 20/25	M 20/25

Gniazdo naścienne
- Zabezpieczenie różnicowoprądowe 25/0,03A 2p / 4p
- Stopień ochrony IP 44

Bals-Polska
ELEKTROTECHNIKA Sp. z o.o.

Liczba biegunów

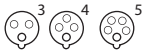

2P+E 3P+E 3P+N+E

Prąd [A]	Bieguny	110V 50-60 Hz 3pol 4pol 5pol 4h 4h 4h	230V 50-60 Hz 3pol 4pol 5pol 6h 9h 9h	400V 50-60 Hz 3pol 4pol 5pol 9h 6h 6h	500V 50-60 Hz 3pol 4pol 5pol 7h 7h 7h	100-300 Hz >50V 3pol 4pol 5pol 10h 10h 10h	301-500 Hz >50V 3pol 4pol 5pol 2h 2h 2h	Sztuk	g Szt.
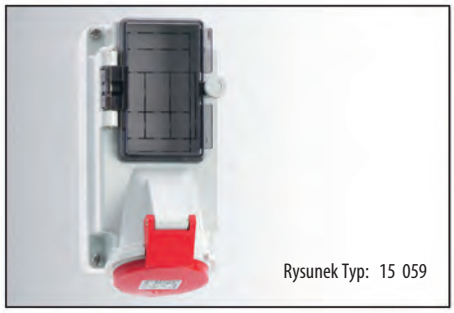 Rysunek Typ: 15 059									
16	3	15 239	**15 019**					1	650
16	4		15 095	**15 6**				1	670
16	5		15 096	**15 059**				1	700
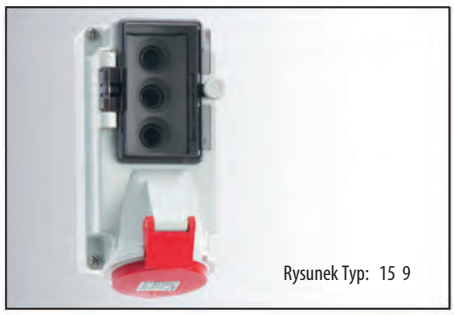 Rysunek Typ: 15 9									
16	3	15 382	**15 00**					1	700
16	4		15 29	**15 8**				1	920
16	5		15 30	**15 9**				1	950
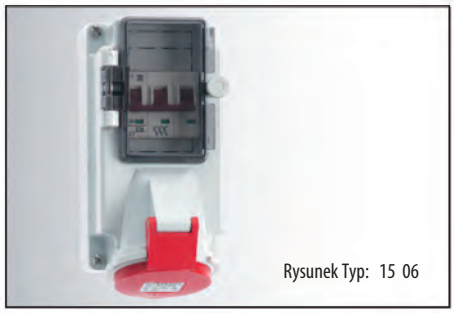 Rysunek Typ: 15 06									
16	3	15 384	**15 04**					1	750
16	4		15 33	**15 05**				1	1080
16	5		15 34	**15 06**				1	1110
 Rysunek Typ: 15 105									
16	3	15 386	**15 101**					1	1110
16	4		15 102	**15 103**				1	1130
16	5		15 104	**15 105**				1	1160

GNIAZDA NAŚCIENNE

z zabezpieczeniem PN-IEC 60309, EN 60309, VDE 0623. Stopień ochrony IP 67
Obudowa, pokrywa rewizyjna i wkład z tworzywa wysokiej jakości

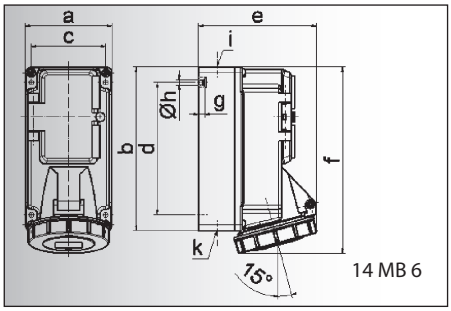

14 MB 6

Prąd [A]	16	16	16
Bieguny	3	4	5
a	90,0	90,0	90,0
b	170,0	170,0	170,0
c	77,0	77,0	77,0
d	137,5	137,5	137,5
e	108,0	115,0	121,0
f	191,5	191,5	191,5
g	6,0	6,0	6,0
h ø	5,5	5,5	5,5
i	M 20	M 20	M 20
k	M 20/25	M 20/25	M 20/25

Gniazdo naścienne
- Szyna DIN
- 5 modułów
- Stopień ochrony IP 67

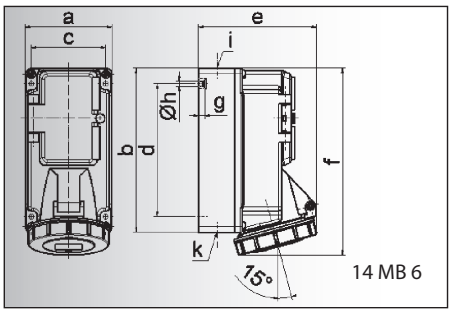

14 MB 6

Prąd [A]	16	16	16
Bieguny	3	4	5
a	90,0	90,0	90,0
b	170,0	170,0	170,0
c	77,0	77,0	77,0
d	137,5	137,5	137,5
e	108,0	115,0	121,0
f	191,5	191,5	191,5
g	6,0	6,0	6,0
h ø	5,5	5,5	5,5
i	M 20	M 20	M 20
k	M 20/25	M 20/25	M 20/25

Gniazdo naścienne
- Gniazdo bezpiecznikowe D01 1p / 3p
- Stopień ochrony IP 67

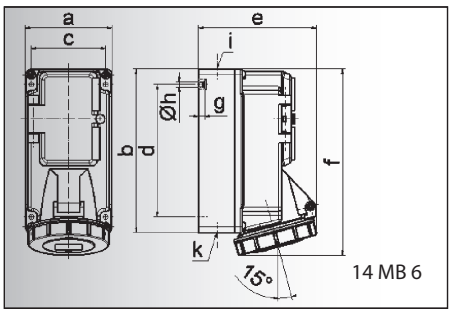

14 MB 6

Prąd [A]	16	16	16
Bieguny	3	4	5
a	90,0	90,0	90,0
b	170,0	170,0	170,0
c	77,0	77,0	77,0
d	137,5	137,5	137,5
e	108,0	115,0	121,0
f	191,5	191,5	191,5
g	6,0	6,0	6,0
h ø	5,5	5,5	5,5
i	M 20	M 20	M 20
k	M 20/25	M 20/25	M 20/25

Gniazdo naścienne
- Zabezpieczenie nadmiarowo-prądowe C 1p / 3p
- Stopień ochrony IP 67

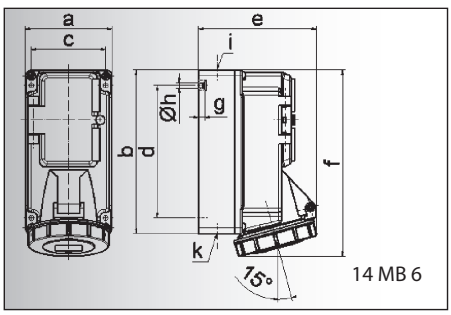

14 MB 6

Prąd [A]	16	16	16
Bieguny	3	4	5
a	90,0	90,0	90,0
b	170,0	170,0	170,0
c	77,0	77,0	77,0
d	137,5	137,5	137,5
e	108,0	115,0	121,0
f	191,5	191,5	191,5
g	6,0	6,0	6,0
h ø	5,5	5,5	5,5
i	M 20	M 20	M 20
k	M 20/25	M 20/25	M 20/25

Gniazdo naścienne
- Zabezpieczenie różnicowoprądowe 25/0,03A 2p / 4p
- Stopień ochrony IP 67

Liczba biegunów

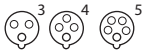

2P+E 3P+E 3P+N+E

Prąd [A]	Bieguny	110V 50-60 Hz 3pol 4pol 5pol 4h 4h 4h	230V 50-60 Hz 3pol 4pol 5pol 6h 9h 9h	400V 50-60 Hz 3pol 4pol 5pol 9h 6h 6h	500V 50-60 Hz 3pol 4pol 5pol 7h 7h 7h	100-300 Hz >50V 3pol 4pol 5pol 10h 10h 10h	301-500 Hz >50V 3pol 4pol 5pol 2h 2h 2h	Sztuk	g Szt.
16	3	15 240	**15 024**					1	670
16	4		15 097	**15 098**				1	690
16	5		15 099	**15 100**				1	720

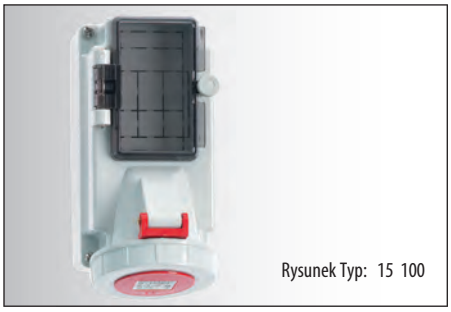
Rysunek Typ: 15 100

16	3	15 383	**15 01**					1	720
16	4		15 31	**15 02**				1	930
16	5		15 32	**15 03**				1	980

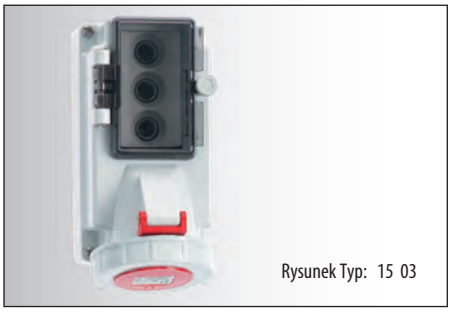
Rysunek Typ: 15 03

16	3	15 385	**15 07**					1	770
16	4		15 35	**15 08**				1	1100
16	5		15 36	**15 09**				1	1130

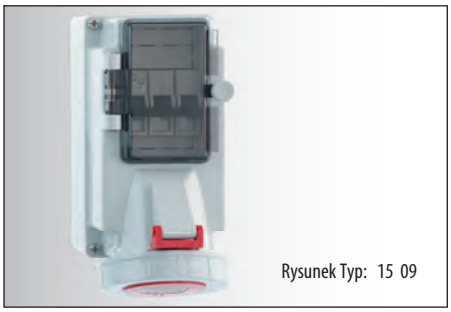
Rysunek Typ: 15 09

16	3	15 387	**15 106**					1	1140
16	4		15 107	**15 108**				1	1180
16	5		15 109	**15 110**				1	1200

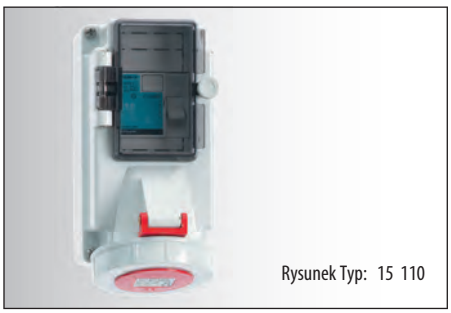
Rysunek Typ: 15 110

GNIAZDA NAŚCIENNE

z zabezpieczeniem PN-IEC 60309, EN 60309, VDE 0623. Stopień ochrony IP 44
Obudowa, pokrywa rewizyjna i wkład z tworzywa wysokiej jakości

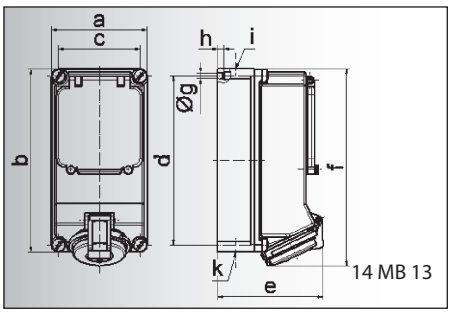

Prąd [A]	16	16	32	32	32
Bieguny	4	5	3	4	5
a	118,0	118,0	118,0	118,0	118,0
b	225,0	225,0	225,0	225,0	225,0
c	101,0	101,0	101,0	101,0	101,0
d	208,0	208,0	208,0	208,0	208,0
e	123,0	130,0	134,0	134,0	141,0
f	242,0	242,0	250,0	250,0	250,0
g ø	6,5	6,5	6,5	6,5	6,5
h	8,0	8,0	8,0	8,0	8,0
i	2 x M 25	2 x M 25	2 x M 25	2 x M 25	2 x M 25
k	2 x M 25	2 x M 25	2 x M 25	2 x M 25	2 x M 25

Gniazdo naścienne
- Szyna DIN
- 5 modułów
- Stopień ochrony IP 44

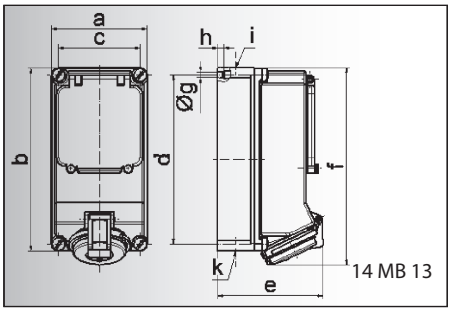

Prąd [A]	16	16	32	32	32
Bieguny	4	5	3	4	5
a	118,0	118,0	118,0	118,0	118,0
b	225,0	225,0	225,0	225,0	225,0
c	101,0	101,0	101,0	101,0	101,0
d	208,0	208,0	208,0	208,0	208,0
e	123,0	130,0	134,0	134,0	141,0
f	242,0	242,0	250,0	250,0	250,0
g ø	6,5	6,5	6,5	6,5	6,5
h	8,0	8,0	8,0	8,0	8,0
i	2 x M 25	2 x M 25	2 x M 25	2 x M 25	2 x M 25
k	2 x M 25	2 x M 25	2 x M 25	2 x M 25	2 x M 25

Gniazdo naścienne
- Gniazdo bezpiecznikowe
  przy 16A D 01
  przy 32A D 02
- Stopień ochrony IP 44

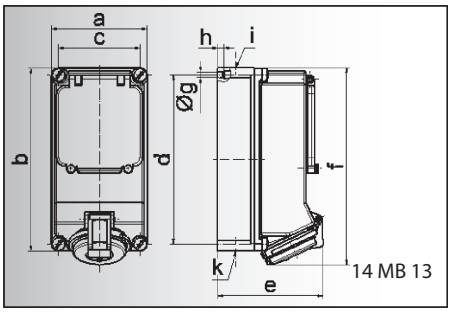

Prąd [A]	16	16	32	32	32
Bieguny	4	5	3	4	5
a	118,0	118,0	118,0	118,0	118,0
b	225,0	225,0	225,0	225,0	225,0
c	101,0	101,0	101,0	101,0	101,0
d	208,0	208,0	208,0	208,0	208,0
e	123,0	130,0	134,0	134,0	141,0
f	242,0	242,0	250,0	250,0	250,0
g ø	6,5	6,5	6,5	6,5	6,5
h	8,0	8,0	8,0	8,0	8,0
i	2 x M 25	2 x M 25	2 x M 25	2 x M 25	2 x M 25
k	2 x M 25	2 x M 25	2 x M 25	2 x M 25	2 x M 25

Gniazdo naścienne
- Gniazdo bezpiecznikowe D II 3p
- Stopień ochrony IP 44

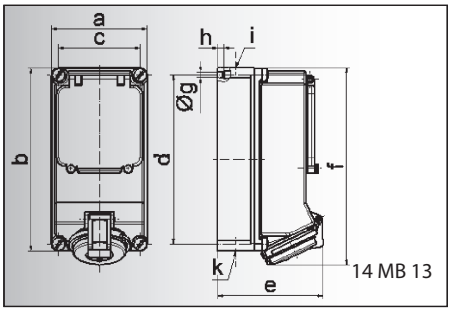

Prąd [A]	16	16	32	32
Bieguny	4	5	4	5
a	118,0	118,0	118,0	118,0
b	225,0	225,0	225,0	225,0
c	101,0	101,0	101,0	101,0
d	208,0	208,0	208,0	208,0
e	123,0	130,0	134,0	141,0
f	242,0	242,0	250,0	250,0
g ø	6,5	6,5	6,5	6,5
h	8,0	8,0	8,0	8,0
i	2 x M 25	2 x M 25	2 x M 25	2 x M 25
k	2 x M 25	2 x M 25	2 x M 25	2 x M 25

Gniazdo naścienne
- Zabezpieczenie nadmiarowo-prądowe C 3p
- Stopień ochrony IP 44

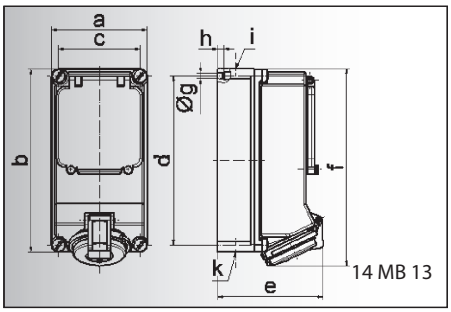

Prąd [A]	16	16	32	32
Bieguny	4	5	4	5
a	118,0	118,0	118,0	118,0
b	225,0	225,0	225,0	225,0
c	101,0	101,0	101,0	101,0
d	208,0	208,0	208,0	208,0
e	123,0	130,0	134,0	141,0
f	242,0	242,0	250,0	250,0
g ø	6,5	6,5	6,5	6,5
h	8,0	8,0	8,0	8,0
i	2 x M 25	2 x M 25	2 x M 25	2 x M 25
k	2 x M 25	2 x M 25	2 x M 25	2 x M 25

Gniazdo naścienne
- Zabezpieczenie różnicowoprądowe
  przy 16A 25/0,03A 4p
  przy 32A 40/0,03A 4p
- Stopień ochrony IP 44

Liczba biegunów		110V 50-60 Hz	230V 50-60 Hz	400V 50-60 Hz	500V 50-60 Hz	100-300 Hz >50V	301-500 Hz >50V		
2P+E 3P+E 3P+N+E		3pol 4pol 5pol	3pol 4pol 5pol	3pol 4pol 5pol	3pol 4pol 5pol	3pol 4pol 5pol	3pol 4pol 5pol	Sztuk	g Szt.
Prąd [A]	Bieguny	4h 4h 4h	6h 9h 9h	9h 6h 6h	7h 7h 7h	10h 10h 10h	2h 2h 2h		
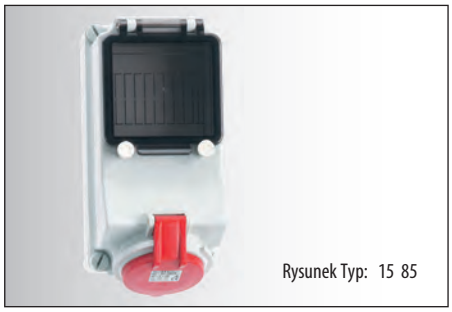 Rysunek Typ: 15 85									
16	4			**15 82**	15 044			1	920
16	5			**15 83**				1	950
32	3	15 029	**15 030**					1	960
32	4			**15 84**	15 045			1	980
32	5			**15 85**				1	1120
 Rysunek Typ: 15 89									
16	4			**15 86**				1	1120
16	5			**15 87**				1	1150
32	3		15 37					1	1160
32	4			**15 88**				1	1180
32	5			**15 89**				1	1320
 Rysunek Typ: 15 93									
16	4			**15 90**	15 040			1	1370
16	5			**15 91**				1	1400
32	3		15 40					1	1550
32	4			**15 92**	15 037			1	1570
32	5			**15 93**				1	1620
 Rysunek Typ: 15 97									
16	4			**15 94**				1	1220
16	5			**15 95**				1	1250
32	4			**15 96**				1	1280
32	5			**15 97**				1	1420
 Rysunek Typ: 15 077									
16	4			**15 125**				1	1380
16	5			**15 076**				1	1410
32	4			**15 126**				1	1440
32	5			**15 077**				1	1480

GNIAZDA NAŚCIENNE

z zabezpieczeniem PN-IEC 60309, EN 60309, VDE 0623. Stopień ochrony IP 67
Obudowa, pokrywa rewizyjna i wkład z tworzywa wysokiej jakości

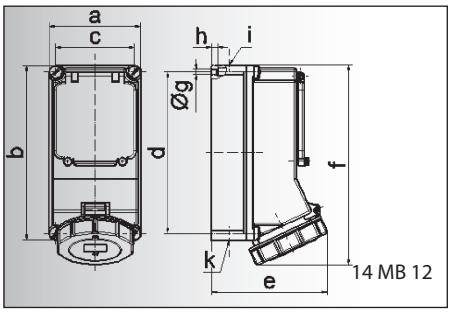

Prąd [A]	16	16	32	32	32
Bieguny	4	5	3	4	5
a	118,0	118,0	118,0	118,0	118,0
b	225,0	225,0	225,0	225,0	225,0
c	101,0	101,0	101,0	101,0	101,0
d	208,0	208,0	208,0	208,0	208,0
e	127,0	134,0	143,0	143,0	149,0
f	245,0	245,0	255,0	255,0	255,0
g ø	6,5	6,5	6,5	6,5	6,5
h	8,0	8,0	8,0	8,0	8,0
i	2 x M 25	2 x M 25	2 x M 25	2 x M 25	2 x M 25
k	2 x M 25	2 x M 25	2 x M 25	2 x M 25	2 x M 25

Gniazdo naścienne
- Szyna DIN
- 5 modułów
- Stopień ochrony IP 67

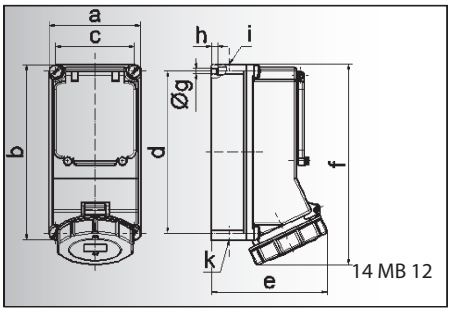

Prąd [A]	16	16	32	32	32
Bieguny	4	5	3	4	5
a	118,0	118,0	118,0	118,0	118,0
b	225,0	225,0	225,0	225,0	225,0
c	101,0	101,0	101,0	101,0	101,0
d	208,0	208,0	208,0	208,0	208,0
e	127,0	134,0	143,0	143,0	149,0
f	245,0	245,0	255,0	255,0	255,0
g ø	6,5	6,5	6,5	6,5	6,5
h	8,0	8,0	8,0	8,0	8,0
i	2 x M 25	2 x M 25	2 x M 25	2 x M 25	2 x M 25
k	2 x M 25	2 x M 25	2 x M 25	2 x M 25	2 x M 25

Gniazdo naścienne
- Gniazdo bezpiecznikowe
  przy 16A D 01
  przy 32A D 02
- Stopień ochrony IP 67

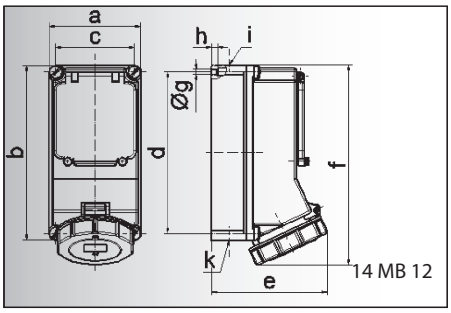

Prąd [A]	16	16	32	32
Bieguny	4	5	4	5
a	118,0	118,0	118,0	118,0
b	225,0	225,0	225,0	225,0
c	101,0	101,0	101,0	101,0
d	208,0	208,0	208,0	208,0
e	127,0	134,0	143,0	149,0
f	245,0	245,0	255,0	255,0
g ø	6,5	6,5	6,5	6,5
h	8,0	8,0	8,0	8,0
i	2 x M 25	2 x M 25	2 x M 25	2 x M 25
k	2 x M 25	2 x M 25	2 x M 25	2 x M 25

Gniazdo naścienne
- Gniazdo bezpiecznikowe D II 3p
- Stopień ochrony IP 67

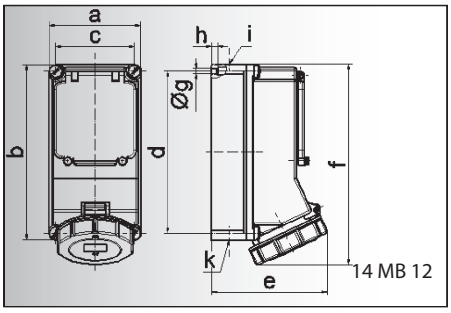

Prąd [A]	16	16	32	32
Bieguny	4	5	4	5
a	118,0	118,0	118,0	118,0
b	225,0	225,0	225,0	225,0
c	101,0	101,0	101,0	101,0
d	208,0	208,0	208,0	208,0
e	127,0	134,0	143,0	149,0
f	245,0	245,0	255,0	255,0
g ø	6,5	6,5	6,5	6,5
h	8,0	8,0	8,0	8,0
i	2 x M 25	2 x M 25	2 x M 25	2 x M 25
k	2 x M 25	2 x M 25	2 x M 25	2 x M 25

Gniazdo naścienne
- Zabezpieczenie nadmiarowo-prądowe C 3p
- Stopień ochrony IP 67

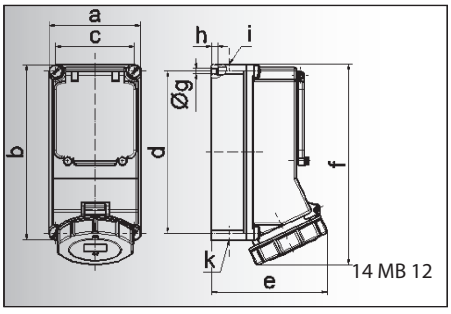

Prąd [A]	16	16	32	32
Bieguny	4	5	4	5
a	118,0	118,0	118,0	118,0
b	225,0	225,0	225,0	225,0
c	101,0	101,0	101,0	101,0
d	208,0	208,0	208,0	208,0
e	127,0	134,0	143,0	149,0
f	245,0	245,0	255,0	255,0
g ø	6,5	6,5	6,5	6,5
h	8,0	8,0	8,0	8,0
i	2 x M 25	2 x M 25	2 x M 25	2 x M 25
k	2 x M 25	2 x M 25	2 x M 25	2 x M 25

Gniazdo naścienne
- Zabezpieczenie różnicowoprądowe
  przy 32A 40/0,03A 4p
  przy 63A 63/0,03A 4p
- 63A z zaciskami klatkowymi i kontaktami Kontex-Plus
- Stopień ochrony IP 67

Bals-Polska
ELEKTROTECHNIKA Sp. z o.o.

Liczba biegunów: 2P+E (3), 3P+E (4), 3P+N+E (5)

Prąd [A]	Bieguny	110V 50-60 Hz (3pol 4h, 4pol 4h, 5pol 4h)	230V 50-60 Hz (3pol 6h, 4pol 9h, 5pol 9h)	400V 50-60 Hz (3pol 9h, 4pol 6h, 5pol 6h)	500V 50-60 Hz (3pol 7h, 4pol 7h, 5pol 7h)	100-300 Hz >50V (3pol 10h, 4pol 10h, 5pol 10h)	301-500 Hz >50V (3pol 2h, 4pol 2h, 5pol 2h)	Sztuk	g Szt.
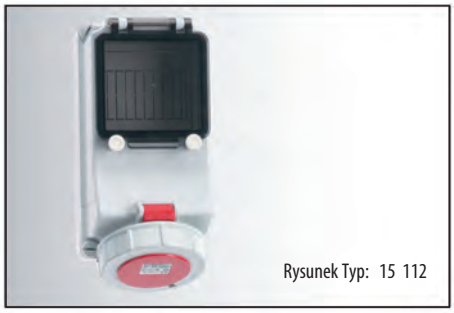 Rysunek Typ: 15 112									
16	4			**15 027**	15 176			1	950
16	5			**15 028**				1	980
32	3	15 388	**15 352**					1	1000
32	4			**15 111**	15 177			1	1020
32	5			**15 112**				1	1160
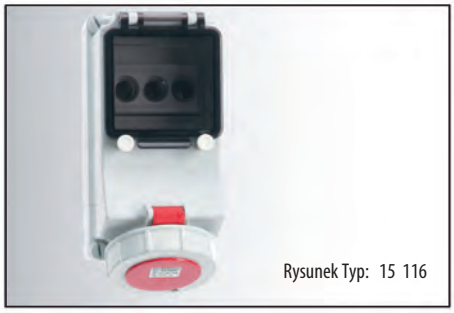 Rysunek Typ: 15 116									
16	4			**15 113**				1	1150
16	5			**15 114**				1	1180
32	3		**15 65**					1	1200
32	4			**15 115**				1	1220
32	5			**15 116**				1	1360
 Rysunek Typ: 15 120									
16	4			**15 117**	15 178			1	1400
16	5			**15 118**				1	1430
32	4			**15 119**	15 179			1	1610
32	5			**15 120**				1	1660
 Rysunek Typ: 15 124									
16	4			**15 121**				1	1250
16	5			**15 122**				1	1280
32	4			**15 123**				1	1320
32	5			**15 124**				1	1460
 Rysunek Typ: 15 079									
16	4			**15 127**				1	1410
16	5			**15 078**				1	1440
32	4			**15 128**				1	1480
32	5			**15 079**				1	1520

GNIAZDA NAŚCIENNE

z zabezpieczeniem PN-IEC 60309, EN 60309, VDE 0623. Stopień ochrony IP 44
Obudowa, pokrywa rewizyjna i wkład z tworzywa wysokiej jakości

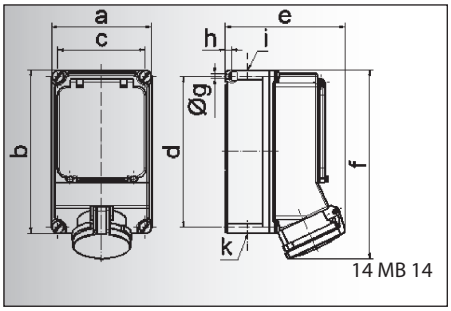

Prąd [A]	32	32	63	63	63
Bieguny	4	5	3	4	5
a	160,0	160,0	160,0	160,0	160,0
b	260,0	260,0	260,0	260,0	260,0
c	140,0	140,0	140,0	140,0	140,0
d	240,0	240,0	240,0	240,0	240,0
e	160,0	168,0	185,0	185,0	185,0
f	286,0	286,0	303,0	303,0	303,0
g ø	8,1	8,1	8,1	8,1	8,1
h	10,0	10,0	10,0	10,0	10,0
i	M 40	M 40	M 40	M 40	M 40
k	M 32/40	M 32/40	M 32/40	M 32/40	M 32/40

Gniazdo naścienne
- Szyna DIN
- 7 modułów
- 63A z zaciskami klatkowymi i kontaktami Kontex-Plus
- Stopień ochrony IP 44

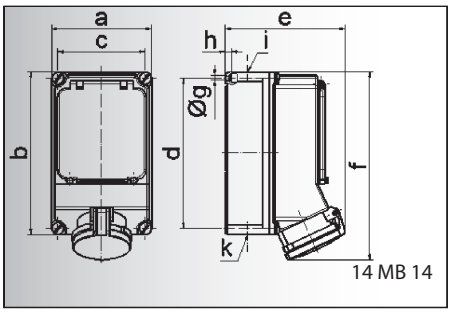

Prąd [A]	32	32	63	63	63
Bieguny	4	5	3	4	5
a	160,0	160,0	160,0	160,0	160,0
b	260,0	260,0	260,0	260,0	260,0
c	140,0	140,0	140,0	140,0	140,0
d	240,0	240,0	240,0	240,0	240,0
e	160,0	168,0	185,0	185,0	185,0
f	286,0	286,0	303,0	303,0	303,0
g ø	8,1	8,1	8,1	8,1	8,1
h	10,0	10,0	10,0	10,0	10,0
i	M 40	M 40	M 40	M 40	M 40
k	M 32/40	M 32/40	M 32/40	M 32/40	M 32/40

Gniazdo naścienne
- Gniazdo bezpiecznikowe D 02 3p
- 63A z zaciskami klatkowymi i kontaktami Kontex-Plus
- Stopień ochrony IP 44

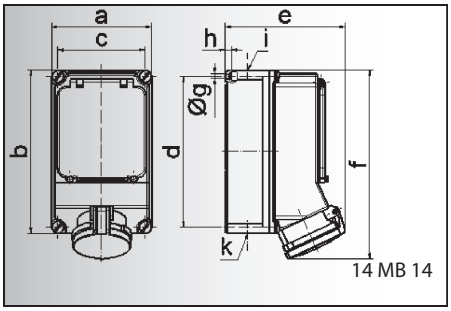

Prąd [A]	32	32	63	63
Bieguny	4	5	4	5
a	160,0	160,0	160,0	160,0
b	260,0	260,0	260,0	260,0
c	140,0	140,0	140,0	140,0
d	240,0	240,0	240,0	240,0
e	160,0	168,0	185,0	185,0
f	286,0	286,0	303,0	303,0
g ø	8,1	8,1	8,1	8,1
h	10,0	10,0	10,0	10,0
i	M 40	M 40	M 40	M 40
k	M 32/40	M 32/40	M 32/40	M 32/40

Gniazdo naścienne
- Gniazdo bezpiecznikowe D III 3p
- 63A z zaciskami klatkowymi i kontaktami Kontex-Plus
- Stopień ochrony IP 44

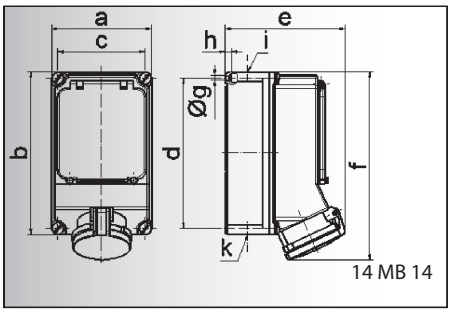

Prąd [A]	32	32	63	63
Bieguny	4	5	4	5
a	160,0	160,0	160,0	160,0
b	260,0	260,0	260,0	260,0
c	140,0	140,0	140,0	140,0
d	240,0	240,0	240,0	240,0
e	160,0	168,0	185,0	185,0
f	286,0	286,0	303,0	303,0
g ø	8,1	8,1	8,1	8,1
h	10,0	10,0	10,0	10,0
i	M 40	M 40	M 40	M 40
k	M 32/40	M 32/40	M 32/40	M 32/40

Gniazdo naścienne
- Zabezpieczenie nadmiarowo-prądowe C 3p
- 63A z zaciskami klatkowymi i kontaktami Kontex-Plus
- Stopień ochrony IP 44

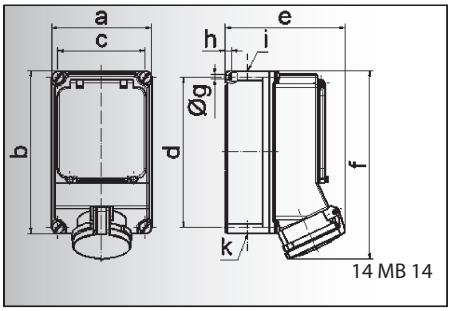

Prąd [A]	32	32	63	63
Bieguny	4	5	4	5
a	160,0	160,0	160,0	160,0
b	260,0	260,0	260,0	260,0
c	140,0	140,0	140,0	140,0
d	240,0	240,0	240,0	240,0
e	160,0	168,0	185,0	185,0
f	286,0	286,0	303,0	303,0
g ø	8,1	8,1	8,1	8,1
h	10,0	10,0	10,0	10,0
i	M 40	M 40	M 40	M 40
k	M 32/40	M 32/40	M 32/40	M 32/40

Gniazdo naścienne
- Zabezpieczenie różnicowoprądowe przy 32A 40/0,03A 4p
  przy 63A 63/0,03A 4p
- 63A z zaciskami klatkowymi i kontaktami Kontex-Plus
- Stopień ochrony IP 44

Liczba biegunów: 2P+E (3), 3P+E (4), 3P+N+E (5)

Prąd [A]	Bieguny	110V 50-60 Hz	230V 50-60 Hz	400V 50-60 Hz	500V 50-60 Hz	100-300 Hz >50V	301-500 Hz >50V	Sztuk	g Szt.
		3pol 4pol 5pol 4h 4h 4h	3pol 4pol 5pol 6h 9h 9h	3pol 4pol 5pol 9h 6h 6h	3pol 4pol 5pol 7h 7h 7h	3pol 4pol 5pol 10h 10h 10h	3pol 4pol 5pol 2h 2h 2h		
 Rysunek Typ: 15 036									
32	4			**15 129**	15 172			1	1980
32	5			**15 130**				1	2020
63	3		**15 052**					1	2110
63	4			**15 035**	15 173			1	2140
63	5			**15 036**				1	2340
 Rysunek Typ: 15 082									
32	4			**15 131**				1	2280
32	5			**15 132**				1	2320
63	3		**15 058**					1	2410
63	4			**15 081**				1	2440
63	5			**15 082**				1	2640
 Rysunek Typ: 15 054									
32	4			**15 135**	15 085			1	2580
32	5			**15 136**				1	2620
63	4			**15 137**	15 087			1	2740
63	5			**15 054**				1	2940
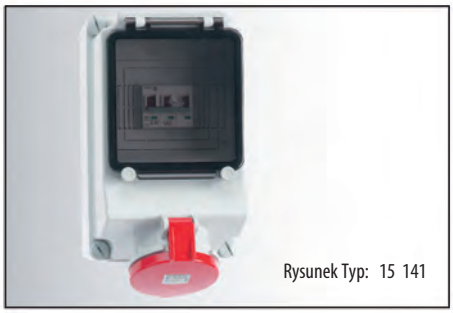 Rysunek Typ: 15 141									
32	4			**15 138**				1	2380
32	5			**15 139**				1	2420
63	4			**15 140**				1	2540
63	5			**15 141**				1	2740
 Rysunek Typ: 15 017									
32	4			**15 146**				1	2420
32	5			**15 147**				1	2460
63	4			**15 148**				1	2580
63	5			**15 017**				1	2780

przy gniazdach 63A i 125A ze stykiem pomocniczym (pilot) proszę dodać „P" do numeru katalogowego
dalsze informacje na stronie www.bals.com; www.bals.pl · Inne wartości napięć i częstotliwości dostępne na zamówienie

GNIAZDA NAŚCIENNE

z zabezpieczeniem PN-IEC 60309, EN 60309, VDE 0623. Stopień ochrony IP 44
Obudowa, pokrywa rewizyjna i wkład z tworzywa wysokiej jakości

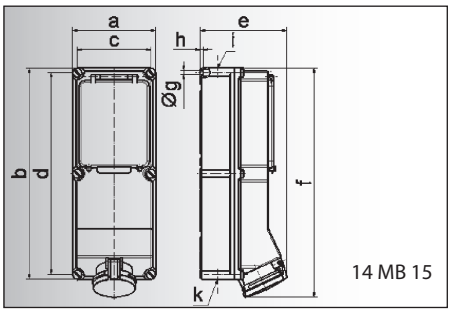

14 MB 15

Prąd [A]	63	63
Bieguny	4	5
a	180,0	180,0
b	460,0	460,0
c	160,0	160,0
d	440,0	440,0
e	182,0	182,0
f	498,0	498,0
g ø	8,3	8,3
h	6,5	6,5
i	M 40	M 40
k	M 32/40	M 32/40

Gniazdo naścienne
- Rozłącznik bezpiecznikowy NH 00
- Kontakty Kontex-Plus
- Zaciski klatkowe
- Stopień ochrony IP 44

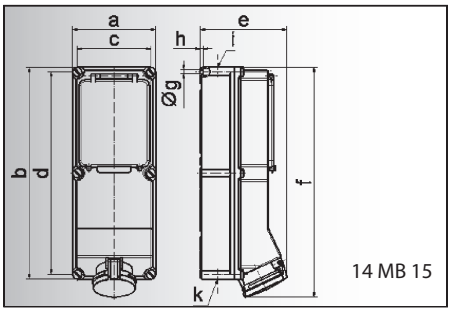

14 MB 15

Prąd [A]	63	63
Bieguny	4	5
a	180,0	180,0
b	460,0	460,0
c	160,0	160,0
d	440,0	440,0
e	182,0	182,0
f	498,0	498,0
g ø	8,3	8,3
h	6,5	6,5
i	M 40	M 40
k	M 32/40	M 32/40

Gniazdo naścienne
- Szyna DIN
- 8 modułów
- Kontakty Kontex-Plus
- Zaciski klatkowe
- Stopień ochrony IP 44

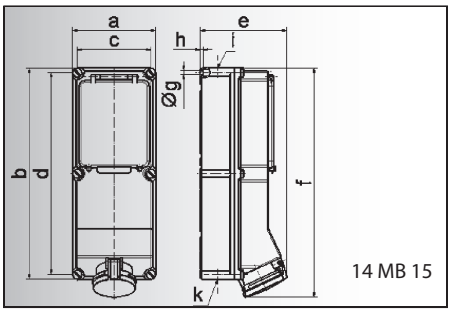

14 MB 15

Prąd [A]	63	63
Bieguny	4	5
a	180,0	180,0
b	460,0	460,0
c	160,0	160,0
d	440,0	440,0
e	182,0	182,0
f	498,0	498,0
g ø	8,3	8,3
h	6,5	6,5
i	M 40	M 40
k	M 32/40	M 32/40

Gniazdo naścienne
- Zabezpieczenie różnicowoprądowe 63A 63/0,03A 4p
- Kontakty Kontex-Plus
- Zaciski klatkowe
- Stopień ochrony IP 44

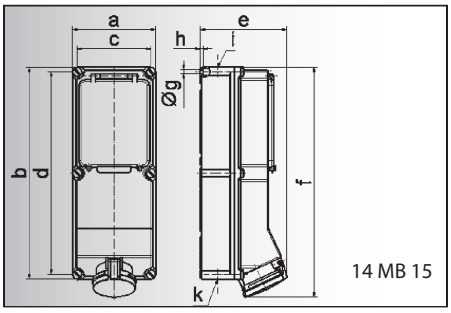

14 MB 15

Prąd [A]	63	63
Bieguny	4	5
a	180,0	180,0
b	460,0	460,0
c	160,0	160,0
d	440,0	440,0
e	182,0	182,0
f	498,0	498,0
g ø	8,3	8,3
h	6,5	6,5
i	M 40	M 40
k	M 32/40	M 32/40

Gniazdo naścienne
- Zabezpieczenie różnicowoprądowe 63A 63/0,3A 4p
- Kontakty Kontex-Plus
- Zaciski klatkowe
- Stopień ochrony IP 44

Bals-Polska
ELEKTROTECHNIKA Sp. z o.o.

Liczba biegunów		110V 50-60 Hz	230V 50-60 Hz	400V 50-60 Hz	500V 50-60 Hz	100-300 Hz >50V	301-500 Hz >50V		
2P+E	3P+E	3pol 4pol 5pol	3pol 4pol 5pol	3pol 4pol 5pol	3pol 4pol 5pol	3pol 4pol 5pol	3pol 4pol 5pol	Sztuk	g Szt.
Prąd [A]	Bieguny	4h 4h 4h	6h 9h 9h	9h 6h 6h	7h 7h 7h	10h 10h 10h	2h 2h 2h		
63	4			**15 152**	15 153			2	4900
63	5			**15 154**				2	5000


Rysunek Typ: 15 154

63	4			**15 155**	15 156			2	3800
63	5			**15 038**				2	4000


Rysunek Typ: 15 038

63	4			**15 161**				2	5300
63	5			**15 162**				2	5400

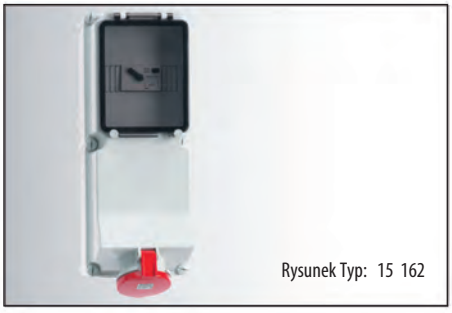
Rysunek Typ: 15 162

63	4			**15 163**				2	5300
63	5			**15 164**				2	5400

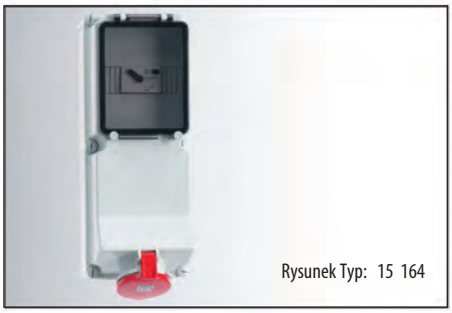
Rysunek Typ: 15 164

przy gniazdach 63A i 125A ze stykiem pomocniczym (pilot) proszę dodać „P" do numeru katalogowego
dalsze informacje na stronie www.bals.com; www.bals.pl · Inne wartości napięć i częstotliwości dostępne na zamówienie

GNIAZDA NAŚCIENNE

z zabezpieczeniem PN-IEC 60309, EN 60309, VDE 0623. Stopień ochrony IP 67
Obudowa, pokrywa rewizyjna i wkład z tworzywa wysokiej jakości

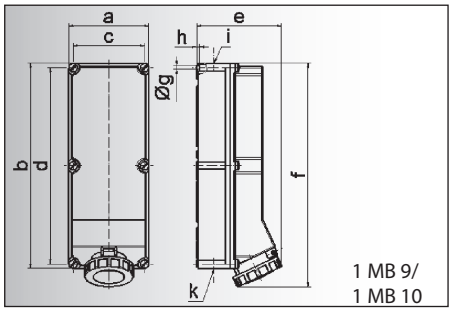

1 MB 9/
1 MB 10

Prąd [A]	63	63	125	125
Bieguny	4	5	4	5
a	180,0	180,0	180,0	180,0
b	460,0	460,0	460,0	460,0
c	160,0	160,0	160,0	160,0
d	440,0	440,0	440,0	440,0
e	191,0	191,0	210,0	210,0
f	500,0	500,0	512,0	512,0
g ø	8,3	8,3	8,3	8,3
h	6,5	6,5	6,5	6,5
i	M 40	M 40	M 40	M 40
k	M 32/40	M 32/40	M 40/50	M 40/50

Gniazdo naścienne
- Rozłącznik bezpiecznikowy NH 00
- Kontakty Kontex-Plus
- Zaciski klatkowe
- Stopień ochrony IP 67

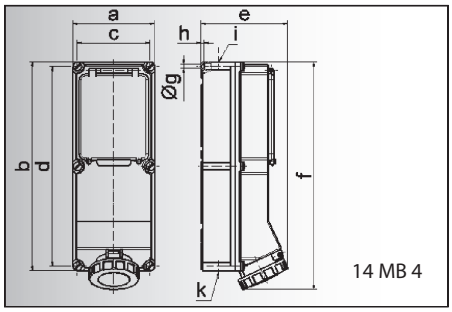

14 MB 4

Prąd [A]	63	63	63	125	125
Bieguny	3	4	5	4	5
a	180,0	180,0	180,0	180,0	180,0
b	460,0	460,0	460,0	460,0	460,0
c	160,0	160,0	160,0	160,0	160,0
d	440,0	440,0	440,0	440,0	440,0
e	191,0	191,0	191,0	210,0	210,0
f	500,0	500,0	500,0	512,0	512,0
g ø	8,3	8,3	8,3	8,3	8,3
h	6,5	6,5	6,5	6,5	6,5
i	M 40	M 40	M 40	M 40	M 40
k	M 32/40	M 32/40	M 32/40	M 40/50	M 40/50

Gniazdo naścienne
- Szyna DIN
- 8 modułów
- Kontakty Kontex-Plus
- Zaciski klatkowe
- Stopień ochrony IP 67

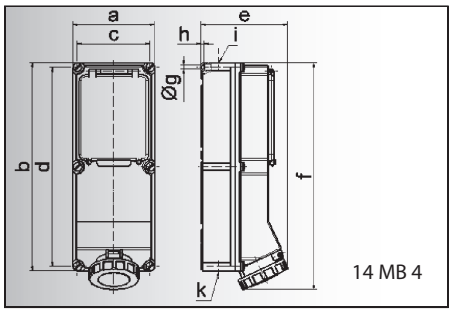

14 MB 4

Prąd [A]	63	63	125	125
Bieguny	4	5	4	5
a	180,0	180,0	180,0	180,0
b	460,0	460,0	460,0	460,0
c	160,0	160,0	160,0	160,0
d	440,0	440,0	440,0	440,0
e	191,0	191,0	210,0	210,0
f	500,0	500,0	512,0	512,0
g ø	8,3	8,3	8,3	8,3
h	6,5	6,5	6,5	6,5
i	M 40	M 40	M 40	M 40
k	M 32/40	M 32/40	M 40/50	M 40/50

Gniazdo naścienne
- Zabezpieczenie różnicowoprądowe
  63A 63/0,03A 4p
  125A 125/0,03A 4p
- Kontakty Kontex-Plus
- Zaciski klatkowe
- Stopień ochrony IP 67

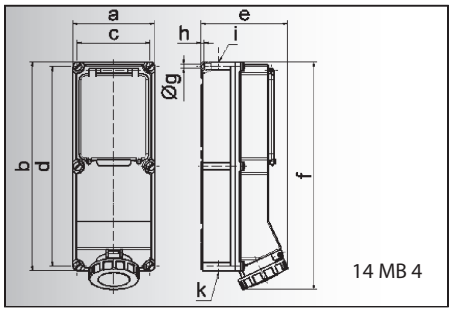

14 MB 4

Prąd [A]	63	63	125	125
Bieguny	4	5	4	5
a	180,0	180,0	180,0	180,0
b	460,0	460,0	460,0	460,0
c	160,0	160,0	160,0	160,0
d	440,0	440,0	440,0	440,0
e	191,0	191,0	210,0	210,0
f	500,0	500,0	512,0	512,0
g ø	8,3	8,3	8,3	8,3
h	6,5	6,5	6,5	6,5
i	M 40	M 40	M 40	M 40
k	M 32/40	M 32/40	M 40/50	M 40/50

Gniazdo naścienne
- Zabezpieczenie różnicowoprądowe
  63A 63/0,3A 4p
  125A 125/0,3A 4p
- Kontakty Kontex-Plus
- Zaciski klatkowe
- Stopień ochrony IP 67

Liczba biegunów: 2P+E (3), 3P+E (4), 3P+N+E (5)

Prąd [A]	Bieguny	110V 50-60 Hz (3pol 4h, 4pol 4h, 5pol 4h)	230V 50-60 Hz (3pol 6h, 4pol 9h, 5pol 9h)	400V 50-60 Hz (3pol 9h, 4pol 6h, 5pol 6h)	500V 50-60 Hz (3pol 7h, 4pol 7h, 5pol 7h)	100-300 Hz >50V (3pol 10h, 4pol 10h, 5pol 10h)	301-500 Hz >50V (3pol 2h, 4pol 2h, 5pol 2h)	Sztuk	g Szt.
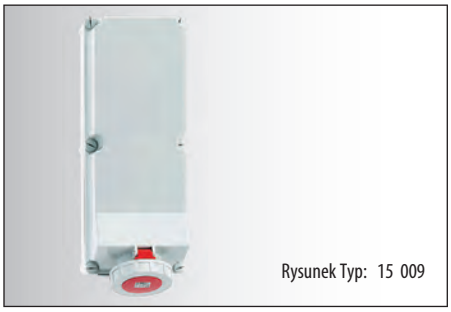 Rysunek Typ: 15 009									
63	4			**15 006**	15 042			2	5000
63	5			**15 007**				2	5100
125	4			**15 008**	15 043			2	6800
125	5			**15 009**				2	7000
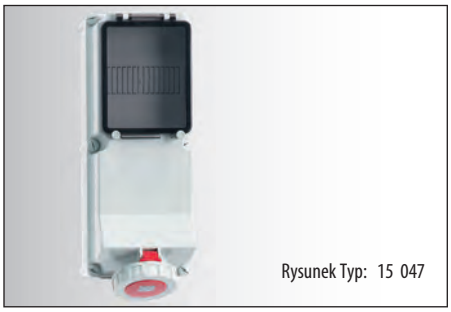 Rysunek Typ: 15 047									
63	3	15 072						2	3970
63	4			**15 80**	15 157			2	4000
63	5			**15 047**				2	4200
125	4			**15 158**	15 159			2	5300
125	5			**15 160**				2	5500
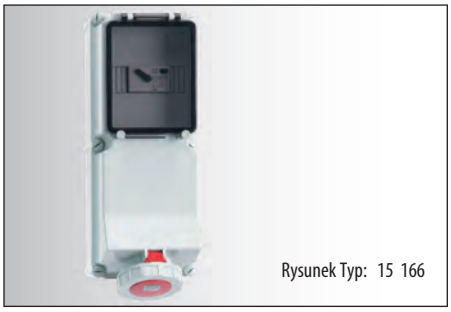 Rysunek Typ: 15 166									
63	4			**15 165**				2	5400
63	5			**15 166**				2	5500
125	4			**15 169**				2	5800
125	5			**15 170**				2	5900
 Rysunek Typ: 15 168									
63	4			**15 167**				2	5400
63	5			**15 168**				2	5500
125	4			**15 171**				2	5800
125	5			**15 075**				2	5900

przy gniazdach 63A i 125A ze stykiem pomocniczym (pilot) proszę dodać „P" do numeru katalogowego
dalsze informacje na stronie www.bals.com; www.bals.pl · Inne wartości napięć i częstotliwości dostępne na zamówienie

GNIAZDA NAŚCIENNE

z wyłącznikiem PN-IEC 60309, EN 60309, VDE 0623. Stopień ochrony IP 44
Obudowa i wkład z tworzywa wysokiej jakości, kierunek otwierania pokrywy gniazda zapobiega wnikaniu kurzu, wilgoci i brudu.

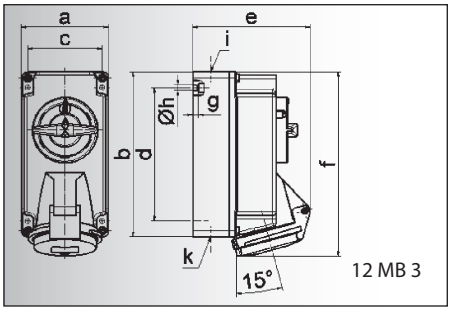

12 MB 3

Prąd [A]	16	16	16
Bieguny	3	4	5
a	90,0	90,0	90,0
b	170,0	170,0	170,0
c	77,0	77,0	77,0
d	137,5	137,5	137,5
e	108,0	114,0	121,0
f	188,5	188,5	190,0
g	6,0	6,0	6,0
h ø	5,5	5,5	5,5
i	M 20	M 20	M 20
k	M 20/25	M 20/25	M 20/25

Gniazdo naścienne
- Z wyłącznikiem 0-1
- Możliwość zamknięcia w pozycji 0
- Stopień ochrony IP 44

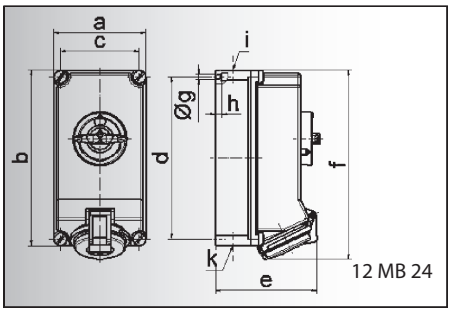

12 MB 24

Prąd [A]	16	16
Bieguny	4	5
a	118,0	118,0
b	225,0	225,0
c	101,0	101,0
d	208,0	208,0
e	126,0	134,0
f	242,0	242,0
g ø	6,5	6,5
h	8,0	8,0
i	2 x M 25	2 x M 25
k	2 x M 25	2 x M 25

Gniazdo naścienne
- Z wyłącznikiem 0-1
- Możliwość zamknięcia w pozycji 0
- Stopień ochrony IP 44

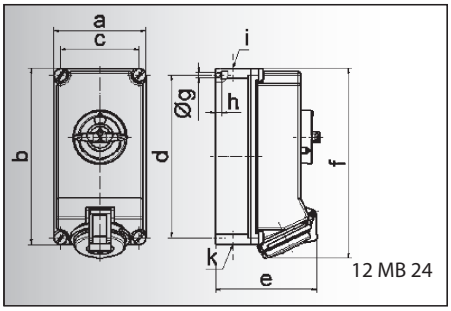

12 MB 24

Prąd [A]	32	32	32
Bieguny	3	4	5
a	118,0	118,0	118,0
b	225,0	225,0	225,0
c	101,0	101,0	101,0
d	208,0	208,0	208,0
e	137,0	137,0	144,0
f	251,0	251,0	251,0
g ø	6,5	6,5	6,5
h	8,0	8,0	8,0
i	2 x M 25	2 x M 25	2 x M 25
k	2 x M 25	2 x M 25	2 x M 25

Gniazdo naścienne
- Z wyłącznikiem 0-1
- Możliwość zamknięcia w pozycji 0
- Stopień ochrony IP 44

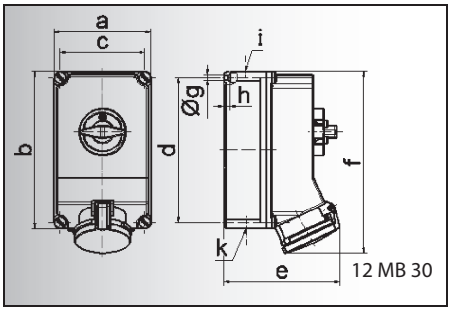

12 MB 30

Prąd [A]	63	63	63
Bieguny	3	4	5
a	160,0	160,0	160,0
b	260,0	260,0	260,0
c	140,0	140,0	140,0
d	240,0	240,0	240,0
e	184,0	184,0	184,0
f	302,0	302,0	302,0
g ø	8,1	8,1	8,1
h	10,0	10,0	10,0
i	M40	M 40	M 40
k	M 32/40	M 32/40	M 32/40

Gniazdo naścienne
- Z wyłącznikiem 0-1
- Możliwość zamknięcia w pozycji 0
- Kontakty Kontex-Plus
- Zaciski klatkowe
- Stopień ochrony IP 44

Bals-Polska
ELEKTROTECHNIKA Sp. z o.o.

Liczba biegunów

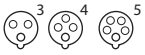

2P+E 3P+E 3P+N+E

Prąd [A]	Bieguny	110V 50-60 Hz 3pol 4pol 5pol 4h 4h 4h	230V 50-60 Hz 3pol 4pol 5pol 6h 9h 9h	400V 50-60 Hz 3pol 4pol 5pol 9h 6h 6h	500V 50-60 Hz 3pol 4pol 5pol 7h 7h 7h	100-300 Hz >50V 3pol 4pol 5pol 10h 10h 10h	301-500 Hz >50V 3pol 4pol 5pol 2h 2h 2h	Sztuk	g Szt.
16	3	16 145	**16 20**					1	610
16	4		16 47	**16 0**	16 6			1	690
16	5		16 48	**16 1**				1	700

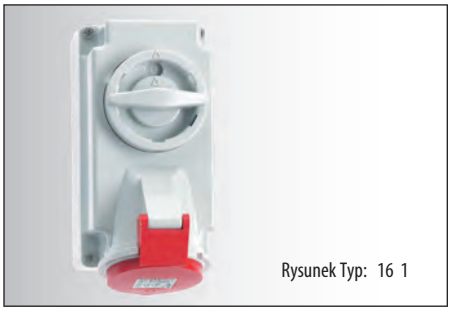
Rysunek Typ: 16 1

16	4		16 052	**16 026**	16 113			1	1120
16	5			**16 027**				1	1130

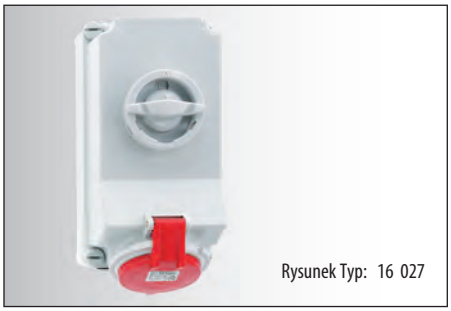
Rysunek Typ: 16 027

32	3	16 147	**16 013**					1	1210
32	4		16 054	**16 030**	16 115			1	1230
32	5			**16 031**	16 095			1	1240

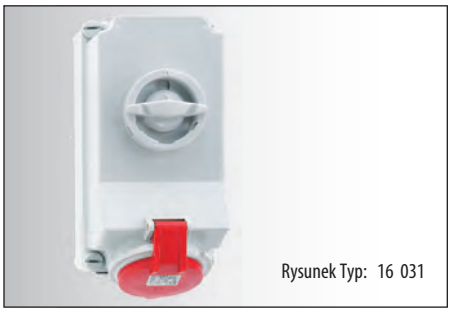
Rysunek Typ: 16 031

63	3	16 118	**16 149**					1	2740
63	4		16 056	**16 034**	16 116			1	2800
63	5			**16 035**				1	2930

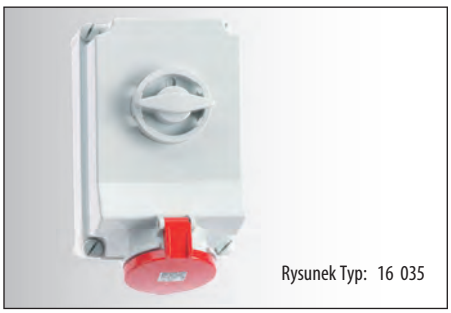
Rysunek Typ: 16 035

przy gniazdach 63A i 125A ze stykiem pomocniczym (pilot) proszę dodać „P" do numeru katalogowego
dalsze informacje na stronie www.bals.com; www.bals.pl · Inne wartości napięć i częstotliwości dostępne na zamówienie

GNIAZDA NAŚCIENNE

z wyłącznikiem PN-IEC 60309, EN 60309, VDE 0623. Stopień ochrony IP 67
Obudowa i wkład z tworzywa wysokiej jakości, kierunek otwierania pokrywy gniazda zapobiega wnikaniu kurzu, wilgoci i brudu.

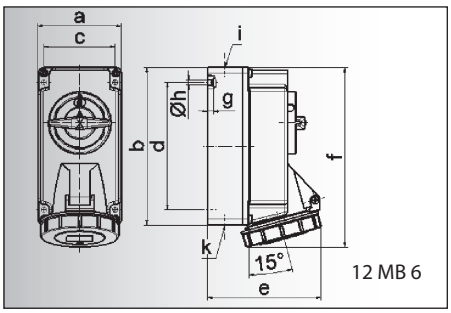

12 MB 6

Prąd [A]	16	16	16
Bieguny	3	4	5
a	90,0	90,0	90,0
b	170,0	170,0	170,0
c	77,0	77,0	77,0
d	137,5	137,5	137,5
e	108,0	115,0	121,0
f	191,5	191,5	191,5
g	6,0	6,0	6,0
h ø	5,5	5,5	5,5
i	M 20	M 20	M 20
k	M 20/25	M 20/25	M 20/25

Gniazdo naścienne
- Z wyłącznikiem 0-1
- Możliwość zamknięcia w pozycji 0
- Stopień ochrony IP 67

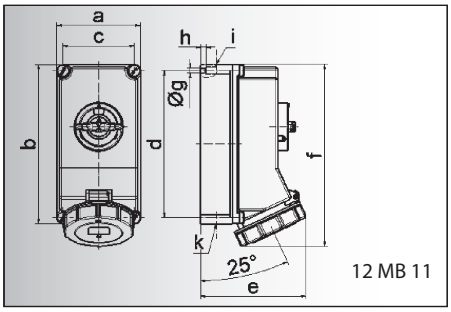

12 MB 11

Prąd [A]	16	16
Bieguny	4	5
a	118,0	118,0
b	225,0	225,0
c	101,0	101,0
d	208,0	208,0
e	127,0	134,0
f	245,0	245,0
g ø	6,5	6,5
h	8,0	8,0
i	2 x M 25	2 x M 25
k	2 x M 25	2 x M 25

Gniazdo naścienne
- Z wyłącznikiem 0-1
- Możliwość zamknięcia w pozycji 0
- Stopień ochrony IP 67

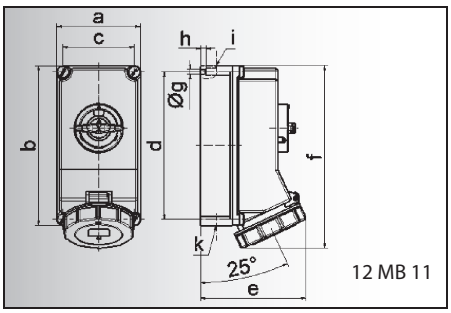

12 MB 11

Prąd [A]	32	32	32
Bieguny	3	4	5
a	118,0	118,0	118,0
b	225,0	225,0	225,0
c	101,0	101,0	101,0
d	208,0	208,0	208,0
e	143,0	143,0	149,0
f	255,0	255,0	255,0
g ø	6,5	6,5	6,5
h	8,0	8,0	8,0
i	2 x M 25	2 x M 25	2 x M 25
k	2 x M 25	2 x M 25	2 x M 25

Gniazdo naścienne
- Z wyłącznikiem 0-1
- Możliwość zamknięcia w pozycji 0
- Stopień ochrony IP 67

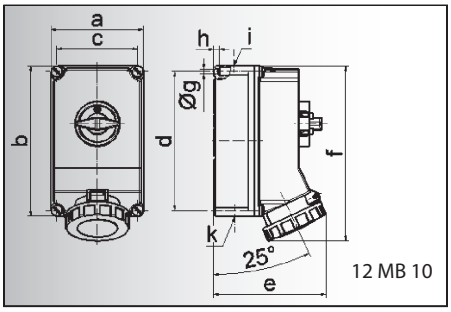

12 MB 10

Prąd [A]	63	63	63
Bieguny	3	4	5
a	160,0	160,0	160,0
b	260,0	260,0	260,0
c	140,0	140,0	140,0
d	240,0	240,0	240,0
e	195,0	195,0	195,0
f	304,0	304,0	304,0
g ø	8,1	8,1	8,1
h	10,0	10,0	10,0
i	M40	M 40	M 40
k	M 32/40	M 32/40	M 32/40

Gniazdo naścienne
- Z wyłącznikiem 0-1
- Możliwość zamknięcia w pozycji 0
- Kontakty Kontex-Plus
- Zaciski klatkowe
- Stopień ochrony IP 67

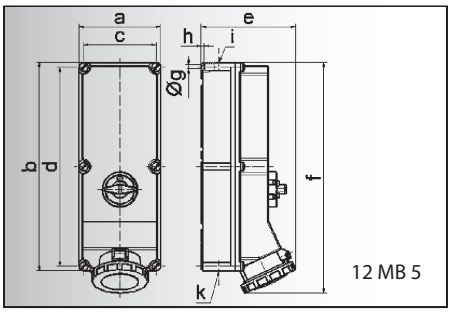

12 MB 5

Prąd [A]	125	125	125
Bieguny	3	4	5
a	180,0	180,0	180,0
b	460,0	460,0	460,0
c	160,0	160,0	160,0
d	440,0	440,0	440,0
e	208,0	208,0	208,0
f	510,0	510,0	510,0
g ø	8,3	8,3	8,3
h	6,5	6,5	6,5
i	M40	M 40	M 40
k	M 40/50	M 40/50	M 40/50

Gniazdo naścienne
- Z wyłącznikiem 0-1
- Możliwość zamknięcia w pozycji 0
- Kontakty Kontex-Plus
- Zaciski klatkowe
- Stopień ochrony IP 67

Liczba biegunów



2P+E 3P+E 3P+N+E

Prąd [A]	Bieguny	110V 50-60 Hz	230V 50-60 Hz	400V 50-60 Hz	500V 50-60 Hz	100-300 Hz >50V	301-500 Hz >50V	Sztuk	g Szt.
		3pol 4pol 5pol 4h 4h 4h	3pol 4pol 5pol 6h 9h 9h	3pol 4pol 5pol 9h 6h 6h	3pol 4pol 5pol 7h 7h 7h	3pol 4pol 5pol 10h 10h 10h	3pol 4pol 5pol 2h 2h 2h		
16	3	16 146	**16 23**					1	710
16	4		16 49	**16 24**	16 51			1	740
16	5		16 50	**16 25**				1	750

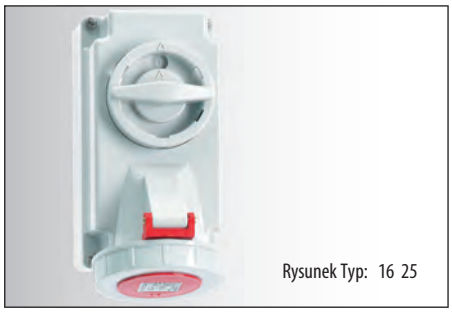

Rysunek Typ: 16 25

16	4		16 053	**16 028**	16 243			1	1140
16	5			**16 029**				1	1160



Rysunek Typ: 16 029

32	3	16 148	**16 103**					1	1270
32	4		16 055	**16 032**	16 244			1	1290
32	5			**16 033**				1	1300



Rysunek Typ: 16 033

63	3	16 150	**16 121**					1	2800
63	4		16 057	**16 036**	16 245			1	2860
63	5			**16 037**				1	3000

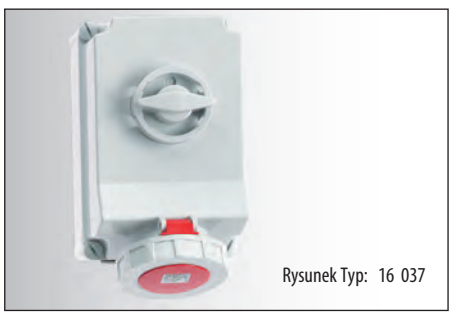

Rysunek Typ: 16 037

125	3		**16 419**					2	5640
125	4		16 66	**16 67**	16 68			2	5700
125	5		16 69	**16 70**				2	5800

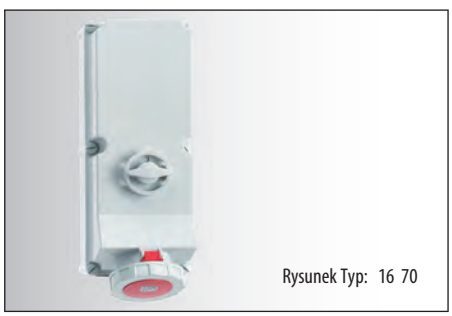

Rysunek Typ: 16 70

przy gniazdach 63A i 125A ze stykiem pomocniczym (pilot) proszę dodać „P" do numeru katalogowego
dalsze informacje na stronie www.bals.com; www.bals.pl · Inne wartości napięć i częstotliwości dostępne na zamówienie

GNIAZDA NAŚCIENNE

z wyłącznikiem i blokadą PN-IEC 60309, EN 60309, VDE 0623. Stopień ochrony IP 44
Obudowa i wkład z tworzywa wysokiej jakości, kierunek otwierania pokrywy gniazda zapobiega wnikaniu kurzu, wilgoci i brudu.

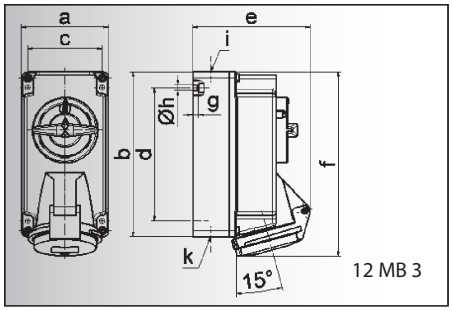

12 MB 3

Prąd [A]	16	16	16
Bieguny	3	4	5
a	90,0	90,0	90,0
b	170,0	170,0	170,0
c	77,0	77,0	77,0
d	137,5	137,5	137,5
e	108,0	114,0	121,0
f	188,5	188,5	190,0
g	6,0	6,0	6,0
h ø	5,5	5,5	5,5
i	M 20	M 20	M 20
k	M 20/25	M 20/25	M 20/25

Gniazdo naścienne
- Z wyłącznikiem 0-1
- Możliwość zamknięcia w pozycji 0
- Podwójna blokada mechaniczna
- Stopień ochrony IP 44

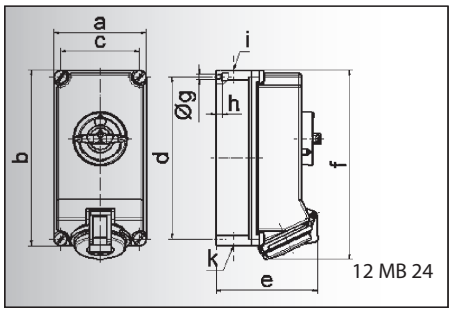

12 MB 24

Prąd [A]	16	16
Bieguny	4	5
a	118,0	118,0
b	225,0	225,0
c	101,0	101,0
d	208,0	208,0
e	126,0	134,0
f	242,0	242,0
g ø	6,5	6,5
h	8,0	8,0
i	2 x M 25	2 x M 25
k	2 x M 25	2 x M 25

Gniazdo naścienne
- Z wyłącznikiem 0-1
- Możliwość zamknięcia w pozycji 0
- Podwójna blokada mechaniczna
- Stopień ochrony IP 44

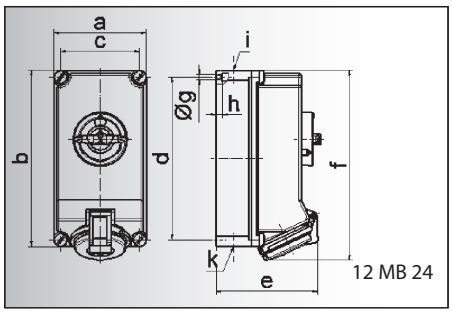

12 MB 24

Prąd [A]	32	32	32
Bieguny	3	4	5
a	118,0	118,0	118,0
b	225,0	225,0	225,0
c	101,0	101,0	101,0
d	208,0	208,0	208,0
e	137,0	137,0	144,0
f	251,0	251,0	251,0
g ø	6,5	6,5	6,5
h	8,0	8,0	8,0
i	2 x M 25	2 x M 25	2 x M 25
k	2 x M 25	2 x M 25	2 x M 25

Gniazdo naścienne
- Z wyłącznikiem 0-1
- Możliwość zamknięcia w pozycji 0
- Podwójna blokada mechaniczna
- Stopień ochrony IP 44

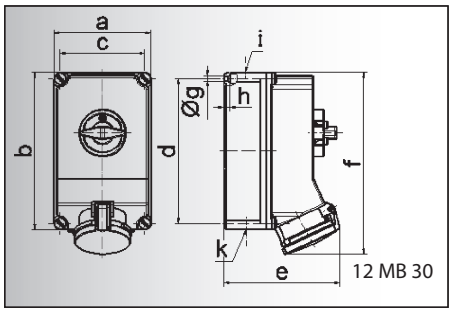

12 MB 30

Prąd [A]	63	63	63
Bieguny	3	4	5
a	160,0	160,0	160,0
b	260,0	260,0	260,0
c	140,0	140,0	140,0
d	240,0	240,0	240,0
e	184,0	184,0	184,0
f	302,0	302,0	302,0
g ø	8,1	8,1	8,1
h	10,0	10,0	10,0
i	M 40	M 40	M 40
k	M 32/40	M 32/40	M 32/40

Gniazdo naścienne
- Z wyłącznikiem 0-1
- Możliwość zamknięcia w pozycji 0
- Podwójna blokada mechaniczna
- Kontakty Kontex-Plus
- Zaciski klatkowe
- Stopień ochrony IP 44

Bals-Polska
ELEKTROTECHNIKA Sp. z o.o.

Liczba biegunów



2P+E 3P+E 3P+N+E

Prąd [A]	Bieguny	110V 50-60 Hz	230V 50-60 Hz	400V 50-60 Hz	500V 50-60 Hz	100-300 Hz >50V	301-500 Hz >50V	Sztuk	g Szt.
		3pol 4pol 5pol 4h 4h 4h	3pol 4pol 5pol 6h 9h 9h	3pol 4pol 5pol 9h 6h 6h	3pol 4pol 5pol 7h 7h 7h	3pol 4pol 5pol 10h 10h 10h	3pol 4pol 5pol 2h 2h 2h		
16	3	16 008	**16 19**					1	640
16	4		16 41	**16 10**	16 16			1	720
16	5		16 42	**16 11**				1	730



Rysunek Typ: 16 11

16	4		16 058	**16 038**	16 064			1	1150
16	5			**16 039**				1	1160



Rysunek Typ: 16 039

32	3	16 123	**16 097**					1	1260
32	4		16 060	**16 042**	16 066			1	1280
32	5			**16 043**				1	1290



Rysunek Typ: 16 043

63	3	16 093	**16 956**					1	2840
63	4		16 933	**16 605**	16 827			1	2900
63	5			**16 603**	16 721			1	3030

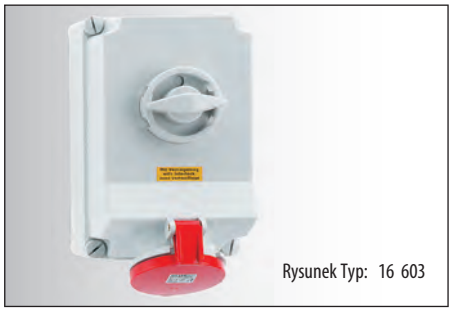

Rysunek Typ: 16 603

przy gniazdach 63A i 125A ze stykiem pomocniczym (pilot) proszę dodać „P" do numeru katalogowego
dalsze informacje na stronie www.bals.com; www.bals.pl · Inne wartości napięć i częstotliwości dostępne na zamówienie

GNIAZDA NAŚCIENNE

z wyłącznikiem i blokadą PN-IEC 60309, EN 60309, VDE 0623. Stopień ochrony IP 67
Obudowa i wkład z tworzywa wysokiej jakości, kierunek otwierania pokrywy gniazda zapobiega wnikaniu kurzu, wilgoci i brudu.

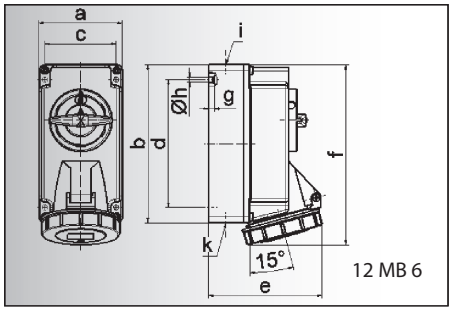

12 MB 6

Prąd [A]	16	16	16
Bieguny	3	4	5
a	90,0	90,0	90,0
b	170,0	170,0	170,0
c	77,0	77,0	77,0
d	137,5	137,5	137,5
e	108,0	115,0	121,0
f	191,5	191,5	191,5
g	6,0	6,0	6,0
h ø	5,5	5,5	5,5
i	M 20	M 20	M 20
k	M 20/25	M 20/25	M 20/25

Gniazdo naścienne
- Z wyłącznikiem 0-1
- Możliwość zamknięcia w pozycji 0
- Podwójna blokada mechaniczna
- Stopień ochrony IP 67

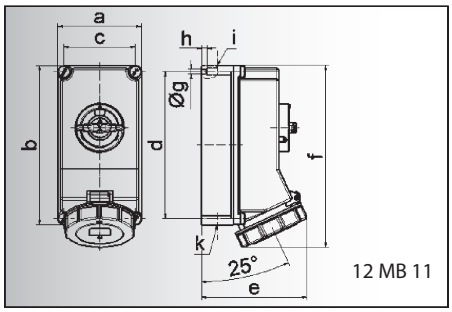

12 MB 11

Prąd [A]	16	16
Bieguny	4	5
a	118,0	118,0
b	225,0	225,0
c	101,0	101,0
d	208,0	208,0
e	127,0	134,0
f	245,0	245,0
g ø	6,5	6,5
h	8,0	8,0
i	2 x M 25	2 x M 25
k	2 x M 25	2 x M 25

Gniazdo naścienne
- Z wyłącznikiem 0-1
- Możliwość zamknięcia w pozycji 0
- Podwójna blokada mechaniczna
- Stopień ochrony IP 67

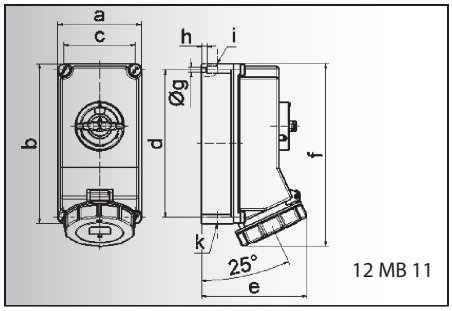

12 MB 11

Prąd [A]	32	32	32
Bieguny	3	4	5
a	118,0	118,0	118,0
b	225,0	225,0	225,0
c	101,0	101,0	101,0
d	208,0	208,0	208,0
e	143,0	143,0	149,0
f	255,0	255,0	255,0
g ø	6,5	6,5	6,5
h	8,0	8,0	8,0
i	2 x M 25	2 x M 25	2 x M 25
k	2 x M 25	2 x M 25	2 x M 25

Gniazdo naścienne
- Z wyłącznikiem 0-1
- Możliwość zamknięcia w pozycji 0
- Podwójna blokada mechaniczna
- Stopień ochrony IP 67

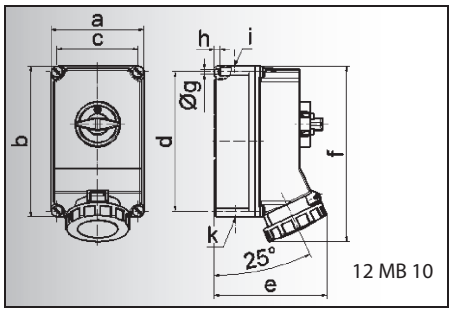

12 MB 10

Prąd [A]	63	63	63
Bieguny	3	4	5
a	160,0	160,0	160,0
b	260,0	260,0	260,0
c	140,0	140,0	140,0
d	240,0	240,0	240,0
e	195,0	195,0	195,0
f	304,0	304,0	304,0
g ø	8,1	8,1	8,1
h	10,0	10,0	10,0
i	M40	M 40	M 40
k	M 32/40	M 32/40	M 32/40

Gniazdo naścienne
- Z wyłącznikiem 0-1
- Możliwość zamknięcia w pozycji 0
- Podwójna blokada mechaniczna
- Kontakty Kontex-Plus
- Zaciski klatkowe
- Stopień ochrony IP 67

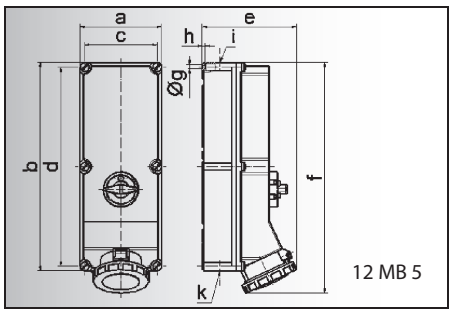

12 MB 5

Prąd [A]	125	125	125
Bieguny	3	4	5
a	180,0	180,0	180,0
b	460,0	460,0	460,0
c	160,0	160,0	160,0
d	440,0	440,0	440,0
e	208,0	208,0	208,0
f	510,0	510,0	510,0
g ø	8,3	8,3	8,3
h	6,5	6,5	6,5
i	M40	M 40	M 40
k	M 40/50	M 40/50	M 40/50

Gniazdo naścienne
- Z wyłącznikiem 0-1
- Możliwość zamknięcia w pozycji 0
- Podwójna blokada mechaniczna
- Kontakty Kontex-Plus
- Zaciski klatkowe
- Stopień ochrony IP 67

Bals-Polska
ELEKTROTECHNIKA Sp. z o.o.

Liczba biegunów



2P+E 3P+E 3P+N+E

Prąd [A]	Bieguny	110V 50-60 Hz	230V 50-60 Hz	400V 50-60 Hz	500V 50-60 Hz	100-300 Hz >50V	301-500 Hz >50V	Sztuk	g Szt.
		3pol 4pol 5pol 4h 4h 4h	3pol 4pol 5pol 6h 9h 9h	3pol 4pol 5pol 9h 6h 6h	3pol 4pol 5pol 7h 7h 7h	3pol 4pol 5pol 10h 10h 10h	3pol 4pol 5pol 2h 2h 2h		
16	3	16 138	**16 0048**	16 0056				1	740
16	4		16 0053	**16 0049**	16 0057			1	770
16	5		16 0055	**16 0052**	16 0058			1	780


Rysunek Typ: 16 0052

16	4		16 059	**16 040**	16 065			1	1170
16	5			**16 041**				1	1190


Rysunek Typ: 16 041

32	3	16 124	**16 104**					1	1320
32	4		16 875	**16 0178**	16 0179			1	1340
32	5			**16 0177**				1	1350


Rysunek Typ: 16 0177

63	3	16 125	**16 606**					1	2900
63	4		16 934	**16 604**	16 828			1	2960
63	5			**16 602**	16 0290			1	3100


Rysunek Typ: 16 602

125	3		**16 620**					2	5740
125	4		16 930	**16 621**	16 831			2	5800
125	5			**16 622**				2	5900


Rysunek Typ: 16 622

przy gniazdach 63A i 125A ze stykiem pomocniczym (pilot) proszę dodać „P" do numeru katalogowego
dalsze informacje na stronie www.bals.com; www.bals.pl · Inne wartości napięć i częstotliwości dostępne na zamówienie

GNIAZDA NAŚCIENNE

z wyłącznikiem i zabezpieczeniem
PN-IEC 60309, EN 60309, VDE 0623
Stopień ochrony IP 44
Obudowa, pokrywa rewizyjna
i wkład z tworzywa wysokiej jakości

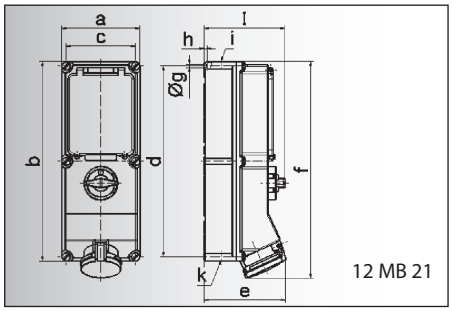

12 MB 21

Prąd [A]	16	16	32	32	63	63
Bieguny	4	5	4	5	4	5
a	134,0	134,0	134,0	134,0	180,0	180,0
b	365,0	365,0	365,0	365,0	460,0	460,0
c	117,0	117,0	117,0	117,0	160,0	160,0
d	348,0	348,0	348,0	348,0	440,0	440,0
e	135,0	141,0	146,0	152,0	184,0	184,0
f	382,0	382,0	391,0	391,0	500,0	500,0
g ø	6,5	6,5	6,5	6,5	8,3	8,3
h	8,0	8,0	8,0	8,0	6,5	6,5
i	M 25/32	M 25/32	M 32/40	M 32/40	M 40	M 40
k	M 25/32	M 25/32	M 32/40	M 32/40	M 32/40	M 32/40
l	156,0	156,0	156,0	156,0	189,0	189,0

Gniazdo naścienne
- Wyłącznik 0-1
- Możliwość zamknięcia w pozycji 0
- Szyna DIN
- 6 modułów przy 16A i 32A
  8 modułów przy 63A
- 63A z zaciskami klatkowymi i kontaktami Kontex-Plus
- Stopień ochrony IP44

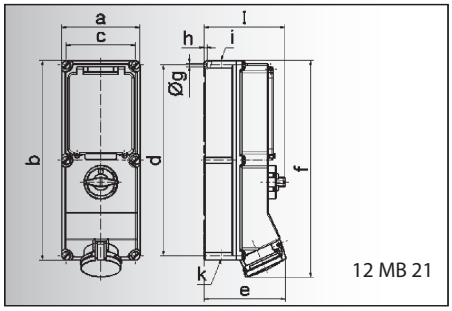

12 MB 21

Prąd [A]	16	16	32	32	63	63
Bieguny	4	5	4	5	4	5
a	134,0	134,0	134,0	134,0	180,0	180,0
b	365,0	365,0	365,0	365,0	460,0	460,0
c	117,0	117,0	117,0	117,0	160,0	160,0
d	348,0	348,0	348,0	348,0	440,0	440,0
e	135,0	141,0	146,0	152,0	184,0	184,0
f	382,0	382,0	391,0	391,0	500,0	500,0
g ø	6,5	6,5	6,5	6,5	8,3	8,3
h	8,0	8,0	8,0	8,0	6,5	6,5
i	M 25/32	M 25/32	M 32/40	M 32/40	M 40	M 40
k	M 25/32	M 25/32	M 32/40	M 32/40	M 32/40	M 32/40
l	156,0	156,0	156,0	156,0	189,0	189,0

Gniazdo naścienne
- Wyłącznik 0-1
- Możliwość zamknięcia w pozycji 0
- Gniazdo bezpiecznikowe
  przy 16A D 01
  przy 32A i 63A D 02
- 63A z zaciskami klatkowymi i kontaktami Kontex-Plus
- Stopień ochrony IP 44

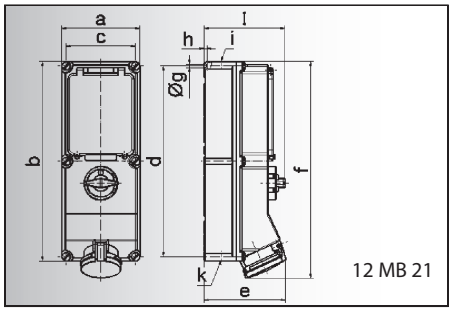

12 MB 21

Prąd [A]	16	16	32	32	63	63
Bieguny	4	5	4	5	4	5
a	134,0	134,0	134,0	134,0	180,0	180,0
b	365,0	365,0	365,0	365,0	460,0	460,0
c	117,0	117,0	117,0	117,0	160,0	160,0
d	348,0	348,0	348,0	348,0	440,0	440,0
e	135,0	141,0	146,0	152,0	184,0	184,0
f	382,0	382,0	391,0	391,0	500,0	500,0
g ø	6,5	6,5	6,5	6,5	8,3	8,3
h	8,0	8,0	8,0	8,0	6,5	6,5
i	M 25/32	M 25/32	M 32/40	M 32/40	M 40	M 40
k	M 25/32	M 25/32	M 32/40	M 32/40	M 32/40	M 32/40
l	156,0	156,0	156,0	156,0	189,0	189,0

Gniazdo naścienne
- Wyłącznik 0-1
- Możliwość zamknięcia w pozycji 0
- Gniazdo bezpiecznikowe
  przy 16A D II
  przy 32A i 63A D III
- 63A z zaciskami klatkowymi i kontaktami Kontex-Plus
- Stopień ochrony IP 44

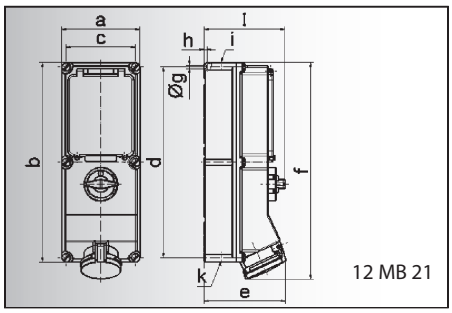

12 MB 21

Prąd [A]	16	16	32	32	63	63
Bieguny	4	5	4	5	4	5
a	134,0	134,0	134,0	134,0	180,0	180,0
b	365,0	365,0	365,0	365,0	460,0	460,0
c	117,0	117,0	117,0	117,0	160,0	160,0
d	348,0	348,0	348,0	348,0	440,0	440,0
e	135,0	141,0	146,0	152,0	184,0	184,0
f	382,0	382,0	391,0	391,0	500,0	500,0
g ø	6,5	6,5	6,5	6,5	8,3	8,3
h	8,0	8,0	8,0	8,0	6,5	6,5
i	M 25/32	M 25/32	M 32/40	M 32/40	M 40	M 40
k	M 25/32	M 25/32	M 32/40	M 32/40	M 32/40	M 32/40
l	156,0	156,0	156,0	156,0	189,0	189,0

Gniazdo naścienne
- Wyłącznik 0-1
- Możliwość zamknięcia w pozycji 0
- Zabezpieczenie nadmiarowo-prądowe C 3p
- 63A z zaciskami klatkowymi i kontaktami Kontex-Plus
- Stopień ochrony IP 44

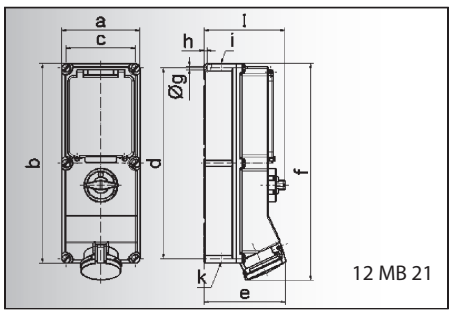

12 MB 21

Prąd [A]	16	16	32	32	63	63
Bieguny	4	5	4	5	4	5
a	134,0	134,0	134,0	134,0	180,0	180,0
b	365,0	365,0	365,0	365,0	460,0	460,0
c	117,0	117,0	117,0	117,0	160,0	160,0
d	348,0	348,0	348,0	348,0	440,0	440,0
e	135,0	141,0	146,0	152,0	184,0	184,0
f	382,0	382,0	391,0	391,0	500,0	500,0
g ø	6,5	6,5	6,5	6,5	8,3	8,3
h	8,0	8,0	8,0	8,0	6,5	6,5
i	M 25/32	M 25/32	M 32/40	M 32/40	M 40	M 40
k	M 25/32	M 25/32	M 32/40	M 32/40	M 32/40	M 32/40
l	156,0	156,0	156,0	156,0	189,0	189,0

Gniazdo naścienne
- Wyłącznik 0-1
- Możliwość zamknięcia w pozycji 0
- Zabezpieczenie różnicowo-prądowe i nadmiarowo-prądowe
  przy 16A FI 25/0,03A 4p i C16A 3p
  przy 32A FI 40/0,03A 4p i C32 3p
  przy 63A FI 63/0,03A 4p D 02 3p
- 63A z zaciskami klatkowymi i kontaktami Kontex-Plus
- Stopień ochrony IP 44

Liczba biegunów		110V 50-60 Hz	230V 50-60 Hz	400V 50-60 Hz	500V 50-60 Hz	100-300 Hz >50V	301-500 Hz >50V		
2P+E 3P+E 3P+N+E		3pol 4pol 5pol	3pol 4pol 5pol	3pol 4pol 5pol	3pol 4pol 5pol	3pol 4pol 5pol	3pol 4pol 5pol	Sztuk	g Szt.
Prąd [A]	Bieguny	4h 4h 4h	6h 9h 9h	9h 6h 6h	7h 7h 7h	10h 10h 10h	2h 2h 2h		
16	4		17 275	**17 055**	17 337			1	1960
16	5			**17 056**				1	2000
32	4		17 276	**17 057**	17 338			1	2100
32	5			**17 058**				1	2110
63	4		17 277	**17 059**	17 339			2	4300
63	5			**17 060**	17 847			2	4500

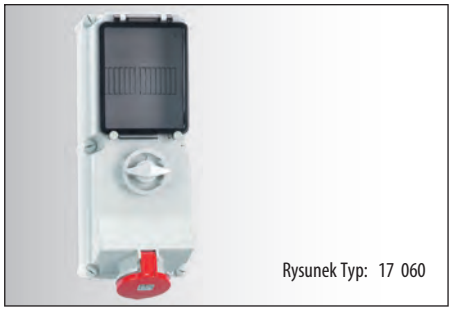
Rysunek Typ: 17 060

16	4		17 027	**17 75**				1	2200
16	5			**17 76**				1	2240
32	4		17 028	**17 77**				1	2400
32	5			**17 78**				1	2410
63	4		17 6	**17 4**				2	4700
63	5		17 7	**17 5**				2	4800

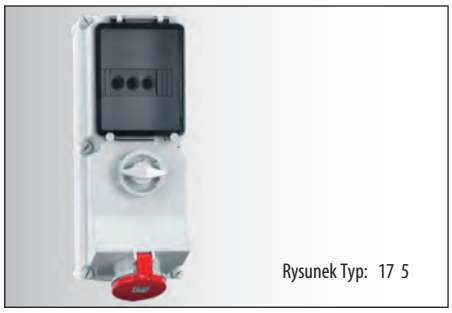
Rysunek Typ: 17 5

16	4		17 032	**17 83**	17 233			1	2370
16	5			**17 84**				1	2400
32	4		17 033	**17 85**	17 234			1	2720
32	5			**17 86**				1	2730
63	4		17 34	**17 8**	17 36			2	5000
63	5		17 35	**17 9**				2	5150

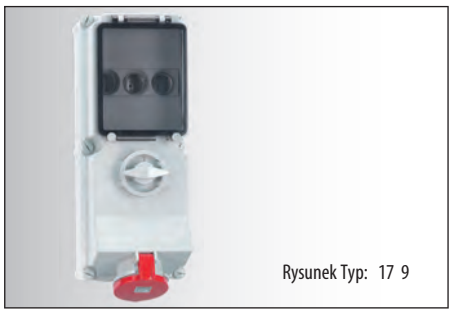
Rysunek Typ: 17 9

16	4		17 280	**17 281**				1	2350
16	5			**17 282**				1	2400
32	4		17 283	**17 284**				1	2500
32	5			**17 285**				1	2520
63	4		17 286	**17 287**				2	4700
63	5			**17 288**				2	5000

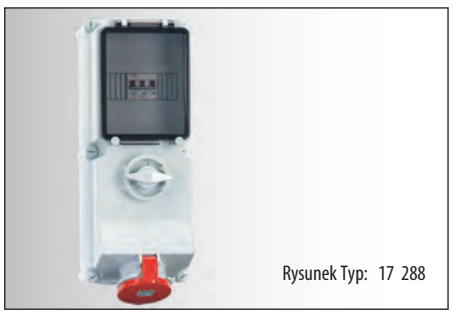
Rysunek Typ: 17 288

16	4		17 298	**17 299**				1	2650
16	5			**17 300**				1	2660
32	4		17 301	**17 302**				1	2830
32	5			**17 303**				1	2850
63	4		17 304	**17 305**				2	5050
63	5			**17 306**				2	5250

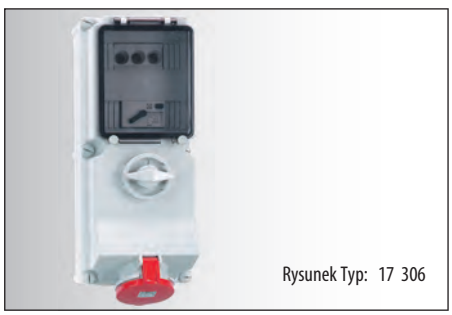
Rysunek Typ: 17 306

przy gniazdach 63A i 125A ze stykiem pomocniczym (pilot) proszę dodać „P" do numeru katalogowego
dalsze informacje na stronie www.bals.com; www.bals.pl · Inne wartości napięć i częstotliwości dostępne na zamówienie

GNIAZDA NAŚCIENNE

z wyłącznikiem i zabezpieczeniem
PN-IEC 60309, EN 60309, VDE 0623
Stopień ochrony IP 67
Obudowa, pokrywa rewizyjna
i wkład z tworzywa wysokiej jakości

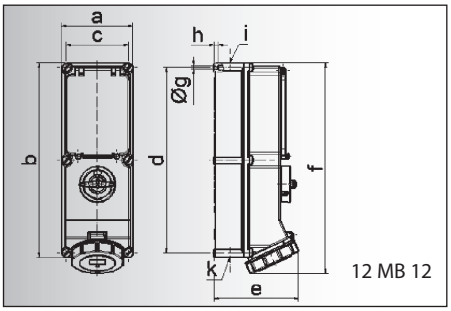

12 MB 12

Prąd [A]	16	16	32	32	63	63
Bieguny	4	5	4	5	4	5
a	134,0	134,0	134,0	134,0	180,0	180,0
b	365,0	365,0	365,0	365,0	460,0	460,0
c	117,0	117,0	117,0	117,0	160,0	160,0
d	348,0	348,0	348,0	348,0	440,0	440,0
e	136,0	143,0	152,0	158,0	191,0	191,0
f	389,0	389,0	399,0	399,0	500,0	500,0
g ø	6,5	6,5	6,5	6,5	8,3	8,3
h	8,0	8,0	8,0	8,0	6,5	6,5
i	M 25/32	M 25/32	M 32/40	M 32/40	M 40	M 40
k	M 25/32	M 25/32	M 32/40	M 32/40	M 32/40	M 32/40

Gniazdo naścienne
- Wyłącznik 0-1
- Możliwość zamknięcia w pozycji 0
- Szyna DIN
- 6 modułów przy 16A i 32A
  8 modułów przy 63A
- 63A z zaciskami klatkowymi i kontaktami Kontex-Plus
- Stopień ochrony IP 67

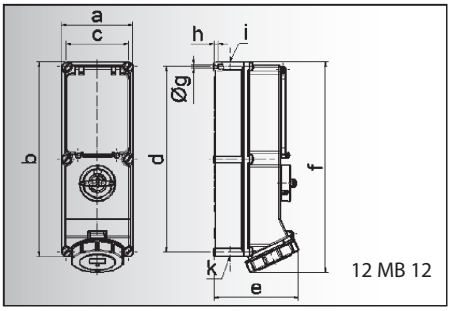

12 MB 12

Prąd [A]	16	16	32	32	63	63
Bieguny	4	5	4	5	4	5
a	134,0	134,0	134,0	134,0	180,0	180,0
b	365,0	365,0	365,0	365,0	460,0	460,0
c	117,0	117,0	117,0	117,0	160,0	160,0
d	348,0	348,0	348,0	348,0	440,0	440,0
e	136,0	143,0	152,0	158,0	191,0	191,0
f	389,0	389,0	399,0	399,0	500,0	500,0
g ø	6,5	6,5	6,5	6,5	8,3	8,3
h	8,0	8,0	8,0	8,0	6,5	6,5
i	M 25/32	M 25/32	M 32/40	M 32/40	M 40	M 40
k	M 25/32	M 25/32	M 32/40	M 32/40	M 32/40	M 32/40
l						

Gniazdo naścienne
- Wyłącznik 0-1
- Możliwość zamknięcia w pozycji 0
- Gniazdo bezpiecznikowe
  przy 16A D 01
  przy 32A i 63A D 02
- 63A z zaciskami klatkowymi i kontaktami Kontex-Plus
- Stopień ochrony IP 67

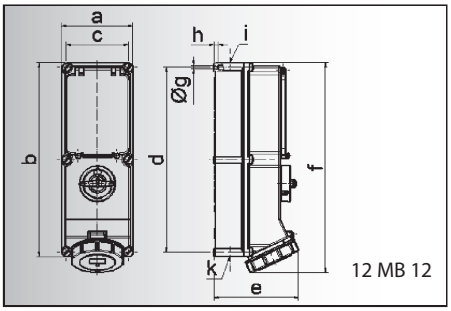

12 MB 12

Prąd [A]	16	16	32	32	63	63
Bieguny	4	5	4	5	4	5
a	134,0	134,0	134,0	134,0	180,0	180,0
b	365,0	365,0	365,0	365,0	460,0	460,0
c	117,0	117,0	117,0	117,0	160,0	160,0
d	348,0	348,0	348,0	348,0	440,0	440,0
e	136,0	143,0	152,0	158,0	191,0	191,0
f	389,0	389,0	399,0	399,0	500,0	500,0
g ø	6,5	6,5	6,5	6,5	8,3	8,3
h	8,0	8,0	8,0	8,0	6,5	6,5
i	M 25/32	M 25/32	M 32/40	M 32/40	M 40	M 40
k	M 25/32	M 25/32	M 32/40	M 32/40	M 32/40	M 32/40

Gniazdo naścienne
- Wyłącznik 0-1
- Możliwość zamknięcia w pozycji 0
- Gniazdo bezpiecznikowe
  przy 16A D II
  przy 32A i 63A D III
- 63A z zaciskami klatkowymi i kontaktami Kontex-Plus
- Stopień ochrony IP 67

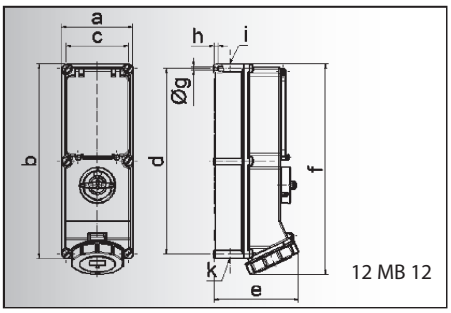

12 MB 12

Prąd [A]	16	16	32	32	63	63
Bieguny	4	5	4	5	4	5
a	134,0	134,0	134,0	134,0	180,0	180,0
b	365,0	365,0	365,0	365,0	460,0	460,0
c	117,0	117,0	117,0	117,0	160,0	160,0
d	348,0	348,0	348,0	348,0	440,0	440,0
e	136,0	143,0	152,0	158,0	191,0	191,0
f	389,0	389,0	399,0	399,0	500,0	500,0
g ø	6,5	6,5	6,5	6,5	8,3	8,3
h	8,0	8,0	8,0	8,0	6,5	6,5
i	M 25/32	M 25/32	M 32/40	M 32/40	M 40	M 40
k	M 25/32	M 25/32	M 32/40	M 32/40	M 32/40	M 32/40

Gniazdo naścienne
- Wyłącznik 0-1
- Możliwość zamknięcia w pozycji 0
- Zabezpieczenie nadmiarowo-prądowe C 3p
- 63A z zaciskami klatkowymi i kontaktami Kontex-Plus
- Stopień ochrony IP 67

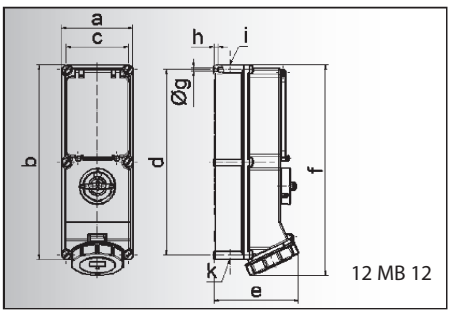

12 MB 12

Prąd [A]	16	16	32	32	63	63
Bieguny	4	5	4	5	4	5
a	134,0	134,0	134,0	134,0	180,0	180,0
b	365,0	365,0	365,0	365,0	460,0	460,0
c	117,0	117,0	117,0	117,0	160,0	160,0
d	348,0	348,0	348,0	348,0	440,0	440,0
e	136,0	143,0	152,0	158,0	191,0	191,0
f	389,0	389,0	399,0	399,0	500,0	500,0
g ø	6,5	6,5	6,5	6,5	8,3	8,3
h	8,0	8,0	8,0	8,0	6,5	6,5
i	M 25/32	M 25/32	M 32/40	M 32/40	M 40	M 40
k	M 25/32	M 25/32	M 32/40	M 32/40	M 32/40	M 32/40

Gniazdo naścienne
- Wyłącznik 0-1
- Możliwość zamknięcia w pozycji 0
- Zabezpieczenie różnicowo-prądowe i nadmiarowo-prądowe
  przy 16A FI 25/0,03A 4p i C 16A 3p
  przy 32A FI 40/0,03A 4p i C 32 3p
  przy 63A FI 63/0,03A 4p i D 02 3p
- 63A z zaciskami klatkowymi i kontaktami Kontex-Plus
- Stopień ochrony IP 63

Bals-Polska
ELEKTROTECHNIKA Sp. z o.o.

Liczba biegunów

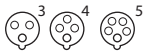

2P+E 3P+E 3P+N+E

Prąd [A] Bieguny

110V 50-60 Hz			230V 50-60 Hz			400V 50-60 Hz			500V 50-60 Hz			100-300 Hz >50V			301-500 Hz >50V			Sztuk	g Szt.
3pol 4h	4pol 4h	5pol 4h	3pol 6h	4pol 9h	5pol 9h	3pol 9h	4pol 6h	5pol 6h	3pol 7h	4pol 7h	5pol 7h	3pol 10h	4pol 10h	5pol 10h	3pol 2h	4pol 2h	5pol 2h		
16	4		17 278			**17 061**			17 340									1	2000
16	5					**17 062**												1	2030
32	4		17 162			**17 063**			17 341									1	2150
32	5					**17 064**												1	2170
63	4		17 279			**17 065**			17 342									2	4450
63	5					**17 066**												2	4600

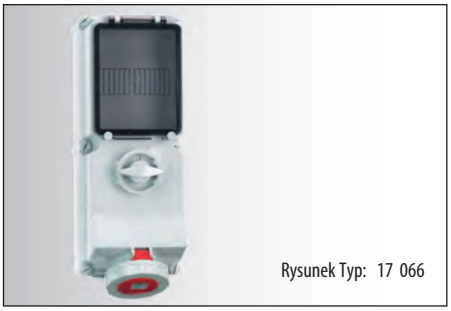

Rysunek Typ: 17 066

16	4		17 029			**17 79**												1	2230
16	5					**17 80**												1	2270
32	4		17 030			**17 81**												1	2450
32	5					**17 82**												1	2470
63	4		17 031			**17 91**												2	4750
63	5					**17 92**												2	4900



Rysunek Typ: 17 92

16	4		17 034			**17 87**			17 334									1	2390
16	5					**17 88**												1	2400
32	4		17 035			**17 89**			17 238									1	2770
32	5					**17 90**												1	2790
63	4		17 036			**17 71**			17 73									2	5100
63	5					**17 70**												2	5200



Rysunek Typ: 17 70

16	4		17 289			**17 290**												1	2400
16	5					**17 291**												1	2450
32	4		17 292			**17 293**												1	2550
32	5					**17 294**												1	2570
63	4		17 295			**17 296**												2	5000
63	5					**17 297**												2	5100



Rysunek Typ: 17 297

16	4		17 307			**17 308**												1	2670
16	5					**17 309**												1	2680
32	4		17 310			**17 311**												1	2900
32	5					**17 312**												1	2920
63	4		17 313			**17 314**												2	5200
63	5					**17 315**												2	5350

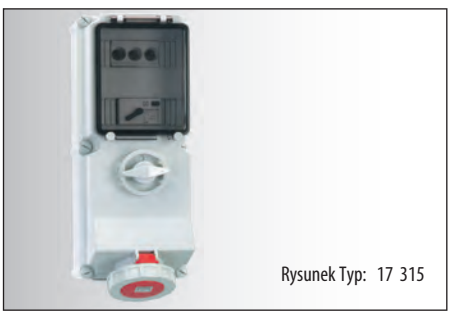

Rysunek Typ: 17 315

przy gniazdach 63A i 125A ze stykiem pomocniczym (pilot) proszę dodać „P" do numeru katalogowego
dalsze informacje na stronie www.bals.com; www.bals.pl · Inne wartości napięć i częstotliwości dostępne na zamówienie

GNIAZDA NAŚCIENNE

z wyłącznikiem i zabezpieczeniem
PN-IEC 60309, EN 60309, VDE 0623
Stopień ochrony IP 44, IP 67
Obudowa, pokrywa rewizyjna
i wkład z tworzywa wysokiej jakości

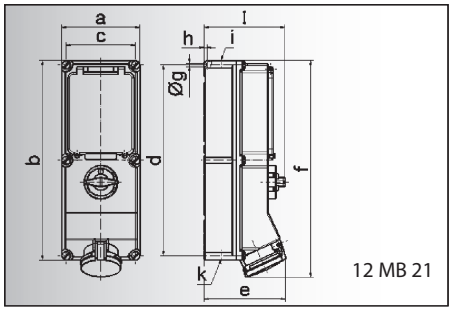

12 MB 21

Prąd [A]	63	63
Bieguny	4	5
a	180,0	180,0
b	460,0	460,0
c	160,0	160,0
d	440,0	440,0
e	184,0	184,0
f	500,0	500,0
g ø	8,3	8,3
h	6,5	6,5
i	M 40	M 40
k	M 32/40	M 32/40
l	189,0	189,0

Gniazdo naścienne
- Wyłącznik 0-1
- Możliwość zamknięcia w pozycji 0
- Rozłącznik bezpiecznikowy NH 00
- Zaciski klatkowe
- Kontakty Kontex-Plus
- Stopień ochrony IP 44

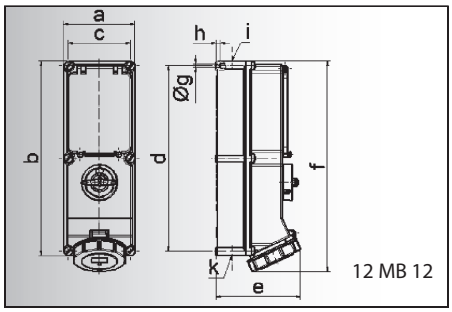

12 MB 12

Prąd [A]	63	63
Bieguny	4	5
a	180,0	180,0
b	460,0	460,0
c	160,0	160,0
d	440,0	440,0
e	191,0	191,0
f	500,0	500,0
g ø	8,3	8,3
h	6,5	6,5
i	M 40	M 40
k	M 32/40	M 32/40

Gniazdo naścienne
- Wyłącznik 0-1
- Możliwość zamknięcia w pozycji 0
- Rozłącznik bezpiecznikowy NH 00
- Zaciski klatkowe
- Kontakty Kontex-Plus
- Stopień ochrony IP 67

Bals-Polska
ELEKTROTECHNIKA Sp. z o.o.

Liczba biegunów

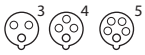

2P+E 3P+E 3P+N+E

Prąd [A]	Bieguny	110V 50-60 Hz	230V 50-60 Hz	400V 50-60 Hz	500V 50-60 Hz	100-300 Hz >50V	301-500 Hz >50V	Sztuk	g Szt.
		3pol 4pol 5pol 4h 4h 4h	3pol 4pol 5pol 6h 9h 9h	3pol 4pol 5pol 9h 6h 6h	3pol 4pol 5pol 7h 7h 7h	3pol 4pol 5pol 10h 10h 10h	3pol 4pol 5pol 2h 2h 2h		
63	4		17 037	**17 93**	17 335			2	5150
63	5			**17 94**				2	5350

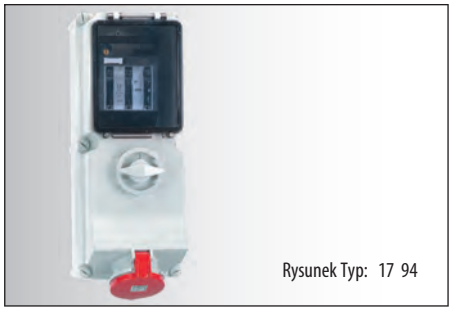

Rysunek Typ: 17 94

63	4		17 038	**17 95**	17 336			2	5300
63	5			**17 96**				2	5450

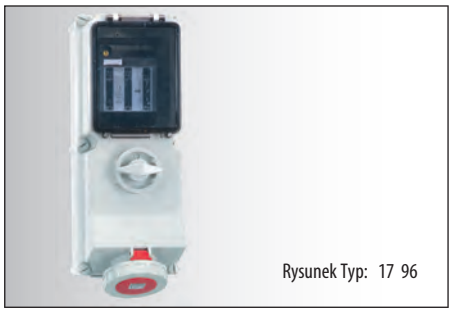

Rysunek Typ: 17 96

przy gniazdach 63A i 125A ze stykiem pomocniczym (pilot) proszę dodać „P" do numeru katalogowego
dalsze informacje na stronie www.bals.com; www.bals.pl · Inne wartości napięć i częstotliwości dostępne na zamówienie

GNIAZDA NAŚCIENNE

zabezpieczone z wyłącznikiem i blokadą
PN-IEC 60309, EN 60309, VDE 0623
Stopień ochrony IP 44
Obudowa, pokrywa rewizyjna
i wkład z tworzywa wysokiej jakości

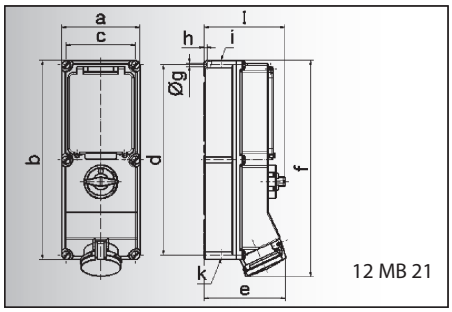

12 MB 21

Prąd [A]	16	16	32	32	63	63
Bieguny	4	5	4	5	4	5
a	134,0	134,0	134,0	134,0	180,0	180,0
b	365,0	365,0	365,0	365,0	460,0	460,0
c	117,0	117,0	117,0	117,0	160,0	160,0
d	348,0	348,0	348,0	348,0	440,0	440,0
e	135,0	141,0	146,0	152,0	184,0	184,0
f	382,0	382,0	391,0	391,0	500,0	500,0
g ø	6,5	6,5	6,5	6,5	8,3	8,3
h	8,0	8,0	8,0	8,0	6,5	6,5
i	M 25/32	M 25/32	M 32/40	M 32/40	M 40	M 40
k	M 25/32	M 25/32	M 32/40	M 32/40	M 32/40	M 32/40
l	156,0	156,0	156,0	156,0	189,0	189,0

Gniazdo naścienne
- Wyłącznik 0-1
- Podwójna blokada mechaniczna
- Możliwość zamknięcia w pozycji 0
- Szyna DIN
- 6 modułów przy 16A i 32A
  8 modułów przy 63A
- 63A z zaciskami klatkowymi i kontaktami Kontex-Plus
- Stopień ochrony IP44

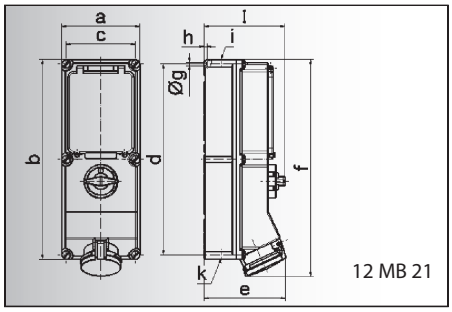

12 MB 21

Prąd [A]	16	16	32	32	63	63
Bieguny	4	5	4	5	4	5
a	134,0	134,0	134,0	134,0	180,0	180,0
b	365,0	365,0	365,0	365,0	460,0	460,0
c	117,0	117,0	117,0	117,0	160,0	160,0
d	348,0	348,0	348,0	348,0	440,0	440,0
e	135,0	141,0	146,0	152,0	184,0	184,0
f	382,0	382,0	391,0	391,0	500,0	500,06,5
g ø	6,5	6,5	6,5	8,3	8,3	
h	8,0	8,0	8,0	8,0	6,5	6,5
i	M 25/32	M 25/32	M 32/40	M 32/40	M 40	M 40
k	M 25/32	M 25/32	M 32/40	M 32/40	M 32/40	M 32/40
l	156,0	156,0	156,0	156,0	189,0	189,0

Gniazdo naścienne
- Wyłącznik 0-1
- Podwójna blokada mechaniczna
- Możliwość zamknięcia w pozycji 0
- Gniazdo bezpiecznikowe
  przy 16A D 01
  przy 32A i 63A D 02
- 63A z zaciskami klatkowymi i kontaktami Kontex-Plus
- Stopień ochrony IP 44

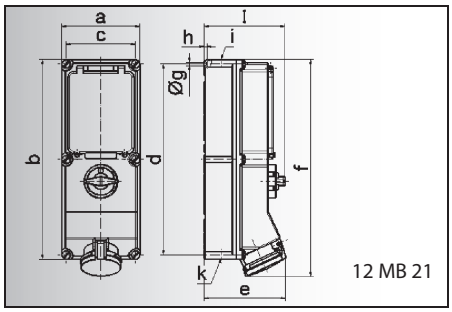

12 MB 21

Prąd [A]	16	16	32	32	63	63
Bieguny	4	5	4	5	4	5
a	134,0	134,0	134,0	134,0	180,0	180,0
b	365,0	365,0	365,0	365,0	460,0	460,0
c	117,0	117,0	117,0	117,0	160,0	160,0
d	348,0	348,0	348,0	348,0	440,0	440,0
e	135,0	141,0	146,0	152,0	184,0	184,0
f	382,0	382,0	391,0	391,0	500,0	500,0
g ø	6,5	6,5	6,5	6,5	8,3	8,3
h	8,0	8,0	8,0	8,0	6,5	6,5
i	M 25/32	M 25/32	M 32/40	M 32/40	M 40	M 40
k	M 25/32	M 25/32	M 32/40	M 32/40	M 32/40	M 32/40
l	156,0	156,0	156,0	156,0	189,0	189,0

Gniazdo naścienne
- Wyłącznik 0-1
- Podwójna blokada mechaniczna
- Możliwość zamknięcia w pozycji 0
- Gniazdo bezpiecznikowe
  przy 16A D II
  przy 32A i 63A D III
- 63A z zaciskami klatkowymi i kontaktami Kontex-Plus
- Stopień ochrony IP 44

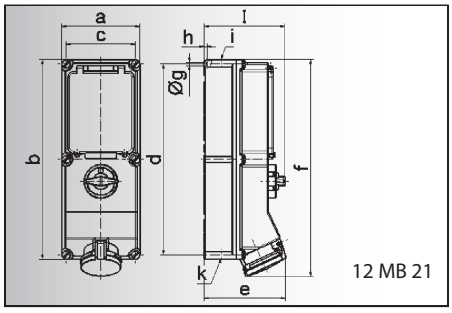

12 MB 21

Prąd [A]	16	16	32	32	63	63
Bieguny	4	5	4	5	4	5
a	134,0	134,0	134,0	134,0	180,0	180,0
b	365,0	365,0	365,0	365,0	460,0	460,0
c	117,0	117,0	117,0	117,0	160,0	160,0
d	348,0	348,0	348,0	348,0	440,0	440,0
e	135,0	141,0	146,0	152,0	184,0	184,0
f	382,0	382,0	391,0	391,0	500,0	500,0
g ø	6,5	6,5	6,5	6,5	8,3	8,3
h	8,0	8,0	8,0	8,0	6,5	6,5
i	M 25/32	M 25/32	M 32/40	M 32/40	M 40	M 40
k	M 25/32	M 25/32	M 32/40	M 32/40	M 32/40	M 32/40
l	156,0	156,0	156,0	156,0	189,0	189,0

Gniazdo naścienne
- Wyłącznik 0-1
- Podwójna blokada mechaniczna
- Możliwość zamknięcia w pozycji 0
- Zabezpieczenie nadmiarowo-prądowe
  C 3p
- 63A z zaciskami klatkowymi i kontaktami Kontex-Plus
- Stopień ochrony IP 44

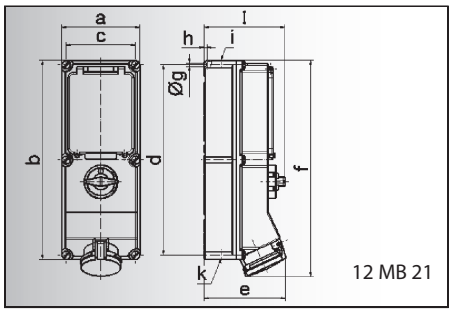

12 MB 21

Prąd [A]	16	16	32	32	63	63
Bieguny	4	5	4	5	4	5
a	134,0	134,0	134,0	134,0	180,0	180,0
b	365,0	365,0	365,0	365,0	460,0	460,0
c	117,0	117,0	117,0	117,0	160,0	160,0
d	348,0	348,0	348,0	348,0	440,0	440,0
e	135,0	141,0	146,0	152,0	184,0	184,0
f	382,0	382,0	391,0	391,0	500,0	500,0
g ø	6,5	6,5	6,5	6,5	8,3	8,3
h	8,0	8,0	8,0	8,0	6,5	6,5
i	M 25/32	M 25/32	M 32/40	M 32/40	M 40	M 40
k	M 25/32	M 25/32	M 32/40	M 32/40	M 32/40	M 32/40
l	156,0	156,0	156,0	156,0	189,0	189,0

Gniazdo naścienne
- Wyłącznik 0-1
- Podwójna blokada mechaniczna
- Możliwość zamknięcia w pozycji 0
- Zabezpieczenie różnicowo-prądowe i nadmiarowo-prądowe
  przy 16A FI 25/0,03A 4p i C16A 3p
  przy 32A FI 40/0,03A 4p i C32 3p
  przy 63A FI 63/0,03A 4p D 02 3p
- 63A z zaciskami klatkowymi i kontaktami Kontex-Plus
- Stopień ochrony IP 44

Bals-Polska
ELEKTROTECHNIKA Sp. z o.o.

Liczba biegunów: 2P+E (3), 3P+E (4), 3P+N+E (5)

Prąd [A]	Bieguny	110V 50-60 Hz	230V 50-60 Hz	400V 50-60 Hz	500V 50-60 Hz	100-300 Hz >50V	301-500 Hz >50V	Sztuk	g Szt.
		3pol 4pol 5pol 4h 4h 4h	3pol 4pol 5pol 6h 9h 9h	3pol 4pol 5pol 9h 6h 6h	3pol 4pol 5pol 7h 7h 7h	3pol 4pol 5pol 10h 10h 10h	3pol 4pol 5pol 2h 2h 2h		
 Rysunek Typ: 17 524									
16	4		17 165	**17 164**	17 166			1	2000
16	5			**17 163**				1	2010
32	4		17 167	**17 168**	17 169			1	2150
32	5			**17 170**				1	2160
63	4		17 521	**17 522**	17 523			2	4500
63	5			**17 524**				2	4650
 Rysunek Typ: 17 527									
16	4		17 039	**17 97**				1	2240
16	5			**17 98**				1	2250
32	4		17 040	**17 99**				1	2450
32	5			**17 000**				1	2460
63	4		17 525	**17 526**				2	4800
63	5			**17 527**				2	4900
 Rysunek Typ: 17 531									
16	4		17 044	**17 007**	17 019			1	2400
16	5			**17 008**				1	2410
32	4		17 045	**17 009**	17 020			1	2770
32	5			**17 010**				1	2780
63	4		17 528	**17 529**	17 530			2	5100
63	5			**17 531**				2	5250
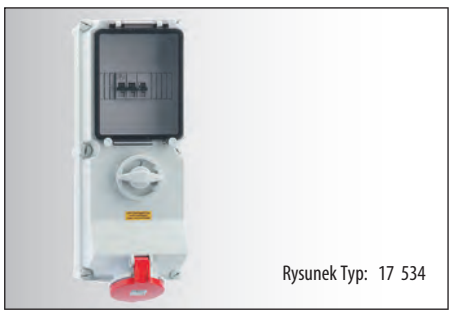 Rysunek Typ: 17 534									
16	4		17 316	**17 186**				1	2380
16	5			**17 187**				1	2390
32	4		17 317	**17 188**				1	2520
32	5			**17 189**				1	2530
63	4		17 532	**17 533**				2	5000
63	5			**17 534**				2	5100
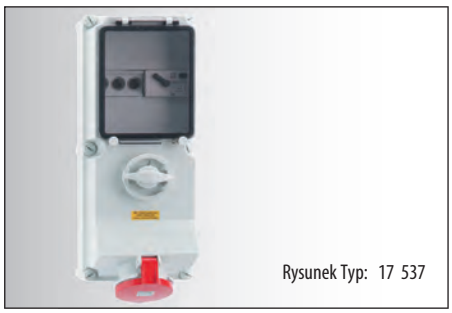 Rysunek Typ: 17 537									
16	4		17 322	**17 323**				1	2690
16	5			**17 343**				1	2700
32	4		17 324	**17 325**				1	2880
32	5			**17 344**				1	2900
63	4		17 535	**17 536**				2	5200
63	5			**17 537**				2	5350

przy gniazdach 63A i 125A ze stykiem pomocniczym (pilot) proszę dodać „P" do numeru katalogowego
dalsze informacje na stronie www.bals.com; www.bals.pl · Inne wartości napięć i częstotliwości dostępne na zamówienie

GNIAZDA NAŚCIENNE

zabezpieczone z wyłącznikiem i blokadą
PN-IEC 60309, EN 60309, VDE 0623
Stopień ochrony IP 67
Obudowa, pokrywa rewizyjna
i wkład z tworzywa wysokiej jakości

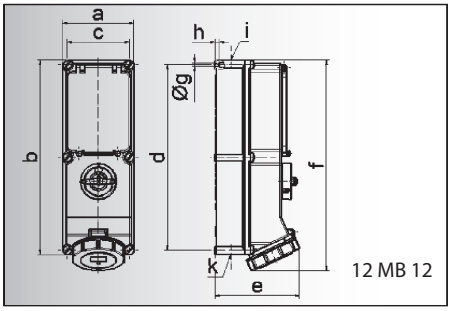

12 MB 12

Prąd [A]	16	16	32	32	63	63
Bieguny	4	5	4	5	4	5
a	134,0	134,0	134,0	134,0	180,0	180,0
b	365,0	365,0	365,0	365,0	460,0	460,0
c	117,0	117,0	117,0	117,0	160,0	160,0
d	348,0	348,0	348,0	348,0	440,0	440,0
e	136,0	143,0	152,0	158,0	191,0	191,0
f	389,0	389,0	399,0	399,0	500,0	500,0
g ø	6,5	6,5	6,5	6,5	8,3	8,3
h	8,0	8,0	8,0	8,0	6,5	6,5
i	M 25/32	M 25/32	M 32/40	M 32/40	M 40	M 40
k	M 25/32	M 25/32	M 32/40	M 32/40	M 32/40	M 32/40

Gniazdo naścienne
- Wyłącznik 0-1
- Podwójna blokada mechaniczna
- Możliwość zamknięcia w pozycji 0
- Szyna DIN
- 6 modułów przy 16A i 32A
  8 modułów przy 63A
- 63A z zaciskami klatkowymi i kontaktami Kontex-Plus
- Stopień ochrony IP 67

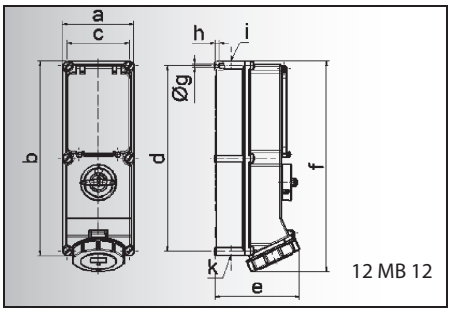

12 MB 12

Prąd [A]	16	16	32	32	63	63
Bieguny	4	5	4	5	4	5
a	134,0	134,0	134,0	134,0	180,0	180,0
b	365,0	365,0	365,0	365,0	460,0	460,0
c	117,0	117,0	117,0	117,0	160,0	160,0
d	348,0	348,0	348,0	348,0	440,0	440,0
e	136,0	143,0	152,0	158,0	191,0	191,0
f	389,0	389,0	399,0	399,0	500,0	500,0
g ø	6,5	6,5	6,5	6,5	8,3	8,3
h	8,0	8,0	8,0	8,0	6,5	6,5
i	M 25/32	M 25/32	M 32/40	M 32/40	M 40	M 40
k	M 25/32	M 25/32	M 32/40	M 32/40	M 32/40	M 32/40

Gniazdo naścienne
- Wyłącznik 0-1
- Podwójna blokada mechaniczna
- Możliwość zamknięcia w pozycji 0
- Gniazdo bezpiecznikowe
  przy 16A D 01
  przy 32A i 63A D 02
- 63A z zaciskami klatkowymi i kontaktami Kontex-Plus
- Stopień ochrony IP 67

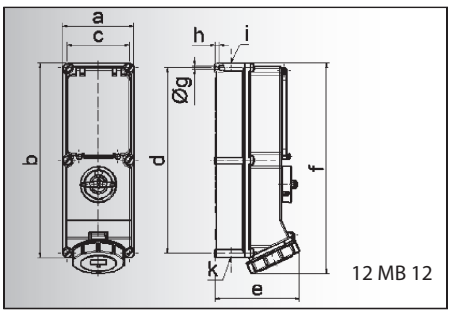

12 MB 12

Prąd [A]	16	16	32	32	63	63
Bieguny	4	5	4	5	4	5
a	134,0	134,0	134,0	134,0	180,0	180,0
b	365,0	365,0	365,0	365,0	460,0	460,0
c	117,0	117,0	117,0	117,0	160,0	160,0
d	348,0	348,0	348,0	348,0	440,0	440,0
e	136,0	143,0	152,0	158,0	191,0	191,0
f	389,0	389,0	399,0	399,0	500,0	500,0
g ø	6,5	6,5	6,5	6,5	8,3	8,3
h	8,0	8,0	8,0	8,0	6,5	6,5
i	M 25/32	M 25/32	M 32/40	M 32/40	M 40	M 40
k	M 25/32	M 25/32	M 32/40	M 32/40	M 32/40	M 32/40

Gniazdo naścienne
- Wyłącznik 0-1
- Podwójna blokada mechaniczna
- Możliwość zamknięcia w pozycji 0
- Gniazdo bezpiecznikowe
  przy 16A D II
  przy 32A i 63A D III
- 63A z zaciskami klatkowymi i kontaktami Kontex-Plus
- Stopień ochrony IP 67

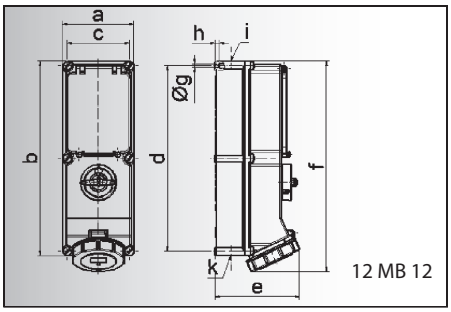

12 MB 12

Prąd [A]	16	16	32	32	63	63
Bieguny	4	5	4	5	4	5
a	134,0	134,0	134,0	134,0	180,0	180,0
b	365,0	365,0	365,0	365,0	460,0	460,0
c	117,0	117,0	117,0	117,0	160,0	160,0
d	348,0	348,0	348,0	348,0	440,0	440,0
e	136,0	143,0	152,0	158,0	191,0	191,0
f	389,0	389,0	399,0	399,0	500,0	500,0
g ø	6,5	6,5	6,5	6,5	8,3	8,3
h	8,0	8,0	8,0	8,0	6,5	6,5
i	M 25/32	M 25/32	M 32/40	M 32/40	M 40	M 40
k	M 25/32	M 25/32	M 32/40	M 32/40	M 32/40	M 32/40

Gniazdo naścienne
- Wyłącznik 0-1
- Podwójna blokada mechaniczna
- Możliwość zamknięcia w pozycji 0
- Zabezpieczenie nadmiarowo-prądowe C 3p
- 63A z zaciskami klatkowymi i kontaktami Kontex-Plus
- Stopień ochrony IP 67

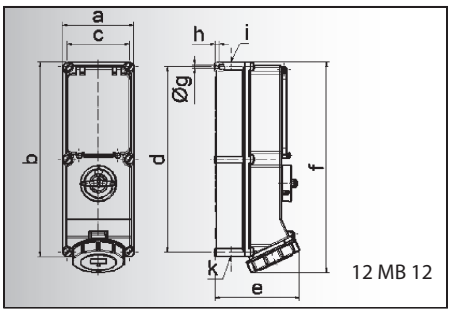

12 MB 12

Prąd [A]	16	16	32	32	63	63
Bieguny	4	5	4	5	4	5
a	134,0	134,0	134,0	134,0	180,0	180,0
b	365,0	365,0	365,0	365,0	460,0	460,0
c	117,0	117,0	117,0	117,0	160,0	160,0
d	348,0	348,0	348,0	348,0	440,0	440,0
e	136,0	143,0	152,0	158,0	191,0	191,0
f	389,0	389,0	399,0	399,0	500,0	500,0
g ø	6,5	6,5	6,5	6,5	8,3	8,3
h	8,0	8,0	8,0	8,0	6,5	6,5
i	M 25/32	M 25/32	M 32/40	M 32/40	M 40	M 40
k	M 25/32	M 25/32	M 32/40	M 32/40	M 32/40	M 32/40

Gniazdo naścienne
- Wyłącznik 0-1
- Podwójna blokada mechaniczna
- Możliwość zamknięcia w pozycji 0
- Zabezpieczenie różnicowo-prądowe i nadmiarowo-prądowe
  przy 16A FI 25/0,03A 4p i C 16A 3p
  przy 32A FI 40/0,03A 4p i C 32 3p
  przy 63A FI 63/0,03A 4p i D 02 3p
- 63A z zaciskami klatkowymi i kontaktami Kontex-Plus
- Stopień ochrony IP 67

Liczba biegunów			110V 50-60 Hz	230V 50-60 Hz	400V 50-60 Hz	500V 50-60 Hz	100-300 Hz >50V	301-500 Hz >50V		
2P+E	3P+E	3P+N+E	3pol 4pol 5pol	3pol 4pol 5pol	3pol 4pol 5pol	3pol 4pol 5pol	3pol 4pol 5pol	3pol 4pol 5pol	Sztuk	g Szt.
Prąd [A]	Bieguny		4h 4h 4h	6h 9h 9h	9h 6h 6h	7h 7h 7h	10h 10h 10h	2h 2h 2h		
 Rysunek Typ: 17 541										
16	4			17 175	**17 176**	17 177			1	2020
16	5				**17 178**				1	2030
32	4			17 179	**17 180**	17 181			1	2200
32	5				**17 182**				1	2220
63	4			17 538	**17 539**	17 540			2	4600
63	5				**17 541**				2	4700
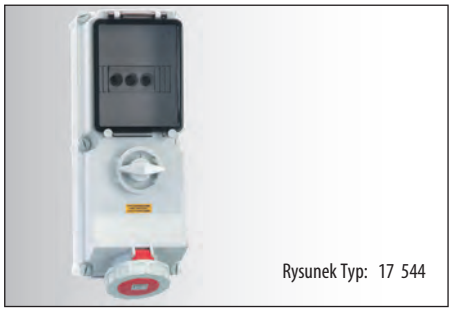 Rysunek Typ: 17 544										
16	4			17 041	**17 001**				1	2260
16	5				**17 002**				1	2300
32	4			17 042	**17 003**				1	2500
32	5				**17 004**				1	2520
63	4			17 542	**17 543**				2	4850
63	5				**17 544**				2	5000
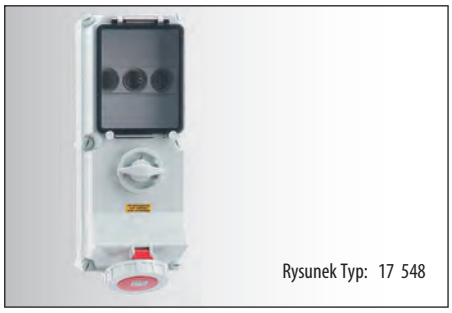 Rysunek Typ: 17 548										
16	4			17 046	**17 011**	17 021			1	2420
16	5				**17 012**				1	2430
32	4			17 047	**17 013**	17 022			1	2820
32	5				**17 014**				1	2840
63	4			17 545	**17 546**	17 547			2	5150
63	5				**17 548**				2	5300
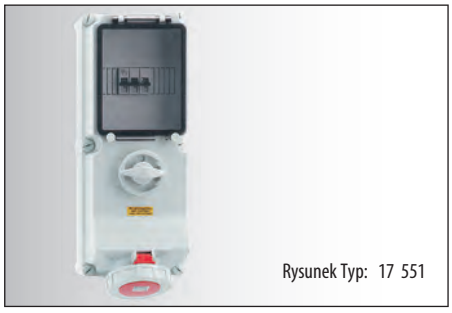 Rysunek Typ: 17 551										
16	4			17 319	**17 192**				1	2400
16	5				**17 193**				1	2410
32	4			17 320	**17 194**				1	2580
32	5				**17 195**				1	2600
63	4			17 549	**17 550**				2	5050
63	5				**17 551**				2	5200
 Rysunek Typ: 17 554										
16	4			17 328	**17 329**				1	2720
16	5				**17 345**				1	2730
32	4			17 330	**17 331**				1	2950
32	5				**17 346**				1	2970
63	4			17 552	**17 553**				2	5250
63	5				**17 554**				2	5400

przy gniazdach 63A i 125A ze stykiem pomocniczym (pilot) proszę dodać „P" do numeru katalogowego
dalsze informacje na stronie www.bals.com; www.bals.pl · Inne wartości napięć i częstotliwości dostępne na zamówienie

GNIAZDA NAŚCIENNE

zabezpieczone z wyłącznikiem i blokadą
PN-IEC 60309, EN 60309, VDE 0623
Stopień ochrony IP 44, IP 67
Obudowa, pokrywa rewizyjna i wkład
z tworzywa wysokiej jakości

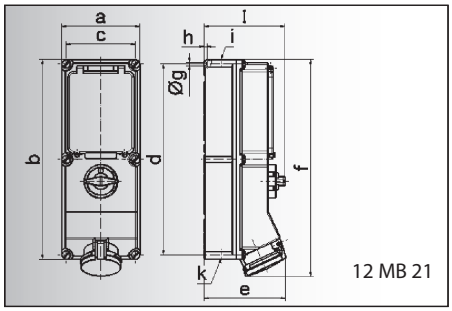

12 MB 21

Prąd [A]	63	63
Bieguny	4	5
a	180,0	180,0
b	460,0	460,0
c	160,0	160,0
d	440,0	440,0
e	184,0	184,0
f	500,0	500,0
g ø	8,3	8,3
h	6,5	6,5
i	M 40	M 40
k	M 32/40	M 32/40
l	189,0	189,0

Gniazdo naścienne
- Wyłącznik 0-1
- Podwójna blokada mechaniczna
- Możliwość zamknięcia w pozycji 0
- Rozłącznik bezpiecznikowy NH 00
- Zaciski klatkowe
- Kontakty Kontex-Plus
- Stopień ochrony IP 44

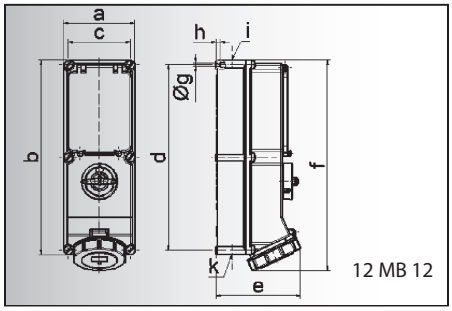

12 MB 12

Prąd [A]	63	63
Bieguny	4	5
a	180,0	180,0
b	460,0	460,0
c	160,0	160,0
d	440,0	440,0
e	191,0	191,0
f	500,0	500,0
g ø	8,3	8,3
h	6,5	6,5
i	M 40	M 40
k	M 32/40	M 32/40

Gniazdo naścienne
- Wyłącznik 0-1
- Podwójna blokada mechaniczna
- Możliwość zamknięcia w pozycji 0
- Rozłącznik bezpiecznikowy NH 00
- Zaciski klatkowe
- Kontakty Kontex-Plus
- Stopień ochrony IP 67

Bals-Polska
ELEKTROTECHNIKA Sp. z o.o.

Liczba biegunów



2P+E 3P+E 3P+N+E

Prąd [A]	Bieguny	110V 50-60 Hz	230V 50-60 Hz	400V 50-60 Hz	500V 50-60 Hz	100-300 Hz >50V	301-500 Hz >50V	Sztuk	g Szt.
		3pol 4pol 5pol	3pol 4pol 5pol	3pol 4pol 5pol	3pol 4pol 5pol	3pol 4pol 5pol	3pol 4pol 5pol		
		4h 4h 4h	6h 9h 9h	9h 6h 6h	7h 7h 7h	10h 10h 10h	2h 2h 2h		
63	4		17 555	**17 556**	17 557			1	5300
63	5			**17 558**				1	5450



Rysunek Typ: 17 558

63	4		17 559	**17 560**	17 561			1	5400
63	5			**17 562**				1	5500



Rysunek Typ: 17 562

przy gniazdach 63A i 125A ze stykiem pomocniczym (pilot) proszę dodać „P" do numeru katalogowego
dalsze informacje na stronie www.bals.com; www.bals.pl · Inne wartości napięć i częstotliwości dostępne na zamówienie



URZĄDZENIA JEDNOFAZOWE

Bals-Polska
ELEKTROTECHNIKA Sp. z o.o.

URZĄDZENIA JEDNOFAZOWE

bryzgoszczelne i wodoszczelne
gniazda naścienne, tablicowe, przenośne
wtyczki przenośne, odbiornikowe
gniazda przenośne potrójne, rozdzielnice, przedłużacze

Jakość, która przekonuje

Preferowane obszary zastosowań:


Budownictwo


Kampingi


Przemysł


Budownictwo indywidualne


Rolnictwo


Żegluga

ZAWARTOŚĆ

Ex - Strefa 22
Strona 109



Gniazda naścienne
Stopień ochrony
IP 44/IP 67
Strona 109



Gniazda tablicowe
Stopień ochrony
IP 20/IP 44
Strony 109-110



Wtyczki
Stopień ochrony IP 44
Strona 111



Gniazda tablicowe
Stopień ochrony IP 68
Strona 112



Gniazda przenośne
Stopień ochrony
IP 44/IP 54
Strona 111



Wtyczki
Stopień ochrony IP 68
Strona 112



Wtyczki odbiornikowe
Stopień ochrony IP 68
Strona 112



Gniazda przenośne
Stopień ochrony IP 68
Strona 113



Gniazda przenośne potrójne
Stopień ochrony IP 44/IP 68
Strona 113



Rozdzielnice jednofazowe
Stopień ochrony IP 44
Strony 113-114



Przedłużacze
Strona 114



URZĄDZENIA JEDNOFAZOWE

16A/250V ~
VDE 0620 oraz Ex - Strefa 22

Kolor	Nr katalogowy	Sztuk

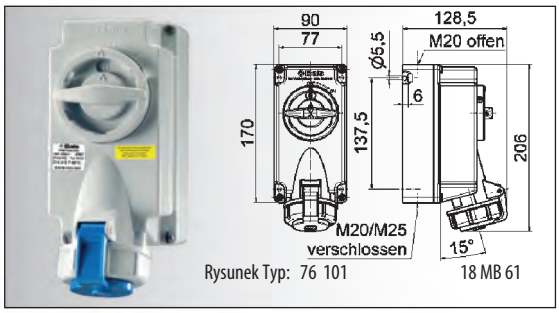

Rysunek Typ: 76 101 18 MB 61

Gniazdo jednofazowe naścienne
- Z wyłącznikiem i blokadą
- Zgodnie z 94/9/EG do użytku w obszarach zagrożonych wybuchem
- Atest EG
- Ex - Strefa 22
- Stopień ochrony IP67

Kolor	Nr katalogowy	Sztuk
Niebieski	76 101	1

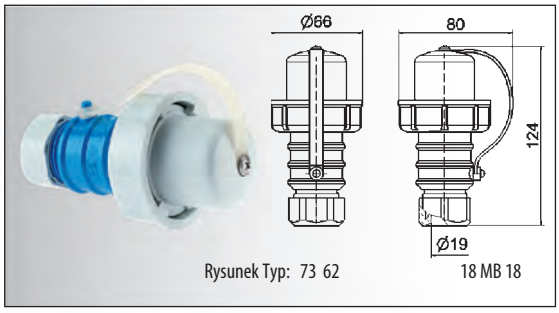

Rysunek Typ: 73 62 18 MB 18

Wtyczka jednofazowa
- Z osłoną
- Zgodnie z 94/9/EG do użytku w obszarach zagrożonych wybuchem
- Atest EG
- Ex - Strefa 22
- Stopień ochrony IP67

Kolor	Nr katalogowy	Sztuk
Niebieski	73 62	1

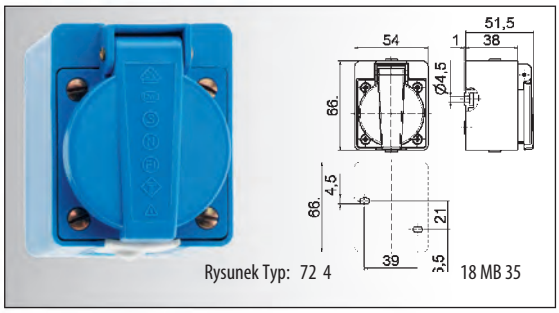

Rysunek Typ: 72 4 18 MB 35

Gniazdo naścienne
- Stopień ochrony IP44

Kolor	Nr katalogowy	Sztuk
Niebieski	72 4	20
Szary	72 5	20
Czarny	72 6	20

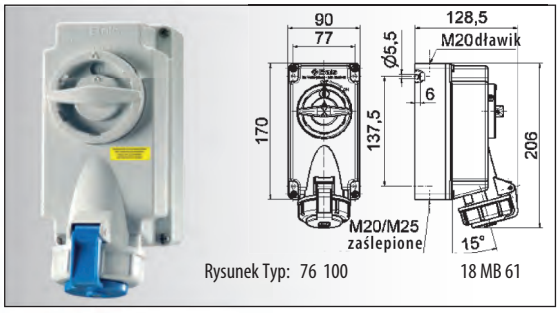

Rysunek Typ: 76 100 18 MB 61

Gniazdo jednofazowe naścienne
- Z wyłącznikiem i elektryczną blokadą
- Stopień ochrony IP67

Kolor	Nr katalogowy	Sztuk
	76 100	1

	Podłączenie Tylne	Podłączenie Boczne	

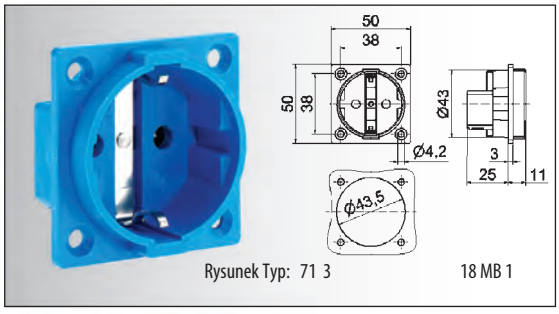

Rysunek Typ: 71 3 18 MB 1

Gniazdo jednofazowe tablicowe
- Bez pokrywy ochronnej
- Stopień ochrony IP20

	Podłączenie Tylne	Podłączenie Boczne	
Niebieski	71 3	71 6	20
Szary	71 2	71 5	20
Czarny	71 4	71 7	20

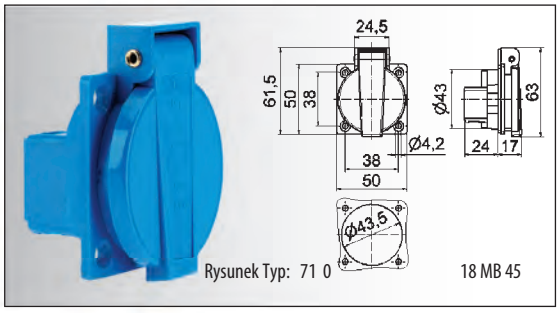

Rysunek Typ: 71 0 18 MB 45

Gniazdo jednofazowe tablicowe
- Z pokrywą ochronną
- Stopień ochrony IP44

	Podłączenie Tylne	Podłączenie Boczne	
Niebieski	71 0	71 1	20
Szary	71 8	71 00	20
Czarny	71 9	71 01	20

GNIAZDA TABLICOWE JEDNOFAZOWE

16A/250V ~
VDE 0620

Kolor	Nr katalogowy Podłączenie Tylne	Nr katalogowy Podłączenie Boczne	Sztuk

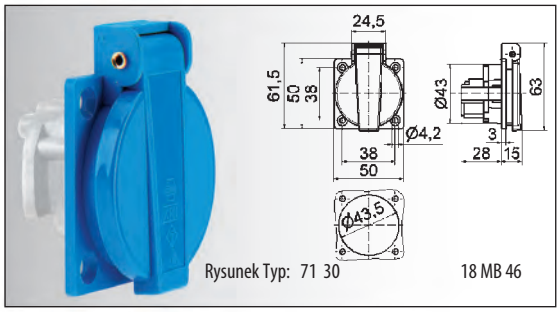

Rysunek Typ: 71 30 18 MB 46

Gniazdo jednofazowe naścienne
- Zaciski zgodne z BGV A2
- Nośnik styku Poliamid 6
- Stopień ochrony IP 44

Niebieski	71 30	71 29	20
Szary	71 32	71 31	20
Czarny	71 34	71 33	20

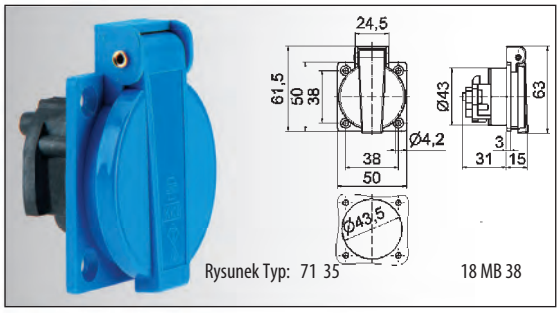

Rysunek Typ: 71 35 18 MB 38

Gniazdo jednofazowe tablicowe
- Wysokotermostabilny nośnik styku
- Zaciski zgodne z BGV A2
- Stopień ochrony IP 44

System schucko	Niebieski	71 35	20
	Szary	71 36	20
	Czarny	71 37	20
System z bolcem ochronnym	Niebieski	71 39	20
	Szary	71 42	20

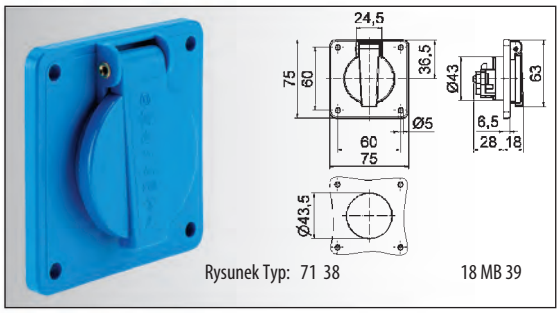

Rysunek Typ: 71 38 18 MB 39

Gniazdo jednofazowe tablicowe
- Wysokotermostabilny nośnik styku
- Zaciski zgodne z BGV A2
- Stopień ochrony IP 44

System schucko	Niebieski	71 38	20
System z bolcem ochronnym	Niebieski	71 40	20

GNIAZDA TABLICOWE JEDNOFAZOWE W TECHNOLOGII BEZŚRUBOWEJ Z PODWÓJNYM ZACISKIEM

16A/ 250V ~
Stopień ochrony IP 54

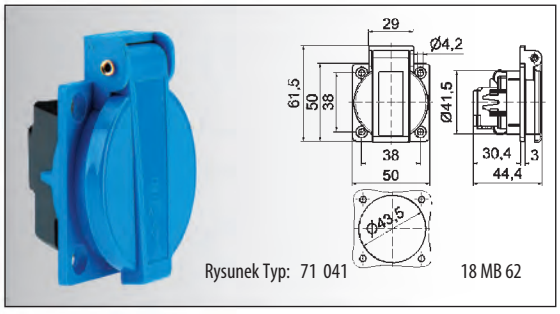

Rysunek Typ: 71 041 18 MB 62

Gniazdo jednofazowe tablicowe
- Wysokotermostabilny nośnik styku
- Zaciski zgodne z BGV A2
- Stopień ochrony IP 54

Niebieski	71 041		20
Szary	71 049		20
Czarny	71 047		20

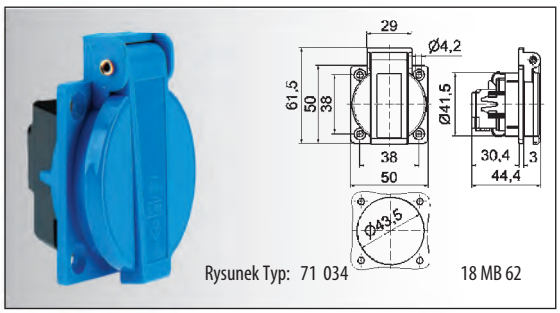

Rysunek Typ: 71 034 18 MB 62

Gniazdo jednofazowe tablicowe
- Podwójne zaciski bezśrubowe
- Ochrona przed dotykiem (dziećmi)
- Stopień ochrony IP 54

System schucko	Niebieski	71 034	20
	Szary	71 052	20
	Czarny	71 050	20
System z bolcem ochronnym	Niebieski	71 042	20
	Szary	71 055	20
	Czarny	71 053	20

dalsze informacje na stronie www.bals.com; www.bals.pl · inne wartości napięć i częstotliwości dostępne na zamówienie

WTYCZKI I GNIAZDA JEDNOFAZOWE PRZENOŚNE

16A/ 250V ~
VDE 0620
Stopień ochrony
IP 44 i IP 54

Kolor	Nr katalogowy	Sztuk

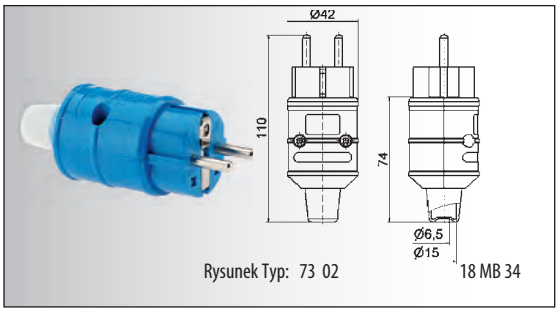

Rysunek Typ: 73 02 18 MB 34

Wtyczka jednofazowe
- Tuleja wpustowa zabezpieczająca przed złamaniem przewodu
- Niklowane styki
- Możliwość zastosowania w systemie z bolcem ochronnym z bolcem ochronnym
- Stopień ochrony IP 44

Niebieski	73 02	20
Szary	73 03	20
Czarny	73 06	20

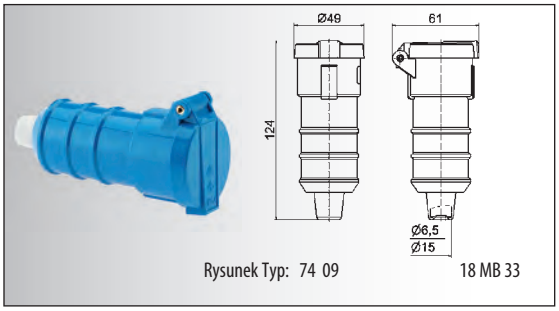

Rysunek Typ: 74 09 18 MB 33

Gniazdo jednofazowe przenośne
- Tuleja wpustowa zabezpieczająca przed złamaniem przewodu
- Samozamykająca się klapka ochronna
- Stopień ochrony IP 54

Niebieski	74 09	20
Szary	74 10	20
Czarny	74 28	20

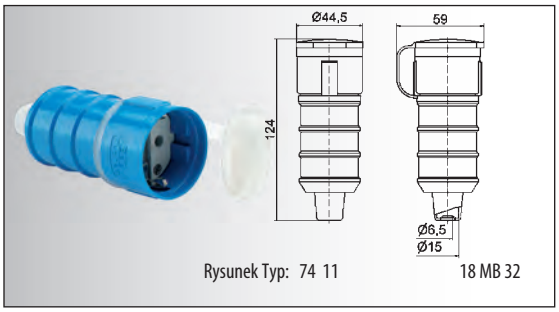

Rysunek Typ: 74 11 18 MB 32

Gniazdo jednofazowe przenośne
- Tuleja wpustowa zabezpieczająca przed złamaniem przewodu
- Zatyczka ochronna
- Stopień ochrony IP 54

Niebieski	74 11	20
Szary	74 12	20
Czarny	74 31	20

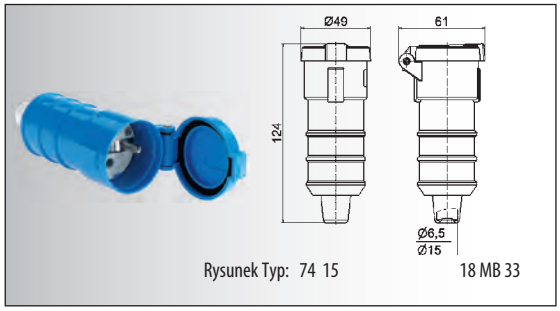

Rysunek Typ: 74 15 18 MB 33

Gniazdo jednofazowe przenośne
- system z bolcem ochronnym
- Tuleja wpustowa zabezpieczająca przed złamaniem przewodu
- Samozamykająca się klapka ochronna
- Stopień ochrony IP 54

Niebieski	74 15	20

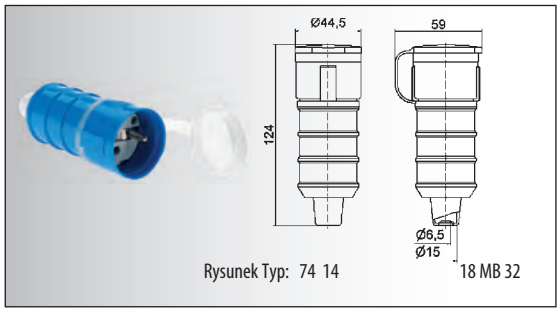

Rysunek Typ: 74 14 18 MB 32

Gniazdo jednofazowe przenośne
- system z bolcem ochronnym
- Tuleja wpustowa zabezpieczająca przed złamaniem przewodu
- Zatyczka ochronna
- Stopień ochrony IP 54

Niebieski	74 14	20
Szary	74 29	20
Czarny	74 30	20

GNIAZDA JEDNOFAZOWE TABLICOWE, WTYCZKI, WTYCZKI ODBIORNIKOWE

16A/250V ~
VDE 0620
Stopień ochrony
IP 68

Kolor	Nr katalogowy	Sztuk

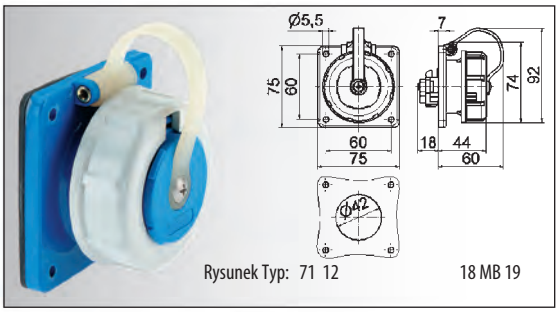

Rysunek Typ: 71 12 18 MB 19

Gniazdo jednofazowe tablicowe
- Stopień ochrony IP 68

System schucko

	Niebieski	71 12	10
	Szary	71 19	10

System z bolcem ochronnym

	Niebieski	71 53	10
	Szary	71 028	10

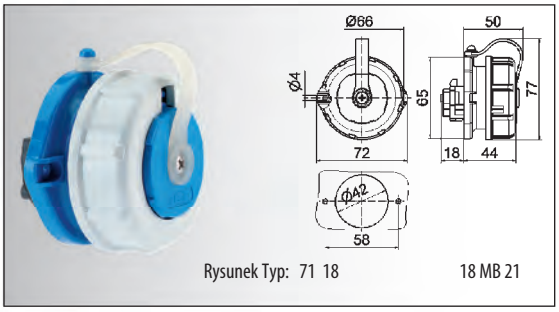

Rysunek Typ: 71 18 18 MB 21

Gniazdo jednofazowe tablicowe
- Stopień ochrony IP 68

System schucko

	Niebieski	71 18	10
	Szary	71 20	10

System z bolcem ochronnym

	Niebieski	71 029	10
	Szary	71 030	10

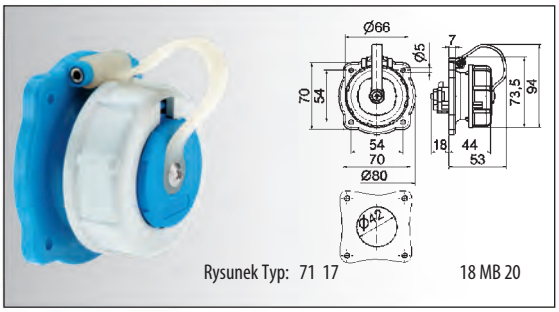

Rysunek Typ: 71 17 18 MB 20

Gniazdo jednofazowe tablicowe
- Stopień ochrony IP 68

	Niebieski	71 17	10
	Szary	71 21	10

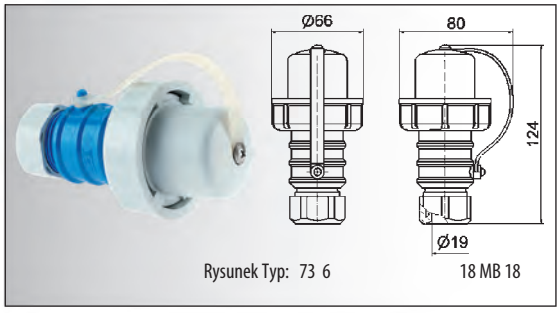

Rysunek Typ: 73 6 18 MB 18

Wtyczka jednofazowa
- Osłona ochronna wtyczki
- Stopień ochrony IP 68

	Niebieski	73 6	10
	Szary	73 7	10

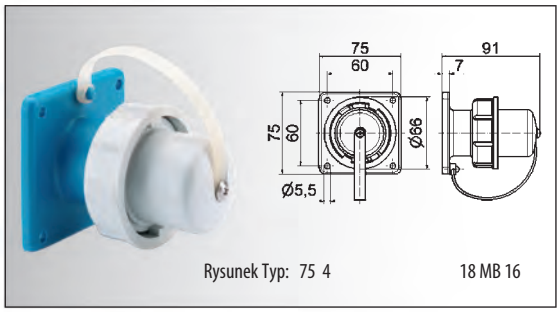

Rysunek Typ: 75 4 18 MB 16

Wtyczka odbiornikowa
- Osłona ochronna wtyczki
- Stopień ochrony IP 68

	Niebieski	75 4	10
	Szary	75 5	10

GNIAZDA JEDNOFAZOWE PRZENOŚNE, POTRÓJNE, ROZDZIELNICE JEDNOFAZOWE

16A/250V ~,
VDE 0620
Stopień ochrony
IP 44, IP 67 i IP 68

	Kolor	Nr katalogowy	Sztuk
Gniazdo jednofazowe przenośne			
• Stopień ochrony IP 68			
System schucko	Niebieski	74 6	10
	Szary	74 7	10
System z bolcem ochronnym	Niebieski	74 16	10
	Szary	74 55	10

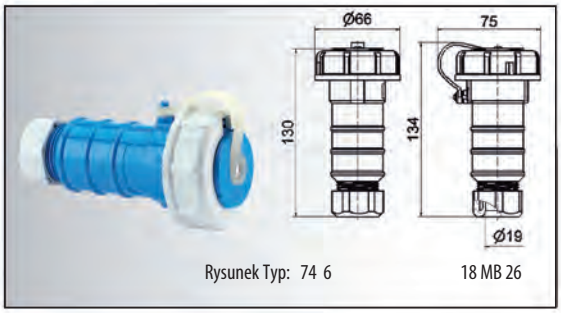

Rysunek Typ: 74 6 18 MB 26

Gniazdo jednofazowe potrójne			
• Pokrywy ochronne oraz możliwość podwieszenia			
• Stopień ochrony IP 67	Szary	74 9	1
System schucko			
System z bolcem ochronnym	Niebieski	74 32	1

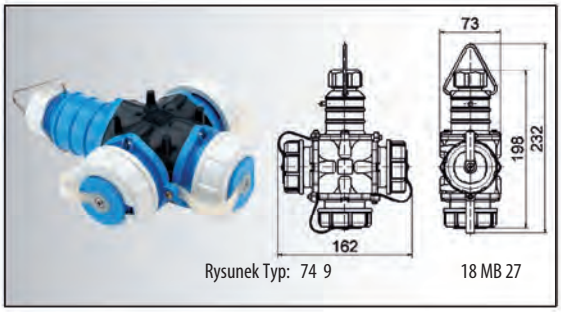

Rysunek Typ: 74 9 18 MB 27

Gniazdo jednofazowe potrójne	Czarny	74 4	1
• Guma butyl			
• 3 klapki ochronne, stopka zatrzaskowa, zabezpieczenie przed złamaniem przewodu oraz możliwością podwieszenia			
• Dla przewodów do H07RN-F3G2,5 mm			
• Według VDE 620 s./7.80 § 25			
• Stopień ochronny IP 44			

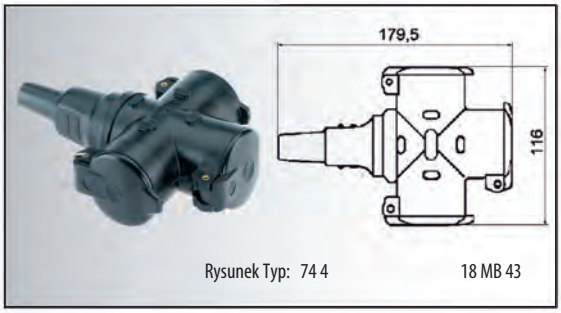

Rysunek Typ: 74 4 18 MB 43

Gniazdo jednofazowe potrójne	Czarny	74 8	1
• Guma butyl			
• Samozamykające się klapki ochronne, zabezpieczenie przed złamaniem przewodu oraz możliwość podwieszenia			
• Stopień ochronny IP 44			

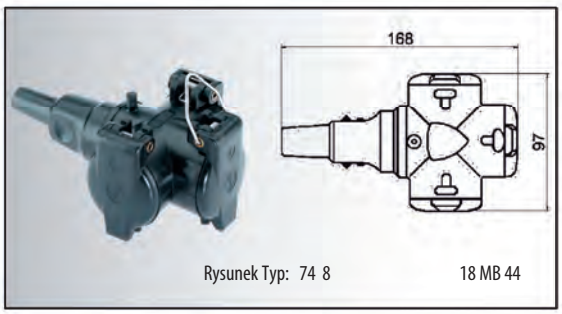

Rysunek Typ: 74 8 18 MB 44

Listwa jednofazowa	Czarny	51 229	1
• Trzy gniazda jednofazowe			
• Okablowana i przygotowana do podłączenia			
• Wprowadzenie przewodu:			
1 x M20 z góry (otwarte)			
1 x M20 i M25 z dołu (zamknięte)			
• Stopień ochronny IP 44			

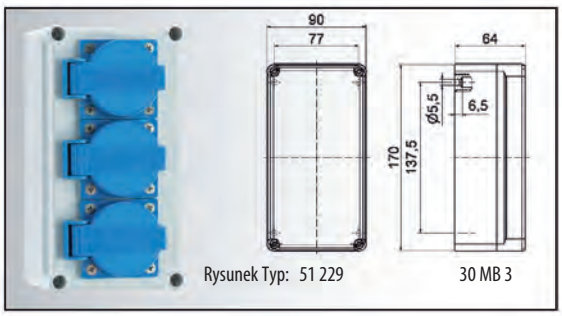

Rysunek Typ: 51 229 30 MB 3

ROZDZIELNICE I PRZEDŁUŻACZE JEDNOFAZOWE

16A/250V ~,
VDE 0620
Stopień ochrony
IP 44, IP 67 i IP 68

Numer katalogowy

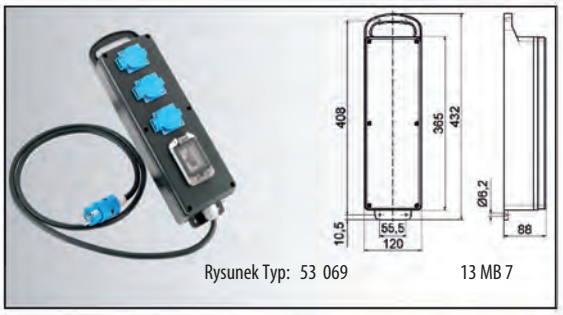

Rysunek Typ: 53 069 13 MB 7

Rozdzielnica jednofazowa
- Zasilanie:
  Wtyczka jednofazowa z kablem H07RN-F3G2,5 mm
- Wyposażona:
  3 x gniazdo jednofazowe z FI 25/0,03A 2p
- Stopień ochronny IP 44

Inne konfiguracje na zamówienie

53 069


Rysunek Typ: 81 56

Przedłużacz
Wyposażony w wtyczkę i gniazdo jednofazowe

- Stopień ochronny IP 44

H07RN-F3G1,5	10 m	dł	81 89
H07RN-F3G2,5	10 m	dł	81 56
H07RN-F3G1,5	15 m	dł	81 90
H07RN-F3G2,5	15 m	dł	81 58
H07RN-F3G1,5	20 m	dł	81 91
H07RN-F3G2,5	20 m	dł	81 92


Rysunek Typ: 81 82

Przedłużacz
Wyposażony w wtyczkę i gniazdo jednofazowe potrójne

- Stopień ochronny IP 44

H07RN-F3G1,5	10 m	dł	81 93
H07RN-F3G2,5	10 m	dł	81 82
H07RN-F3G1,5	15 m	dł	81 94
H07RN-F3G2,5	15 m	dł	81 95
H07RN-F3G1,5	20 m	dł	81 96
H07RN-F3G2,5	20 m	dł	81 97

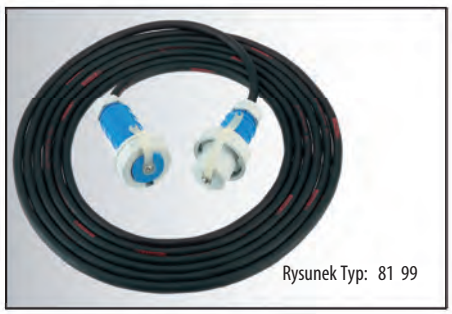
Rysunek Typ: 81 99

Przedłużacz
Wyposażony w wodoszczelną wtyczkę jednofazową i wodoszczelne gniazdo jednofazowe.

- Stopień ochronny IP 68

H07RN-F3G1,5	10 m	dł	81 98
H07RN-F3G2,5	10 m	dł	81 99
H07RN-F3G1,5	15 m	dł	81 000
H07RN-F3G2,5	15 m	dł	81 001
H07RN-F3G1,5	20 m	dł	81 002
H07RN-F3G2,5	20 m	dł	81 003


Rysunek Typ: 81 004

Przedłużacz
Wyposażony w wodoszczelną wtyczkę jednofazową i wodoszczelne gniazdo jednofazowe potrójne

- Stopień ochronny IP 67

H07RN-F3G1,5	10 m	dł	81 004
H07RN-F3G2,5	10 m	dł	81 005
H07RN-F3G1,5	15 m	dł	81 006
H07RN-F3G2,5	15 m	dł	81 007
H07RN-F3G1,5	20 m	dł	81 008
H07RN-F3G2,5	20 m	dł	81 009



ROZDZIELNICE

ROZDZIELNICE

rozdzielnice naścienne, rozdzielnice przenośne, rozdzielnice wolnostojące

Jakość, która przekonuje

ZAWARTOŚĆ

Rozdzielnice naścienne z tworzywa i gumy
Strony 117-125



Rozdzielnice przenośne z tworzywa i gumy
Strony 126-130



Rozdzielnice wiszące z tworzywa i gumy
Strony 131-133



Wolnostojące słupki zasilające
Strona 134



Preferowane obszary zastosowań:



Budownictwo



Kampingi



Przemysł



Budownictwo indywidualne



Rolnictwo



Żegluga

ROZDZIELNICA NAŚCIENNA Z TWORZYWA

gotowa do instalacji, stopień ochrony IP 44
obudowa z tworzywa wysokiej jakości

Gniazda jednofazowe z bolcem ochronnym	Gniazda CEE	Zabezpieczenia	Wprowadzenie przewodu

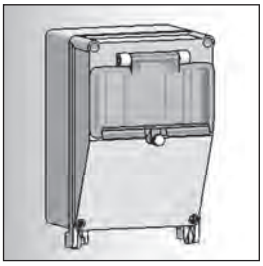

Obudowa
170 x 118 mm

pod pokrywą rewizyjną możliwość zamontowania maksymalnie 5 modułów

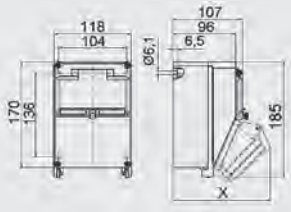

30MB174



Pozycja **1**

Obudowa
170 x 118 mm
z pokrywą rewizyjną

x = 141 mm
maksymalna głębokość
z wyposażeniem

Numer katalogowy
51 3447

Gniazda jednofazowez bolcem ochronnym	Gniazda CEE	Zabezpieczenia	Wprowadzenie przewodu
16 A, 230 V			
1	1 x 16A, 400V, 5p	1 x B 16A, 1p	1 x M32 z góry (dławik) 1 x M32 z góry (zaślepione)



Pozycja **2**

Obudowa
170 x 118 mm
z pokrywą rewizyjną

x = 149 mm
maksymalna głębokość
z wyposażeniem

Numer katalogowy
51 3448

Gniazda jednofazowe z bolcem ochronnym	Gniazda CEE	Zabezpieczenia	Wprowadzenie przewodu
16 A, 230 V			
1	1 x 32A, 400V, 5p	1 x B 16A, 1p	1 x M32 z góry (dławik) 1 x M32 z góry (zaślepione)



Pozycja **3**

Obudowa
170 x 118 mm
pokrywa z zawiasami

x = 141 mm
maksymalna głębokość
z wyposażeniem

Numer katalogowy
51 8920

Gniazda jednofazowe z bolcem ochronnym	Gniazda CEE	Zabezpieczenia	Wprowadzenie przewodu
16 A, 230 V			
2	1 x 16A, 400V, 5p		1 x M25 z góry (dławik) 1 x M25 z góry (zaślepione) 2 x M25 z dołu (zaślepione)



Pozycja **4**

Obudowa
170 x 118 mm
z pokrywą rewizyjną

x = 107 mm
maksymalna głębokość
z wyposażeniem

Numer katalogowy
51 455P

Gniazda jednofazowe z bolcem ochronnym	Gniazda CEE	Zabezpieczenia	Wprowadzenie przewodu
16 A, 230 V			
2		2 x B 16A, 1p	1 x M25 z góry (dławik) 1 x M25 z dołu (zaślepione)



Pozycja **5**

Obudowa
170 x 118 mm
z pokrywą rewizyjną

x = 107 mm
maksymalna głębokość
z wyposażeniem

Numer katalogowy
51 5848P

Gniazda jednofazowe z bolcem ochronnym	Gniazda CEE	Zabezpieczenia	Wprowadzenie przewodu
16 A, 230 V			
4			1 x M20 z góry (dławik) 1 x M20 z dołu (zaślepione)



Pozycja **6**

Obudowa
170 x 118 mm
z pokrywą rewizyjną

x = 107 mm
maksymalna głębokość
z wyposażeniem

Numer katalogowy
51 01525

Gniazda jednofazowe z bolcem ochronnym	Gniazda CEE	Zabezpieczenia	Wprowadzenie przewodu
16 A, 230 V			
2		1 x Fl 25/0,03A, 2p 2 x B 16A, 1p	1 x M25 z góry (dławik) 1 x M25 z dołu (zaślepione)

inne konfiguracje dostępne na stronie www.bals.com; www.bals.pl lub na zamówienie

ROZDZIELNICA NAŚCIENNA Z TWORZYWA

gotowa do instalacji, stopień ochrony IP 44
obudowa z tworzywa wysokiej jakości

	Gniazda jednofazowe z bolcem ochronnym	Gniazda CEE	Zabezpieczenia	Wprowadzenie przewodu



Obudowa
276 x 184 mm

pod pokrywą rewizyjną
możliwość zamontowania
maksymalnie 9 modułów

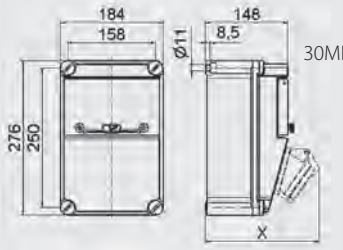

30MB 175



Pozycja **7**

Obudowa
276 x 184 mm
z pokrywą rewizyjną

x = 198 mm
maksymalna głębokość
z wyposażeniem

Numer katalogowy
51 01697P

Gniazda jednofazowez bolcem ochronnym	Gniazda CEE	Zabezpieczenia	Wprowadzenie przewodu
16 A, 230 V	2 x 16A, 400V, 5p	1 x Fl 40/0,03A, 4p 2 x C 16A, 3p	1 x M40 z góry (dławik) 1 x M40 z góry (zaślepione) 2 x M40 z dołu (zaślepione)



Pozycja **8**

Obudowa
276 x 184 mm
z pokrywą rewizyjną

x = 198 mm
maksymalna głębokość
z wyposażeniem

Numer katalogowy
51 00256P

Gniazda jednofazowe z bolcem ochronnym	Gniazda CEE	Zabezpieczenia	Wprowadzenie przewodu
16 A, 230 V	2 x 16A, 400V, 5p	2 x C 16A, 3p	1 x M40 z góry (dławik) 1 x M40 z góry (zaślepione) 2 x M40 z dołu (zaślepione)



Pozycja **9**

Obudowa
276 x 184 mm
z pokrywą rewizyjną

x = 209 mm
maksymalna głębokość
z wyposażeniem

Numer katalogowy
51 00258P

Gniazda jednofazowe z bolcem ochronnym	Gniazda CEE	Zabezpieczenia	Wprowadzenie przewodu
16 A, 230 V	1 x 16A, 400V, 5p 1 x 32A, 400V, 5p	1 x C 16A, 3p 1 x C 32A, 3p	1 x M40 z góry (dławik) 1 x M40 z góry (zaślepione) 2 x M40 z dołu (zaślepione)



Pozycja **10**

Obudowa
276 x 184 mm
z pokrywą rewizyjną

x = 209 mm
maksymalna głębokość
z wyposażeniem

Numer katalogowy
51 00247P

Gniazda jednofazowe z bolcem ochronnym	Gniazda CEE	Zabezpieczenia	Wprowadzenie przewodu
16 A, 230 V	1 x 16A, 400V, 5p 1 x 32A, 400V, 5p	1 x D01, 3p 1 x D02 3p	1 x M40 z góry (dławik) 1 x M40 z góry (zaślepione) 2 x M40 z dołu (zaślepione)



Pozycja **11**

Obudowa
276 x 184 mm
z pokrywą rewizyjną

x = 196 mm
maksymalna głębokość
z wyposażeniem

Numer katalogowy
51 8554P

Gniazda jednofazowe z bolcem ochronnym	Gniazda CEE	Zabezpieczenia	Wprowadzenie przewodu
16 A, 230 V 2	1 x 16A, 400V, 5p	1 x Fl 40/0,03A, 4p 2 x B 16A, 1p 1 x C 32A,3p	1 x M40 z góry (dławik) 1 x M40 z góry (zaślepione) 2 x M40 z dołu (zaślepione)



Pozycja **12**

Obudowa
276 x 184 mm
z pokrywą rewizyjną

x = 196 mm
maksymalna głębokość
z wyposażeniem

Numer katalogowy
51 9931P

Gniazda jednofazowe z bolcem ochronnym	Gniazda CEE	Zabezpieczenia	Wprowadzenie przewodu
16 A, 230 V 2	1 x 16A, 400V, 5p	1 x Fl 40/0,03A, 4p 2 x C 16A, 1p	1 x M32 z góry (dławik) 1 x M32 z góry (zaślepione) 2 x M32 z dołu (zaślepione)

inne konfiguracje dostępne na stronie www.bals.com; www.bals.pl lub na zamówienie

ROZDZIELNICA NAŚCIENNA Z TWORZYWA

gotowa do instalacji, stopień ochrony IP 44
obudowa z tworzywa wysokiej jakości

	Gniazda jednofazowe z bolcem ochronnym	Gniazda CEE	Zabezpieczenia	Wprowadzenie przewodu
 Pozycja **13** Obudowa 276 x 184 mm z pokrywą rewizyjną x = 196 mm maksymalna głębokość z wyposażeniem Numer katalogowy **51 9926P**	16 A, 230 V 2	1 x 16A, 400V, 5p	2 x B 16A, 1p 1 x C 16A, 3p	1 x M40 z góry (dławik) 1 x M40 z góry (zaślepione) 2 x M40 z dołu (zaślepione)
 Pozycja **14** Obudowa 276 x 184 mm z pokrywą rewizyjną x = 204 mm maksymalna głębokość z wyposażeniem Numer katalogowy **51 8555P**	16 A, 230 V 2	1 x 32A, 400V, 5p	1 x Fl 40/0,03A, 4p 2 x B 16A, 1p 1 x C 32A, 3p	1 x M40 z góry (dławik) 1 x M40 z góry (zaślepione) 2 x M40 z dołu (zaślepione)
 Pozycja **15** Obudowa 276 x 184 mm z pokrywą rewizyjną x = 204 mm maksymalna głębokość z wyposażeniem Numer katalogowy **51 01681P**	16 A, 230 V 2	1 x 32A, 400V, 5p	1 x Fl 40/0,03A, 4p 1 x D01, 1p 1 x D02, 3p	1 x M40 z góry (dławik) 1 x M40 z góry (zaślepione) 2 x M40 z dołu (zaślepione)
 Pozycja **16** Obudowa 276 x 184 mm z pokrywą rewizyjną x = 209 mm maksymalna głębokość z wyposażeniem Numer katalogowy **51 01686P**	16 A, 230 V 2	1 x 16A, 400V, 5p 1 x 32A, 400V, 5p		1 x M25 z góry (dławik) 1 x M32 z góry (dławik) 1 x M25 z dołu (zaślepione) 1 x M32 z dołu (zaślepione)
 Pozycja **17** Obudowa 276 x 184 mm z pokrywą rewizyjną x = 209 mm maksymalna głębokość z wyposażeniem Numer katalogowy **51 01846P**	16 A, 230 V 2	1 x 16A, 400V, 5p 1 x 32A, 400V, 5p	1 x B 16A, 1p 1 x C 16A, 3p 1 x C 32A, 3p	1 x M32 z góry (dławik) 1 x M32 z góry (zaślepione) 2 x M32 z dołu (zaślepione)
 Pozycja **18** Obudowa 276 x 184 mm z pokrywą rewizyjną x = 148 mm maksymalna głębokość z wyposażeniem Numer katalogowy **51 9907P**	16 A, 230 V 4		1 x Fl 40/0,03A, 4p 2 x B 16A, 1p	1 x M32 z góry (dławik) 1 x M32 z góry (zaślepione) 2 x M32 z dołu (zaślepione)
 Pozycja **19** Obudowa 276 x 184 mm z pokrywą rewizyjną x = 148 mm maksymalna głębokość z wyposażeniem Numer katalogowy **51 9901P**	16 A, 230 V 4		4 x B 16A, 1p	1 x M32 z góry (dławik) 1 x M32 z góry (zaślepione) 2 x M32 z dołu (zaślepione)

inne konfiguracje dostępne na stronie www.bals.com; www.bals.pl lub na zamówienie

ROZDZIELNICA NAŚCIENNA Z TWORZYWA

gotowa do instalacji, stopień ochrony IP 44/IP 67
obudowa z tworzywa wysokiej jakości

Gniazda jednofazowe z bolcem ochronnym	Gniazda CEE	Zabezpieczenia	Wprowadzenie przewodu



Obudowa
276 x 276mm

pod pokrywą rewizyjną
możliwość zamontowania
maksymalnie 13 modułów

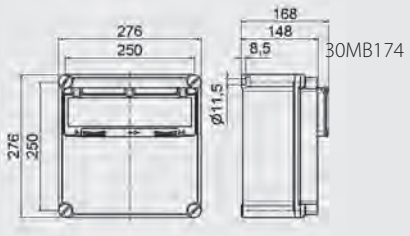

30MB174



Pozycja **20**

Obudowa
276 x 276 mm
z pokrywą rewizyjną

x = 214 mm
maksymalna głębokość
z wyposażeniem

Numer katalogowy
51 6785P

Gniazda jednofazowe z bolcem ochronnym 16 A, 230 V	Gniazda CEE	Zabezpieczenia	Wprowadzenie przewodu
1	1 x 16A, 400V, 5p 1 x 32A, 400V, 5p	1 x D01, 1p 1 x D01, 3p 1 x D02, 3p	1 x M40 z góry (dławik) 1 x M40 z góry (zaślepione) 2 x M40 z dołu (zaślepione)



Pozycja **21**

Obudowa
276 x 276 mm
z pokrywą rewizyjną

x = 205 mm
maksymalna głębokość
z wyposażeniem

Numer katalogowy
51 6780P

Gniazda jednofazowe z bolcem ochronnym 16 A, 230 V	Gniazda CEE	Zabezpieczenia	Wprowadzenie przewodu
2	1 x 16A, 400V, 5p	1 x FI 40/0,03A, 4p 2 x B 16A, 1p 1 x C 32A, 3p	1 x M40 z góry (dławik) 1 x M40 z góry (zaślepione) 2 x M40 z dołu (zaślepione)



Pozycja **22**

Obudowa
276 x 276 mm
z pokrywą rewizyjną

x = 208 mm
maksymalna głębokość
z wyposażeniem

Numer katalogowy
51 8714P

Gniazda jednofazowe z bolcem ochronnym 16 A, 230 V	Gniazda CEE	Zabezpieczenia	Wprowadzenie przewodu
2*	1 x 16A, 400V, 5p*	1 x FI 40/0,03A, 4p 2 x B 16A, 1p 1 x C 16A, 3p	1 x M40 z góry (dławik) 1 x M40 z dołu (zaślepione)



Pozycja **23**

Obudowa
276 x 276 mm
z pokrywą rewizyjną

x = 214 mm
maksymalna głębokość
z wyposażeniem

Numer katalogowy
51 6782P

Gniazda jednofazowe z bolcem ochronnym 16 A, 230 V	Gniazda CEE	Zabezpieczenia	Wprowadzenie przewodu
2	1 x 32A, 400V, 5p	1 x FI 40/0,03A, 4p 1 x B 16A, 1p 1 x C 32A, 3p	1 x M40 z góry (dławik) 1 x M40 z góry (zaślepione) 2 x M40 z dołu (zaślepione)



Pozycja **24**

Obudowa
276 x 276 mm
z pokrywą rewizyjną

x = 214 mm
maksymalna głębokość
z wyposażeniem

Numer katalogowy
51 6519P

Gniazda jednofazowe z bolcem ochronnym 16 A, 230 V	Gniazda CEE	Zabezpieczenia	Wprowadzenie przewodu
2	1 x 32A, 400V, 5p	1 x FI 40/0,03A, 4p 2 x D01, 1p 1 x D02, 3p	1 x M40 z góry (dławik) 1 x M40 z góry (zaślepione) 2 x M40 z dołu (zaślepione)



Pozycja **25**

Obudowa
276 x 276 mm
z pokrywą rewizyjną

x = 163 mm
maksymalna głębokość
z wyposażeniem

Numer katalogowy
51 6777P

Gniazda jednofazowe z bolcem ochronnym 16 A, 230 V	Gniazda CEE	Zabezpieczenia	Wprowadzenie przewodu
5		1 x FI 40/0,03A, 4p 5 x B 16A, 1p	1 x M40 z góry (dławik) 1 x M40 z góry (zaślepione) 2 x M40 z dołu (zaślepione)

*gniazda IP67

inne konfiguracje dostępne na stronie www.bals.com; www.bals.pl lub na zamówienie

ROZDZIELNICA NAŚCIENNA Z TWORZYWA

gotowa do instalacji, stopień ochrony IP 44
obudowa z tworzywa wysokiej jakości

Gniazda jednofazowe z bolcem ochronnym	Gniazda CEE	Zabezpieczenia	Wprowadzenie przewodu



Obudowa
322 x 193mm

pod pokrywą rewizyjną
możliwość zamontowania
maksymalnie 9 modułów

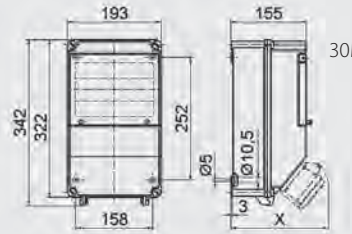

30MB176



Pozycja **26**

Obudowa
322 x 193 mm
z pokrywą rewizyjną

x = 200 mm
maksymalna głębokość
z wyposażeniem

Numer katalogowy
51 9015

Gniazda jednofazowe z bolcem ochronnym 16 A, 230 V	Gniazda CEE	Zabezpieczenia	Wprowadzenie przewodu
2	1 x 16A, 400V, 5p 1 x 32A, 400V, 5p	1 x Fl 40/0,03A, 4p 2 x B 16A, 1p 1 x C 16A, 3p	1 x M40 z góry (dławik) 1 x M40 z góry (zaślepione) 2 x M40 z dołu (zaślepione)



Pozycja **27**

Obudowa
322 x 193 mm
z pokrywą rewizyjną

x = 200 mm
maksymalna głębokość
z wyposażeniem

Numer katalogowy
51 8123

Gniazda jednofazowe z bolcem ochronnym 16 A, 230 V	Gniazda CEE	Zabezpieczenia	Wprowadzenie przewodu
2	1 x 16A, 400V, 5p 1 x 32A, 400V, 5p	2 x B 16A, 1p 1 x C 16A, 3p 1 x C 32A, 3p	1 x M40 z góry (dławik) 1 x M40 z góry (zaślepione) 2 x M40 z dołu (zaślepione)



Pozycja **28**

Obudowa
322 x 193 mm
z pokrywą rewizyjną

x = 200 mm
maksymalna głębokość
z wyposażeniem

Numer katalogowy
51 3377P

Gniazda jednofazowe z bolcem ochronnym 16 A, 230 V	Gniazda CEE	Zabezpieczenia	Wprowadzenie przewodu
2	2 x 32A, 400V, 5p	2 x C 16A, 1p 2 x C 32A, 3p	1 x M40 z góry (dławik) 1 x M40 z góry (zaślepione) 2 x M40 z dołu (zaślepione)



Pozycja **29**

Obudowa
322 x 193 mm
z pokrywą rewizyjną

x = 200 mm
maksymalna głębokość
z wyposażeniem

Numer katalogowy
51 01094

Gniazda jednofazowe z bolcem ochronnym 16 A, 230 V	Gniazda CEE	Zabezpieczenia	Wprowadzenie przewodu
3	1 x 16A, 400V, 5p 1 x 32A, 400V, 5p	3 x C 16A, 1p 1 x C 16A, 3p 1 x C 32A, 3p	1 x M40 z góry (dławik) 1 x M40 z góry (zaślepione) 2 x M40 z dołu (zaślepione)



Pozycja **30**

Obudowa
322 x 193 mm
z pokrywą rewizyjną

x = 200 mm
maksymalna głębokość
z wyposażeniem

Numer katalogowy
51 00181P

Gniazda jednofazowe z bolcem ochronnym 16 A, 230 V	Gniazda CEE	Zabezpieczenia	Wprowadzenie przewodu
3	1 x 16A, 400V, 5p 1 x 32A, 400V, 5p	1 x Fl 40/0,03A, 4p 2 x B 16A, 1p 1 x C 16A, 3p	1 x M40 z góry (dławik) 1 x M40 z góry (zaślepione) 2 x M40 z dołu (zaślepione)

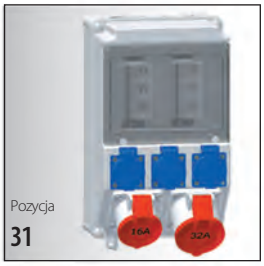

Pozycja **31**

Obudowa
322 x 193 mm
z pokrywą rewizyjną

x = 200 mm
maksymalna głębokość
z wyposażeniem

Numer katalogowy
51 00958P

Gniazda jednofazowe z bolcem ochronnym 16 A, 230 V	Gniazda CEE	Zabezpieczenia	Wprowadzenie przewodu
3	1 x 16A, 400V, 5p 1 x 32A, 400V, 5p	3 x D01, 1p 1 x D01, 3p	1 x M40 z góry (dławik) 1 x M40 z góry (zaślepione) 2 x M40 z dołu (zaślepione)

inne konfiguracje dostępne na stronie www.bals.com; www.bals.pl lub na zamówienie

ROZDZIELNICA NAŚCIENNA Z TWORZYWA

gotowa do instalacji, stopień ochrony IP 44
obudowa z tworzywa wysokiej jakości

	Gniazda jednofazowe z bolcem ochronnym	Gniazda CEE	Zabezpieczenia	Wprowadzenie przewodu



Obudowa
460 x 180mm

pod pokrywą rewizyjną
możliwość zamontowania
maksymalnie 2 x 8 modułów

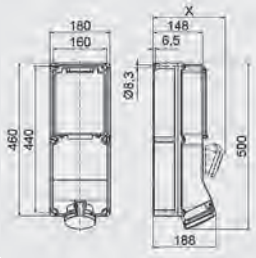

14MB034



Pozycja
32

Obudowa 460 x 180 mm
z pokrywą rewizyjną
i kołnierzem 63A

x = 217 mm
maksymalna głębokość
z wyposażeniem

Numer katalogowy
51 0796P

Gniazda jednofazowe z bolcem ochronnym	Gniazda CEE	Zabezpieczenia	Wprowadzenie przewodu
16 A, 230 V	1 x 16A, 400V, 5p 1 x 32A, 400V, 5p 1 x 63A, 400V, 5p	1 x FI 63/0,03A, 4p 1 x C 16A, 3p 1 x C 32A, 3p	1 x M40 z góry (dławik) 1 x M40 z góry (zaślepione) 2 x M40 z dołu (zaślepione)



Pozycja
33

Obudowa
460 x 180 mm
z pokrywą rewizyjną

x = 217 mm
maksymalna głębokość
z wyposażeniem

Numer katalogowy
51 9293

Gniazda jednofazowe z bolcem ochronnym	Gniazda CEE	Zabezpieczenia	Wprowadzenie przewodu
16 A, 230 V 2	1 x 16A, 400V, 5p 1 x 32A, 400V, 5p	1 x FI 40/0,03A, 4p 2 x B 16A, 1p 1 x C 16A, 3p 1 x C 32A, 3p	1 x M40 z góry (dławik) 1 x M40 z góry (zaślepione) 2 x M40 z dołu (zaślepione)



Pozycja
34

Obudowa
460 x 180 mm
z pokrywą rewizyjną

x = 217 mm
maksymalna głębokość
z wyposażeniem

Numer katalogowy
51 02032

Gniazda jednofazowe z bolcem ochronnym	Gniazda CEE	Zabezpieczenia	Wprowadzenie przewodu
16 A, 230 V 2	1 x 16A, 400V, 5p 1 x 32A, 400V, 5p	1 x FI 63/0,03A, 4p 2 x B 16A, 1p 1 x C 16A, 3p 1 x C 32A, 3p	1 x M40 z góry (dławik) 1 x M40 z góry (zaślepione) 2 x M40 z dołu (zaślepione)



Pozycja
35

Obudowa
460 x 180 mm
z pokrywą rewizyjną

x = 217 mm
maksymalna głębokość
z wyposażeniem

Numer katalogowy
51 0933P

Gniazda jednofazowe z bolcem ochronnym	Gniazda CEE	Zabezpieczenia	Wprowadzenie przewodu
16 A, 230 V 2	1 x 16A, 400V, 5p 1 x 32A, 400V, 5p	1 x FI 63/0,03A, 4p 2 x D01, 1p 1 x D01, 3p 1 x D02, 3p	1 x M40 z góry (dławik) 1 x M40 z góry (zaślepione) 2 x M40 z dołu (zaślepione)



Pozycja
36

Obudowa 460 x 180 mm
z pokrywą rewizyjną
i kołnierzem 63A

x = 208 mm
maksymalna głębokość
z wyposażeniem

Numer katalogowy
51 2858P

Gniazda jednofazowe z bolcem ochronnym	Gniazda CEE	Zabezpieczenia	Wprowadzenie przewodu
16 A, 230 V 2	1 x 16A, 400V, 5p 1 x 63A, 400V, 5p	1 x FI 63/0,03A, 4p 2 x C 16A, 1p 1 x C 16A, 3p	1 x M40 z góry (dławik) 1 x M40 z góry (zaślepione) 2 x M40 z dołu (zaślepione)

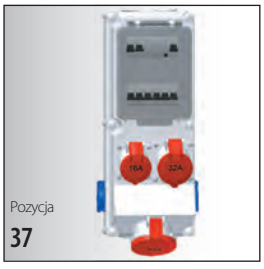

Pozycja
37

Obudowa 460 x 180 mm
z pokrywą rewizyjną
i kołnierzem 63A

x = 217 mm
maksymalna głębokość
z wyposażeniem

Numer katalogowy
51 3410

Gniazda jednofazowe z bolcem ochronnym	Gniazda CEE	Zabezpieczenia	Wprowadzenie przewodu
16 A, 230 V 2	1 x 16A, 400V, 5p 1 x 32A, 400V, 5p 1 x 63A, 400V, 5p	1 x FI 63/0,03A, 4p 1 x B 16A, 1p 1 x C 16A, 3p 1 x C 32A, 3p	1 x M40 z góry (dławik) 1 x M40 z góry (zaślepione) 2 x M40 z dołu (zaślepione)

inne konfiguracje dostępne na stronie www.bals.com; www.bals.pl lub na zamówienie

ROZDZIELNICA NAŚCIENNA Z TWORZYWA

gotowa do instalacji, stopień ochrony IP 44
obudowa z tworzywa wysokiej jakości

		Gniazda jednofazowe z bolcem ochronnym	Gniazda CEE	Zabezpieczenia	Wprowadzenie przewodu
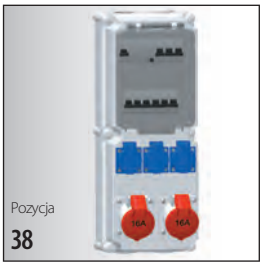 Pozycja **38**	Obudowa 460 x 180 mm z pokrywą rewizyjną x = 208 mm maksymalna głębokość z wyposażeniem Numer katalogowy **51 0545P**	Gniazda jednofazowe z bolcem ochronnym 16 A, 230 V 3	2 x 16A, 400V, 5p	1 x Fl 40/0,03A, 4p 3 x B 16A, 1p 2 x C 16A, 3p	1 x M40 z góry (dławik) 1 x M40 z góry (zaślepione) 2 x M40 z dołu (zaślepione)
 Pozycja **39**	Obudowa 460 x 180 mm z pokrywą rewizyjną x = 217 mm maksymalna głębokość z wyposażeniem Numer katalogowy **51 9816**	Gniazda jednofazowe z bolcem ochronnym 16 A, 230 V 3	1 x 16A, 400V, 5p 1 x 32A, 400V, 5p	1 x Fl 63/0,03A, 4p 3 x B 16A, 1p 1 x C 16A, 3p 1 x C 32A, 3p	1 x M40 z góry (dławik) 1 x M40 z góry (zaślepione) 2 x M40 z dołu (zaślepione)
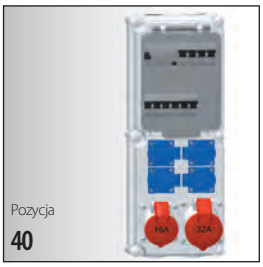 Pozycja **40**	Obudowa 460 x 180 mm z pokrywą rewizyjną x = 217 mm maksymalna głębokość z wyposażeniem Numer katalogowy **51 00957P**	Gniazda jednofazowe z bolcem ochronnym 16 A, 230 V 4	1 x 16A, 400V, 5p 1 x 32A, 400V, 5p	1 x Fl 40/0,03A, 4p 4 x C 16A, 1p 1 x C 16A, 3p 1 x C 32A, 3p	1 x M40 z góry (dławik) 1 x M40 z góry (zaślepione) 2 x M40 z dołu (zaślepione)
	Obudowa 460 x 276 mm pod każdą z pokryw rewizyjnych można zamontować maksymalnie 1 x 13 modułów	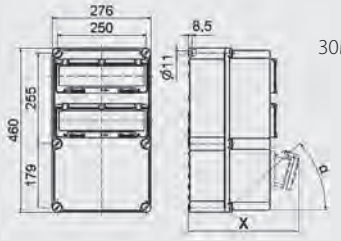 30MB177			
 Pozycja **41**	Obudowa 460 x 276 mm z pokrywą rewizyjną x = 290 mm maksymalna głębokość z wyposażeniem Numer katalogowy **51 0518P**	Gniazda jednofazowe z bolcem ochronnym 16 A, 230 V 2	3 x 16A, 400V, 5p 2 x 32A, 400V, 5p	1 x Fl 63/0,03A, 4p 2 x B 16A, 1p 3 x C 16A, 3p 2 x C 32A, 3p	1 x M40 z góry (dławik) 1 x M40 z góry (zaślepione) 2 x M40 z dołu (zaślepione)
 Pozycja **42**	Obudowa 460 x 276 mm z pokrywą rewizyjną x = 229 mm maksymalna głębokość z wyposażeniem Numer katalogowy **51 2782**	Gniazda jednofazowe z bolcem ochronnym 16 A, 230 V 3	1 x 16A, 400V, 5p 1 x 32A, 400V, 5p 1 x 63A, 400V, 5p	1 x Fl 63/0,03A, 4p 3 x B 16A, 1p 1 x C 16A, 3p 1 x C 32A, 3p	1 x M40 z góry (dławik) 1 x M40 z góry (zaślepione) 2 x M40 z dołu (zaślepione)
 Pozycja **43**	Obudowa 460 x 276 mm z pokrywą rewizyjną x = 229 mm maksymalna głębokość z wyposażeniem Numer katalogowy **51 3413**	Gniazda jednofazowe z bolcem ochronnym 16 A, 230 V 3	1 x 16A, 400V, 5p 1 x 32A, 400V, 5p 1 x 63A, 400V, 5p	3 x D01, 1p 1 x D01, 3p 2 x D02, 3p	1 x M40 z góry (dławik) 1 x M40 z góry (zaślepione) 2 x M40 z dołu (zaślepione)

inne konfiguracje dostępne na stronie www.bals.com; www.bals.pl lub na zamówienie

ROZDZIELNICA NAŚCIENNA Z TWORZYWA

gotowa do instalacji, stopień ochrony IP 44
obudowa z tworzywa wysokiej jakości

	Gniazda jednofazowe z bolcem ochronnym	Gniazda CEE	Zabezpieczenia	Wprowadzenie przewodu
 Pozycja **44** Obudowa 460 x 276 mm z pokrywą rewizyjną x = 214 mm maksymalna głębokość z wyposażeniem Numer katalogowy **51 2963P**	16 A, 230 V: 4	3 x 32A, 400V, 5p	4 x D01, 1p 3 x D02, 3p	1 x M40 z góry (dławik) 1 x M40 z góry (zaślepione) 2 x M40 z dołu (zaślepione)
 Pozycja **45** Obudowa 460 x 276 mm z pokrywą rewizyjną x = 217 mm maksymalna głębokość z wyposażeniem Numer katalogowy **51 6946P**	16 A, 230 V: 4	1 x 16A, 400V, 5p 2 x 32A, 400V, 5p	1 x Fl 63/0,03A, 4p 4 x B 16A, 1p 1 x C 16A, 3p 2 x C 32A, 3p	1 x M40 z góry (dławik) 1 x M40 z góry (zaślepione) 2 x M40 z dołu (zaślepione)
 Pozycja **46** Obudowa 460 x 276 mm z pokrywą rewizyjną x = 229 mm maksymalna głębokość z wyposażeniem Numer katalogowy **51 6712P**	16 A, 230 V: 4	1 x 16A, 400V, 5p 1 x 32A, 400V, 5p 1 x 63A, 400V, 5p	4 x D01, 1p 1 x D01, 3p 2 x D02, 3p	1 x M40 z góry (dławik) 1 x M40 z góry (zaślepione) 2 x M40 z dołu (zaślepione)
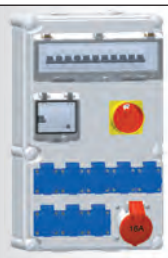 Pozycja **47** Obudowa 460 x 276 mm z pokrywą rewizyjną x = 208 mm maksymalna głębokość z wyposażeniem Numer katalogowy **51 4001P**	16 A, 230 V: 8	1 x 16A, 400V, 5p	1 x FI40/0,03A, 4p 8 x B 16A, 1p 1 x B 16A, 3p 1 x wyłącznik główny 40A, 3p (zamykany)	1 x M40 z góry (dławik) 1 x M40 z góry (zaślepione) 2 x M40 z dołu (zaślepione)
 Obudowa 560 x 300 mm pod każdą z pokryw rewizyjnych można zamontować maksymalnie 1 x 13 modułów	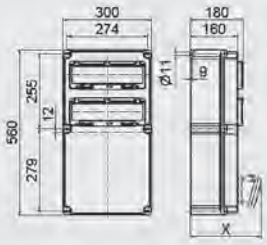		30MB180	
 Pozycja **48** Obudowa 560 x 300 mm z pokrywą rewizyjną x = 241 mm maksymalna głębokość z wyposażeniem Numer katalogowy **51 01924P**	16 A, 230 V: 8	1 x 16A, 400V, 5p 1 x 32A, 400V, 5p 1 x 63A, 400V, 5p	1 x Fl 63/0,03A, 4p 4 x C 16A, 1p 1 x C 16A, 3p 2 x D02, 3p	1 x M40 z góry (dławik) 1 x M40 z góry (zaślepione) 2 x M40 z dołu (zaślepione)
 Pozycja **49** Obudowa 460 x 276 mm z pokrywą rewizyjną x = 230 mm maksymalna głębokość z wyposażeniem Numer katalogowy **51 000846P**	16 A, 230 V:	3 x 16A, 400V, 5p 3 x 32A, 400V, 5p	2 x Fl 63/0,03A, 4p 3 x C 16A, 3p 3 x C 32A, 3p	1 x M40 z góry (dławik) 1 x M40 z góry (zaślepione) 2 x M40 z dołu (zaślepione)

inne konfiguracje dostępne na stronie www.bals.com; www.bals.pl lub na zamówienie

ROZDZIELNICA NAŚCIENNA GUMOWA

gotowa do instalacji, stopień ochrony IP 44
obudowa z gumy wysokiej jakości

	Gniazda jednofazowe z bolcem ochronnym	Gniazda CEE	Zabezpieczenia	Wprowadzenie przewodu



Obudowa
290 x 290 mm

pod jedną pokrywą rewizyjną
można zamontować
maksymalnie 13 modułów

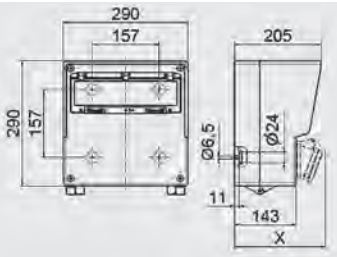

13MB095



Pozycja
50

Obudowa
290 x 290 mm
z pokrywą rewizyjną

x = 212 mm
maksymalna głębokość
z wyposażeniem

Numer katalogowy
54 1626

Gniazda jednofazowe z bolcem ochronnym 16 A, 230 V	Gniazda CEE	Zabezpieczenia	Wprowadzenie przewodu
2	1 x 16A, 400V, 5p 1 x 32A, 400V, 5p	1 x Fl 40/0,03A, 4p 2 x B 16A, 1p 1 x C 16A, 3p 1 x C 32A, 3p	1 x M40 z góry (dławik) 1 x M40 z dołu (zaślepione)



Pozycja
51

Obudowa
290 x 290 mm
z pokrywą rewizyjną

x = 212 mm
maksymalna głębokość
z wyposażeniem

Numer katalogowy
54 042P

Gniazda jednofazowe z bolcem ochronnym 16 A, 230 V	Gniazda CEE	Zabezpieczenia	Wprowadzenie przewodu
2	2 x 32A, 400V, 5p	2 x D01, 1p 2 x D02, 3p	1 x M40 z góry (dławik) 1 x M40 z dołu (zaślepione)



Pozycja
52

Obudowa
290 x 290 mm
z pokrywą rewizyjną

x = 212 mm
maksymalna głębokość
z wyposażeniem

Numer katalogowy
54 1218P

Gniazda jednofazowe z bolcem ochronnym 16 A, 230 V	Gniazda CEE	Zabezpieczenia	Wprowadzenie przewodu
3	1 x 16A, 400V, 5p 1 x 32A, 400V, 5p	1 x FI63/0,03A, 4p 3 x B 16A, 1p 1 x C 16A, 3p 1 x C 32A, 3p	1 x M40 z góry (dławik) 1 x M40 z góry (zaślepione) 2 x M40 z dołu (zaślepione)

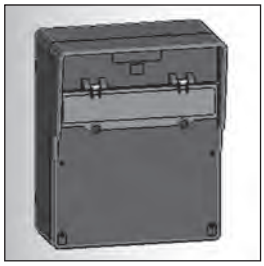

Obudowa
370 x 340 mm

pod każdą z pokryw rewizyjnych
można zamontować
maksymalnie 1 x 13 modułów

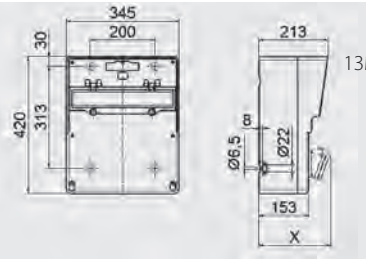

13MB098



Pozycja
53

Obudowa
370 x 340 mm
z pokrywą rewizyjną

x = 234 mm
maksymalna głębokość
z wyposażeniem

Numer katalogowy
54 0748P

Gniazda jednofazowe z bolcem ochronnym 16 A, 230 V	Gniazda CEE	Zabezpieczenia	Wprowadzenie przewodu
3	2 x 16A, 400V, 5p 1 x 32A, 400V, 5p 1 x 63A, 400V, 5p	1 x Fl 63/0,03A, 4p 3 x B 16A, 1p 1 x C 16A, 3p 1 x C 32A, 3p	1 x M40 z góry (dławik) 1 x M40 z góry (zaślepione) 2 x M40 z dołu (zaślepione)



Pozycja
54

Obudowa
370 x 340 mm
z pokrywą rewizyjną

x = 222 mm
maksymalna głębokość
z wyposażeniem

Numer katalogowy
54 1627

Gniazda jednofazowe z bolcem ochronnym 16 A, 230 V	Gniazda CEE	Zabezpieczenia	Wprowadzenie przewodu
4	2 x 16A, 400V, 5p 1 x 32A, 400V, 5p	4 x B 16A, 1p 2 x C 16A, 3p 1 x C 32A, 3p	1 x M40 z góry (dławik) 1 x M40 z góry (zaślepione) 2 x M40 z dołu (zaślepione)

inne konfiguracje dostępne na stronie www.bals.com; www.bals.pl lub na zamówienie

ROZDZIELNICA PRZENOŚNA GUMOWA

gotowa do instalacji, stopień ochrony IP 44
obudowa z gumy utwardzanej wysokiej jakości

	Gniazda jednofazowe z bolcem ochronnym	Gniazda CEE	Zabezpieczenia	Wprowadzenie przewodu
 Rozdzielacz listwowy obudowa 365 x 120mm	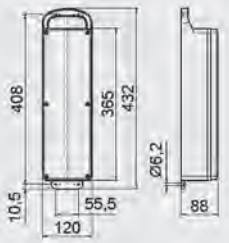		13MB007	
 Pozycja 55 Rozdzielacz listwowy obudowa 365 x 120mm z pokrywą rewizyjną Numer katalogowy **53 934P**	16 A, 230 V	1 x 16A, 400V, 5p 1 x 32A, 400V, 5p	1 x Fl 40/0,03A, 4p 1 x C 16A, 3p	1 x wtyczka (32A.400V, 5p) 2 m H07RN-F5G6
 Pozycja 56 Rozdzielacz listwowy obudowa 365 x 120mm Numer katalogowy **53 525P**	16 A, 230 V	3 x 32A, 400V, 5p		1 x wtyczka (32A.400V, 5p) 2 m H07RN-F5G4
 Pozycja 57 Rozdzielacz listwowy obudowa 365 x 120mm z pokrywą rewizyjną Numer katalogowy **53 0 P**	16 A, 230 V 2	1 x 16A, 400V, 5p	1 x FI 40/0,03A, 4p	1 x wtyczka (16A.400V, 5p) 1,8 m H07RN-F5G2,5
 Pozycja 58 Rozdzielacz listwowy obudowa 365 x 120mm Numer katalogowy **53 11P**	16 A, 230 V 2	1 x 16A, 400V, 5p		1 x wtyczka (16A.400V, 5p) 1,8 m H07RN-F5G2,5
 Pozycja 59 Rozdzielacz listwowy obudowa 365 x 120mm z pokrywą rewizyjną Numer katalogowy **53 931P**	16 A, 230 V 2	1 x 32A, 400V, 5p	1 x Fl 40/0,03A, 4p 2 x B 16A, 1p	1 x wtyczka (32A.400V, 5p) 2 m H07RN-F5G4
 Pozycja 60 Rozdzielacz listwowy obudowa 365 x 120mm Numer katalogowy **53 247P**	16 A, 230 V 6			1 x wtyczka (16A.400V, 5p) 2 m H07RN-F5G2,5

inne konfiguracje dostępne na stronie www.bals.com; www.bals.pl lub na zamówienie

ROZDZIELNICA PRZENOŚNA GUMOWA

gotowa do instalacji, stopień ochrony IP44
obudowa z gumy utwardzanej wysokiej jakości

	Gniazda jednofazowe z bolcem ochronnym	Gniazda CEE	Zabezpieczenia	Wprowadzenie przewodu
 Rozdzielacz listwowy obudowa 400 x 150mm	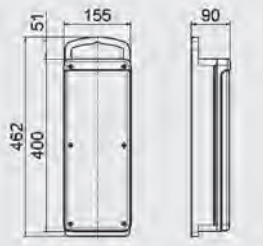		13MB054	
 Pozycja **61** Rozdzielacz listwowy obudowa 400 x 150mm z pokrywą rewizyjną Numer katalogowy **53 682P**	Gniazda jednofazowe z bolcem ochronnym 16 A, 230 V: 2	Gniazda CEE: 1 x 16A, 400V, 5p 1 x 32A, 400V, 5p	Zabezpieczenia: 2 x B 16A, 1p 1 x C 16A, 3p	Wprowadzenie przewodu: 1 x wtyczka (32A.400V, 5p) 2 m H07RN-F5G4
 Pozycja **62** Rozdzielacz listwowy obudowa 400 x 150mm z pokrywą rewizyjną Numer katalogowy **53 0003P**	Gniazda jednofazowe z bolcem ochronnym 16 A, 230 V: 6	Gniazda CEE:	Zabezpieczenia: 1 x FI 40/0,03A, 4p 3 x B 16A, 1p	Wprowadzenie przewodu: 1 x wtyczka (32A.400V, 5p) 2 m H07RN-F5G4
 Pozycja **63** Rozdzielacz listwowy obudowa 400 x 150mm z pokrywą rewizyjną Numer katalogowy **53 681P**	Gniazda jednofazowe z bolcem ochronnym 16 A, 230 V: 6	Gniazda CEE: 1 x 16A, 400V, 5p	Zabezpieczenia: 1 x FI 40/0,03A, 4p	Wprowadzenie przewodu: 1 x wtyczka (16A.400V, 5p) 2 m H07RN-F5G2,5
 Pozycja **64** Rozdzielacz listwowy obudowa 400 x 150mm z pokrywą rewizyjną Numer katalogowy **53 932P**	Gniazda jednofazowe z bolcem ochronnym 16 A, 230 V: 6	Gniazda CEE: 1 x 32A, 400V, 5p	Zabezpieczenia: 1 x FI 40/0,03A, 4p 3 x B 16A, 1p	Wprowadzenie przewodu: 1 x wtyczka (32A.400V, 5p) 2 m H07RN-F5G4
 Pozycja **65** Rozdzielacz listwowy obudowa 400 x 150mm Numer katalogowy **53 679P**	Gniazda jednofazowe z bolcem ochronnym 16 A, 230 V: 12	Gniazda CEE:	Zabezpieczenia:	Wprowadzenie przewodu: 1 x wtyczka (16A.400V, 5p) 2 m H07RN-F5G2,5

ROZDZIELNICA PRZENOŚNA GUMOWA

gotowa do instalacji, stopień ochrony IP 44
obudowa z gumy utwardzanej wysokiej jakości

Gniazda jednofazowe z bolcem ochronnym	Gniazda CEE	Zabezpieczenia	Wprowadzenie przewodu



Uni-block
obudowa
140 x 140mm

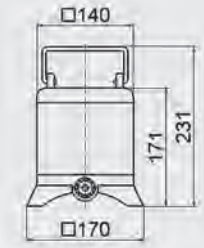



13MB052

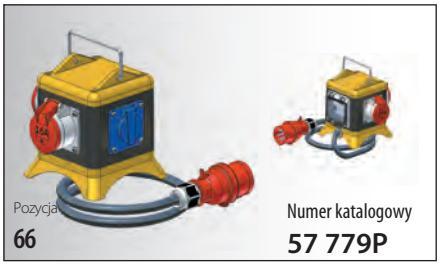

Pozycja **66** | Numer katalogowy **57 779P**

Gniazda jednofazowe z bolcem ochronnym	Gniazda CEE	Zabezpieczenia	Wprowadzenie przewodu
16 A, 230 V 1	2 x 16A, 400V, 5p	1 x FI 40/0,03A, 4p	1 x wtyczka (16A.400V, 5p) 2 m H07RN-F5G2,5

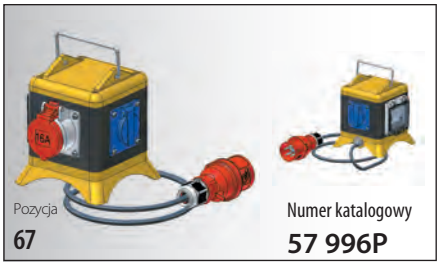

Pozycja **67** | Numer katalogowy **57 996P**

Gniazda jednofazowe z bolcem ochronnym	Gniazda CEE	Zabezpieczenia	Wprowadzenie przewodu
16 A, 230 V 2	1 x 16A, 400V, 5p	1 x FI 40/0,03A, 4p	1 x wtyczka z zwrotnicą faz (16A.400V, 5p) 2 m H07RN-F5G2,5

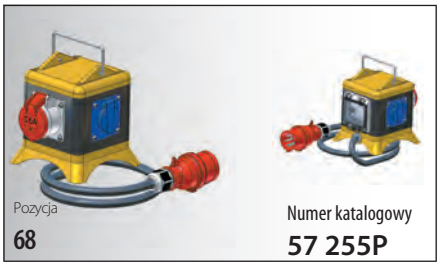

Pozycja **68** | Numer katalogowy **57 255P**

Gniazda jednofazowe z bolcem ochronnym	Gniazda CEE	Zabezpieczenia	Wprowadzenie przewodu
16 A, 230 V 2	1 x 16A, 400V, 5p	1 x FI 40/0,03A, 4p	1 x wtyczka (16A.400V, 5p) 2 m H07RN-F5G2,5

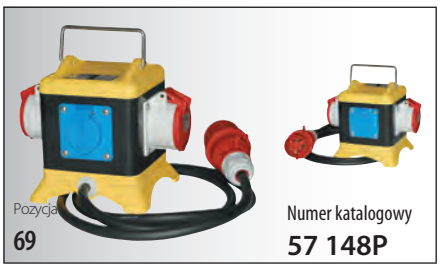

Pozycja **69** | Numer katalogowy **57 148P**

Gniazda jednofazowe z bolcem ochronnym	Gniazda CEE	Zabezpieczenia	Wprowadzenie przewodu
16 A, 230 V 2	2 x 16A, 400V, 5p		1 x wtyczka (16A.400V, 5p) 2 m H07RN-F5G2,5

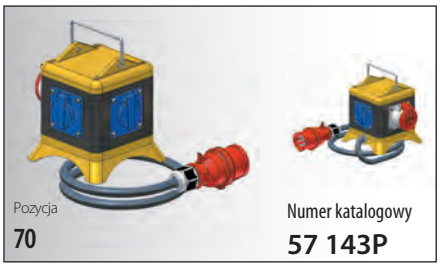

Pozycja **70** | Numer katalogowy **57 143P**

Gniazda jednofazowe z bolcem ochronnym	Gniazda CEE	Zabezpieczenia	Wprowadzenie przewodu
16 A, 230 V 3	1 x 16A, 400V, 5p		1 x wtyczka (16A.400V, 5p) 2 m H07RN-F5G2,5

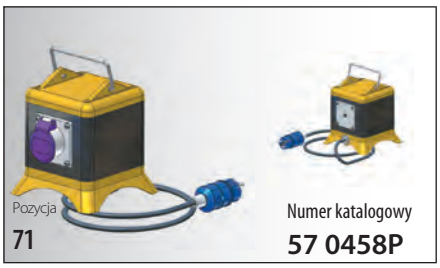

Pozycja **71** | Numer katalogowy **57 0458P**

Gniazda jednofazowe z bolcem ochronnym	Gniazda CEE	Zabezpieczenia	Wprowadzenie przewodu
16 A, 230 V	1 x 16A, 24V, 2p	1 x transformator bezp. 120VA 230/24V 1x zabezpieczenie 0,5A (po stronie pierwotnej)	1 x wtyczka jednofazowa 230 V 2 m H07RN-F3G2,5

inne konfiguracje dostępne na stronie www.bals.com; www.bals.pl lub na zamówienie

ROZDZIELNICA PRZENOŚNA GUMOWA

gotowa do instalacji, stopień ochrony IP 44
obudowa z gumy utwardzanej wysokiej jakości

Gniazda jednofazowe z bolcem ochronnym	Gniazda CEE	Zabezpieczenia	Wprowadzenie przewodu



Rozdzielnica przenośna
obudowa
250 x 210 mm

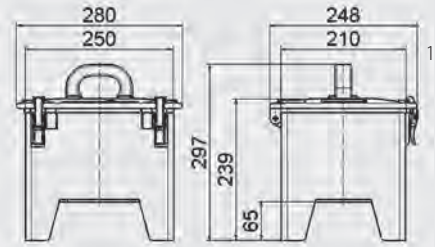

13MB043



Pozycja **72**

Numer katalogowy **52 4465P**

Gniazda jednofazowe z bolcem ochronnym	Gniazda CEE	Zabezpieczenia	Wprowadzenie przewodu
16 A, 230 V			
2	2 x 16A, 400V, 5p 2 x 32A, 400V, 5p	1 x FI 40/0,03A, 4p 1 x B 16A, 1p 2 x C 16A, 3p	1 x wtyczka (32A.400V, 5p) 2 m H07RN-F5G6



Pozycja **73**

Numer katalogowy **52 2149P**

Gniazda jednofazowe z bolcem ochronnym	Gniazda CEE	Zabezpieczenia	Wprowadzenie przewodu
16 A, 230 V			
3	2 x 16A, 400V, 5p 1 x 32A, 400V, 5p	1 x FI 40/0,03A, 4p 3 x B16, 1p 1 x C16, 3p	1 x wtyczka (32A.400V, 5p) 3 m H07RN-F5G4



Pozycja **74**

Numer katalogowy **52 2148P**

Gniazda jednofazowe z bolcem ochronnym	Gniazda CEE	Zabezpieczenia	Wprowadzenie przewodu
16 A, 230 V			
4	1 x 16A, 400V, 5p 1 x 32A, 400V, 5p	1 x FI 40/0,03A, 4p 2 x D01, 1p 1 x D01, 3p	1 x wtyczka (32A.400V, 5p) 3 m H07RN-F5G4



Pozycja **75**

Numer katalogowy **52 4275P**

Gniazda jednofazowe z bolcem ochronnym	Gniazda CEE	Zabezpieczenia	Wprowadzenie przewodu
16 A, 230 V			
5	1 x 16A, 400V, 5p 1 x 32A, 400V, 5p	1 x FI 40/0,03A, 4p 5 x B 16A, 1p 1 x C 16A, 3p	1 x wtyczka odbiornikowa (32A.400V, 5p)



Pozycja **76**

Numer katalogowy **52 3975P**

Gniazda jednofazowe z bolcem ochronnym	Gniazda CEE	Zabezpieczenia	Wprowadzenie przewodu
16 A, 230 V			
6	1 x 32A, 400V, 5p	1 x FI 40/0,03A, 4p 6 x B 16A, 1p	1 x wtyczka odbiornikowa (32A.400V, 5p)



Pozycja **77**

Numer katalogowy **52 2372P**

Gniazda jednofazowe z bolcem ochronnym	Gniazda CEE	Zabezpieczenia	Wprowadzenie przewodu
16 A, 230 V			
8		1 x FI 40/0,03A, 4p	1 x wtyczka odbiornikowa (16A.400V, 5p)

inne konfiguracje dostępne na stronie www.bals.com; www.bals.pl lub na zamówienie

ROZDZIELNICA PRZENOŚNA GUMOWA

gotowa do instalacji, stopień ochrony IP 44/IP 67
obudowa z gumy utwardzanej wysokiej jakości

Gniazda jednofazowe z bolcem ochronnym	Gniazda CEE	Zabezpieczenia	Wprowadzenie przewodu



Rozdzielnica przenośna
obudowa
320 x 245 mm

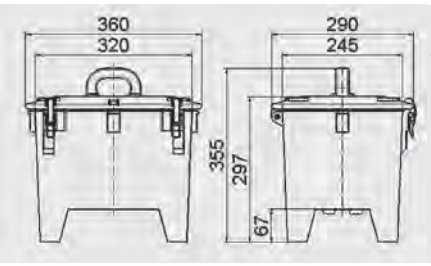

13MB036



Pozycja **78**

Numer katalogowy **52 1824P**

Gniazda jednofazowe z bolcem ochronnym	Gniazda CEE	Zabezpieczenia	Wprowadzenie przewodu
16 A, 230 V			
2*	2 x 16A, 400V, 5p* 2 x 32A, 400V, 5p* 2 x 63A, 400V, 5p*	1 x FI 25/0,03A, 2p 1 x FI 63/0,03A, 4p 2 x B 16A, 1p 2 x C 16A, 3p 2 x C 32A, 3p	1 x wtyczka (63A, 400V, 5p) 2 m H07RN-F5G10



Pozycja **79**

Numer katalogowy **52 1829P**

Gniazda jednofazowe z bolcem ochronnym	Gniazda CEE	Zabezpieczenia	Wprowadzenie przewodu
16 A, 230 V			
4	2 x 16A, 400V, 5p 2 x 32A, 400V, 5p	1 x FI 63/0,03A, 4p 4 x B 16A, 1p 2 x C 16A, 3p 2 x C 32A, 3p	1 x wtyczka (63A, 400V, 5p) 2 m H07RN-F5G10



Pozycja **80**

Numer katalogowy **52 4448P**

Gniazda jednofazowe z bolcem ochronnym	Gniazda CEE	Zabezpieczenia	Wprowadzenie przewodu
16 A, 230 V			
4	1 x 16A, 400V, 5p 1 x 32A, 400V, 5p 1 x 63A, 400V, 5p	1 x FI 63/0,03A, 4p 2 x B 16A, 1p 1 x C 16A, 3p 1 x C 32A, 3p	1 x wtyczka odbiornikowa (63A, 400V, 5p)



Pozycja **81**

Numer katalogowy **52 4446P**

Gniazda jednofazowe z bolcem ochronnym	Gniazda CEE	Zabezpieczenia	Wprowadzenie przewodu
16 A, 230 V			
4	1 x 16A, 400V, 5p 1 x 32A, 400V, 5p 1 x 63A, 400V, 5p	1 x FI 63/0,03A, 4p 2 x D01, 1p 1 x D01, 3p 1 x D02, 3p	1 x wtyczka (63A, 400V, 5p) 2 m H07RN-F5G16



Pozycja **82**

Numer katalogowy **52 4481P**

Gniazda jednofazowe z bolcem ochronnym	Gniazda CEE	Zabezpieczenia	Wprowadzenie przewodu
16 A, 230 V			
6	1 x 16A, 400V, 5p 1 x 32A, 400V, 5p 1 x 63A, 400V, 5p (nie łączone przez FI)	1 x FI 63/0,03A, 4p 6 x B 16A, 1p 1 x C 16A, 3p 1 x C 32A, 3p	1 x wtyczka odbiornikowa (63A, 400V, 5p)



Pozycja **83**

Numer katalogowy **52 4483P**

Gniazda jednofazowe z bolcem ochronnym	Gniazda CEE	Zabezpieczenia	Wprowadzenie przewodu
16 A, 230 V			
8	2 x 16A, 400V, 5p 2 x 32A, 400V, 5p	2 x FI 63/0,03A, 4p 4 x B 16A, 1p 2 x C 16A, 3p 2 x C 32A, 3p	1 x wtyczka odbiornikowa (63A, 400V, 5p)

*gniazda IP67

inne konfiguracje dostępne na stronie www.bals.com; www.bals.pl lub na zamówienie

ROZDZIELNICA WISZĄCA Z TWORZYWA

gotowa do instalacji, stopień ochrony IP 44
obudowa z tworzywa wysokiej jakości

Gniazda jednofazowe z bolcem ochronnym	Gniazda CEE	Zabezpieczenia	Wprowadzenie przewodu



Rozdzielnica wisząca z tworzywa
obudowa
276 x 184 mm

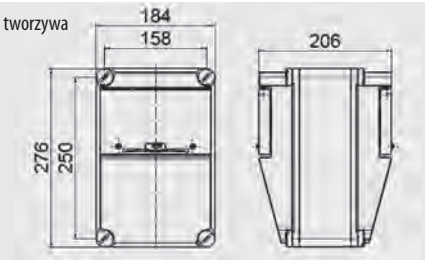

30MB146

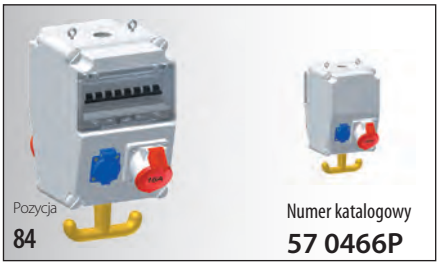

Pozycja **84**

Numer katalogowy **57 0466P**

Gniazda jednofazowe z bolcem ochronnym	Gniazda CEE	Zabezpieczenia	Wprowadzenie przewodu
16 A, 230 V			
2	1 x 16A, 400V, 5p 1 x 32A, 400V, 5p	2 x B 16A, 1p 1 x C 16A, 3p 1 x C 32A, 3p	1 x M32 z góry (dławik)

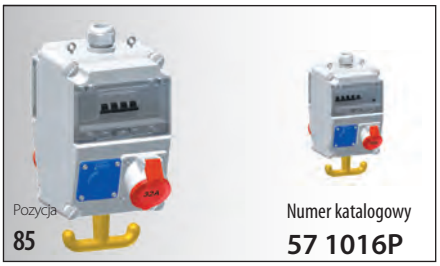

Pozycja **85**

Numer katalogowy **57 1016P**

Gniazda jednofazowe z bolcem ochronnym	Gniazda CEE	Zabezpieczenia	Wprowadzenie przewodu
16 A, 230 V			
2	1 x 16A, 400V, 5p 1 x 32A, 400V, 5p	1 x FI 40/0,03A, 4p 2 x B 16A, 1p 1 x C 16A, 3p 1 x C 32A, 3p	1 x M40 z góry (dławik)

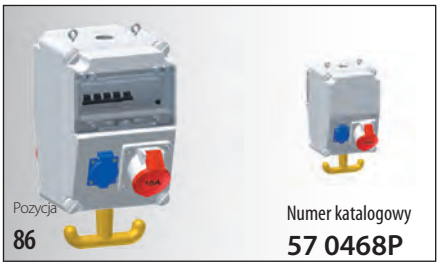

Pozycja **86**

Numer katalogowy **57 0468P**

Gniazda jednofazowe z bolcem ochronnym	Gniazda CEE	Zabezpieczenia	Wprowadzenie przewodu
16 A, 230 V			
2	1 x 16A, 400V, 5p 1 x 32A, 400V, 5p	1 x FI 40/0,03A, 4p 1 x B 16A, 1p 1 x C 16A, 3p	1 x M32 z góry (dławik)

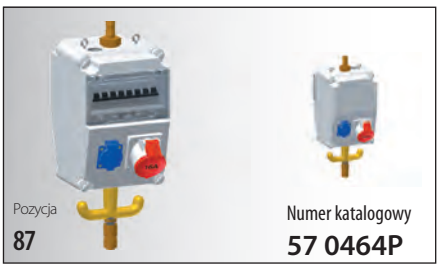

Pozycja **87**

Numer katalogowy **57 0464P**

Gniazda jednofazowe z bolcem ochronnym	Gniazda CEE	Zabezpieczenia	Wprowadzenie przewodu
16 A, 230 V			
2	2 x 16A, 400V, 5p	2 x B 16A, 1p 2 x C 16A, 3p	1 x M32 z góry (dławik) Złącze pneumatyczne: Wprowadzenie: Łącznik węża ø13mm Odejście: Szybkozłącze ½"

ROZDZIELNICA WISZĄCA UNI-BLOCK GUMOWA

gotowa do instalacji, stopień ochrony IP 44/IP 67
obudowa z gumy utwardzanej wysokiej jakości

Gniazda jednofazowe z bolcem ochronnym	Gniazda CEE	Zabezpieczenia	Wprowadzenie przewodu

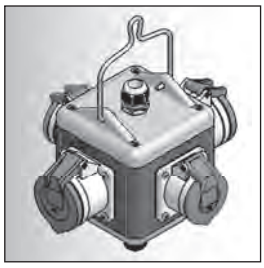

Uni - block
obudowa
140 x 140 mm

Podane na rysunku wymiary odnoszą się do wyposażenia w gniazda CEE 32A 5p.

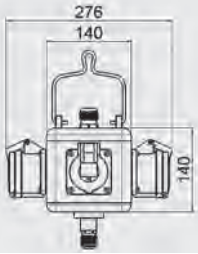

13MB045



Pozycja **88**



Numer katalogowy **57 141P**

Gniazda jednofazowe z bolcem ochronnym	Gniazda CEE	Zabezpieczenia	Wprowadzenie przewodu
16 A, 230 V			
1*	1 x 16A, 400V, 5p* 1 x 32A, 400V, 5p*	1 x B 16A, 1p 1 x C 16A, 3p	1 x M25



Pozycja **89**



Numer katalogowy **57 250P**

Gniazda jednofazowe z bolcem ochronnym	Gniazda CEE	Zabezpieczenia	Wprowadzenie przewodu
16 A, 230 V			
2	1 x 16A, 400V, 5p 1 x 32A, 400V, 5p		1 x M25 1 x M32 (2 obwody)



Pozycja **90**



Numer katalogowy **57 1437P**

Gniazda jednofazowe z bolcem ochronnym	Gniazda CEE	Zabezpieczenia	Wprowadzenie przewodu
16 A, 230 V			
2			3 x M20 2 x podwójne gniazdo RJ45



Pozycja **91**



Numer katalogowy **57 511**

Gniazda jednofazowe z bolcem ochronnym	Gniazda CEE	Zabezpieczenia	Wprowadzenie przewodu
16 A, 230 V			
2	2 x 16A, 400V, 5p		1 x M25 z góry (dławik) Złącze pneumatyczne: Wprowadzenie: Rura z gwintem ½" Odejście: Szybkozłącze ½"

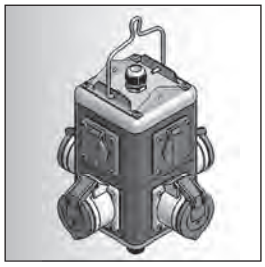

Uni - block
obudowa
244 x 140 mm

Podane na rysunku wymiary odnoszą się do wyposażenia w gniazda CEE 32A 5p.

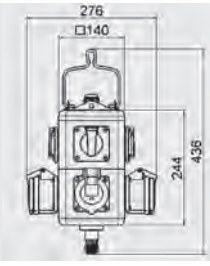

13MB081



Pozycja **83**



Numer katalogowy **57 1418P**

Gniazda jednofazowe z bolcem ochronnym	Gniazda CEE	Zabezpieczenia	Wprowadzenie przewodu
16 A, 230 V			
3	3 x 16A, 400V, 5p 1 x 32A, 400V, 5p	1 x B 16A, 1p 1 x C 16A, 3p	1 x M32 z góry (dławik) Złącze pneumatyczne: Wprowadzenie: Rura z gwintem ½" Odejście: Szybkozłącze ½"

*gniazda IP67

inne konfiguracje dostępne na stronie www.bals.com; www.bals.pl lub na zamówienie

ROZDZIELACZ KRZYŻOWY / EVE

gotowy do instalacji, stopień ochrony IP 44
obudowa z tworzywa wysokiej jakości

Gniazda jednofazowe z bolcem ochronnym | Gniazda CEE | Zabezpieczenia | Wprowadzenie przewodu

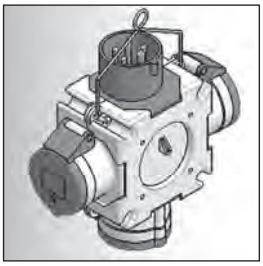

Rozdzielacz krzyżowy
obudowa
118 x118 mm

Podane na rysunku wymiary odnoszą się do wyposażenia w gniazda CEE 32A 5p.

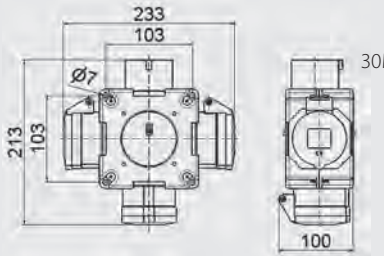

30MB061



Pozycja **93**

Rozdzielacz krzyżowy
obudowa
118 x118 mm

Numer katalogowy **54 657P**

Gniazda jednofazowe z bolcem ochronnym	Gniazda CEE	Zabezpieczenia	Wprowadzenie przewodu
16 A, 230 V 2	1 x 16A, 400V, 5p		1 x wtyczka (16A.400V, 5p) 1,5 m H07RN-F5G2,5



Pozycja **94**

Rozdzielacz krzyżowy
obudowa
118 x118 mm

Numer katalogowy **54 6**

Gniazda jednofazowe z bolcem ochronnym	Gniazda CEE	Zabezpieczenia	Wprowadzenie przewodu
16 A, 230 V	3 x 16A, 400V, 5p		1 x wtyczka odbiornikowa (16A.400V, 5p)



Pozycja **95**

Rozdzielacz krzyżowy
obudowa
118 x118 mm

Numer katalogowy **54 567**

Gniazda jednofazowe z bolcem ochronnym	Gniazda CEE	Zabezpieczenia	Wprowadzenie przewodu
16 A, 230 V	3 x 32A, 400V, 5p		1 x wtyczka odbiornikowa (32A.400V, 5p)

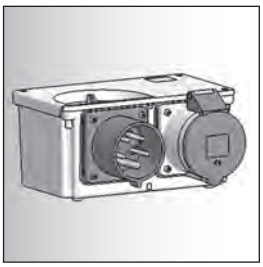

E-V-E
obudowa
211 x116 mm

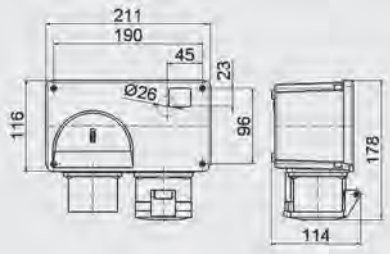

30MB173



Pozycja **96**

E-V-E
obudowa
211 x116 mm

Numer katalogowy **59 1**

Gniazda jednofazowe z bolcem ochronnym	Gniazda CEE	Zabezpieczenia	Wprowadzenie przewodu
16 A, 230 V	1 x 16A, 400V, 5p		1 x wtyczka odbiornikowa (16A.400V, 5p)



Pozycja **97**

E-V-E
obudowa
211 x116 mm

Numer katalogowy **59 2**

Gniazda jednofazowe z bolcem ochronnym	Gniazda CEE	Zabezpieczenia	Wprowadzenie przewodu
16 A, 230 V	1 x 32A, 400V, 5p		1 x wtyczka odbiornikowa (32A.400V, 5p)

inne konfiguracje dostępne na stronie www.bals.com; www.bals.pl lub na zamówienie

SŁUPKI ZASILAJĄCE WOLNOSTOJĄCE

gotowa do instalacji, stopień ochrony IP 44

	Gniazda jednofazowe z bolcem ochronnym	Gniazda CEE	Zabezpieczenia	Wprowadzenie przewodu



Słupek zasilający EAS
Obudowa z stali ocynkowanej, malowanej proszkowo

Kolor: antracyt

Inne wykonania i kolory dostępne na zamówienie

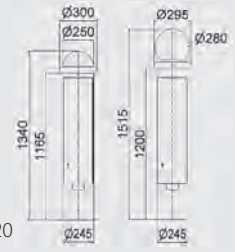

45MB020

Fundament do instalacji w podłożu



Numer katalogowy
58 372

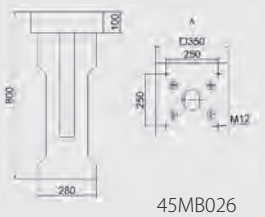

45MB026



Pozycja
98

Słupek zasilający EAS	Gniazda jednofazowe z bolcem ochronnym 16 A, 230 V	Gniazda CEE	Zabezpieczenia	Wprowadzenie przewodu
Numer katalogowy **56 884P**	1	2 x 16A, 400V, 5p 1 x 32A, 400V, 5p	1 x FI 63/0,03A, 4p 1 x B 16A, 1p 2 x C 16A, 3p 1 x C 32A, 3p	wprowadzenie z dołu wraz z uchwytami odciążającymi naprężenia przewodu



Pozycja
99

Słupek zasilający EAS	Gniazda jednofazowe z bolcem ochronnym 16 A, 230 V	Gniazda CEE	Zabezpieczenia	Wprowadzenie przewodu
Numer katalogowy **56 883P**	2	2 x 32A, 400V, 5p	1 x FI 63/0,03A, 4p 2 x B 16A, 1p 2 x C 32A, 3p	wprowadzenie z dołu wraz z uchwytami odciążającymi naprężenia przewodu



Pozycja
100

Słupek zasilający EAS	Gniazda jednofazowe z bolcem ochronnym 16 A, 230 V	Gniazda CEE	Zabezpieczenia	Wprowadzenie przewodu
Numer katalogowy **56 881P**	2	1 x 16A, 400V, 5p 1 x 32A, 400V, 5p	1 x FI 40/0,03A, 4p 2 x B 16A, 1p 1 x C 16A, 3p 1 x C 32A, 3p	wprowadzenie z dołu wraz z uchwytami odciążającymi naprężenia przewodu



Słupek zasilający EAS
Obudowa z stali ocynkowanej, malowanej proszkowo



45MB039

Fundament do instalacji w podłożu



Numer katalogowy
58 370

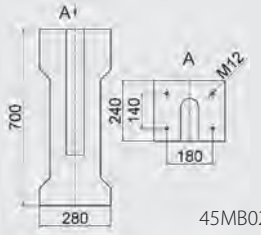

45MB024



Pozycja
101

Słupek zasilający EAS Kolor: antracyt	Gniazda jednofazowe z bolcem ochronnym 16 A, 230 V	Gniazda CEE	Zabezpieczenia	Wprowadzenie przewodu
Numer katalogowy **56 0486P**		6 x 16A, 230V, 3p 2 x 16A, 400V, 5p	1 x FI 40/0,03A, 4p dla gniazd 16A, 230V, 3p 1 x FI 40/0,03A, 4p dla gniazd 16A, 400V, 5p 6 x C 16A, 1p 2 x C 16A, 3p	wprowadzenie z dołu wraz z uchwytami odciążającymi naprężenia przewodu



Pozycja
102

Słupek zasilający EAS Kolor: Zielony RAL 6005	Gniazda jednofazowe z bolcem ochronnym 16 A, 230 V	Gniazda CEE	Zabezpieczenia	Wprowadzenie przewodu
Numer katalogowy **56 0496P**	4	1 x 16A, 400V, 5p 1 x 32A, 400V, 5p 1 x 63A, 400V, 5p	1 x FI 63/0,03A, 4p 4 x B 16A, 1p 1 x C 16A, 3p 1 x C 32A, 3p 1 x C 63A, 3p	wprowadzenie z dołu wraz z uchwytami odciążającymi naprężenia przewodu

inne konfiguracje dostępne na stronie www.bals.com; www.bals.pl lub na zamówienie



URZĄDZENIA KONTENEROWE

Bals-Polska
ELEKTROTECHNIKA Sp. z o.o.

URZĄDZENIA KONTENEROWE

gniazda naścienne, gniazda naścienne
z wyłącznikiem i blokadą, gniazda tablicowe,
wtyczki, wtyczki odbiornikowe, gniazda przenośne

Jakość, która przekonuje

ZAWARTOŚĆ

Gniazda naścienne
Strony 137



Gniazda tablicowe
Strony 137



Wtyczki
Strony 137



Wtyczki odbiornikowe
Strony 137



Gniazda przenośne
Strony 138



Gniazda naścienne
z wyłącznikiem
i blokadą
Strony 138



Wskaźnik kolejności faz
Strony 138



Preferowane obszary zastosowań:

Budownictwo

Kampingi



Przemysł

Budownictwo indywidualne

Rolnictwo



Żegluga

URZĄDZENIA KONTENEROWE

Napięcie znamionowe kontenerów 400-440V
Położenie bieguna ochronnego 3h
PN-IEC 60309, EN 60309, VDE 0623

	Liczba biegunów 4 (3P+E) Prąd [A]	Bieguny	400V bis 440V 3h	Sztuk	g Szt.
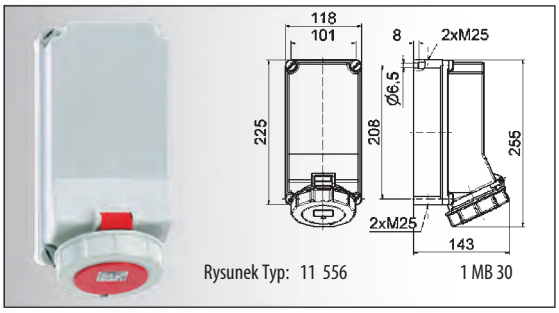 Rysunek Typ: 11 556 1 MB 30	**Gniazdo naścienne TE** • Zaciski śrubowe • Wysokotermostabilny wkład • Niklowane styki • Stopień ochrony IP 67	32	4	11 556	1	845
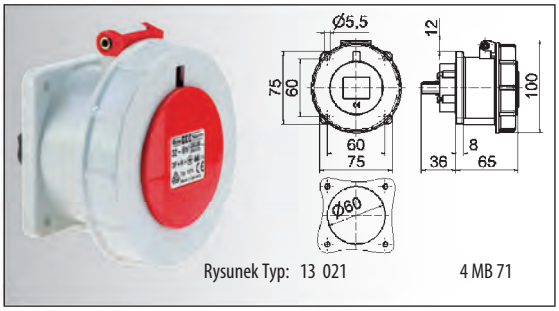 Rysunek Typ: 13 021 4 MB 71	**Gniazdo tablicowe TE** • Zaciski śrubowe • Wysokotermostabilny wkład • Niklowane styki • Stopień ochrony IP 67	32	4	13 021	10	270
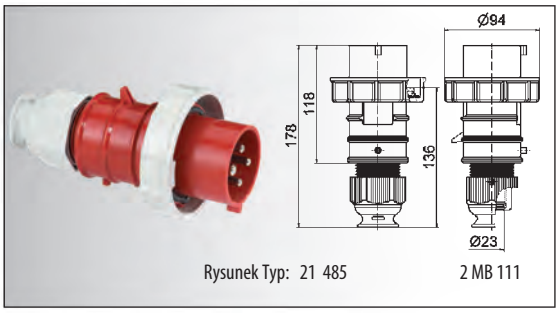 Rysunek Typ: 21 485 2 MB 111	**Wtyczka TE z Multi-Grip** • Zaciski śrubowe • Wysokotermostabilny wkład • Niklowane styki • Specjalny dławik z odciążeniem naprężenia • Stopień ochrony IP 67 Akcesoria: Osłona wtyczki patrz str. 211	32	4	21 485	10	320
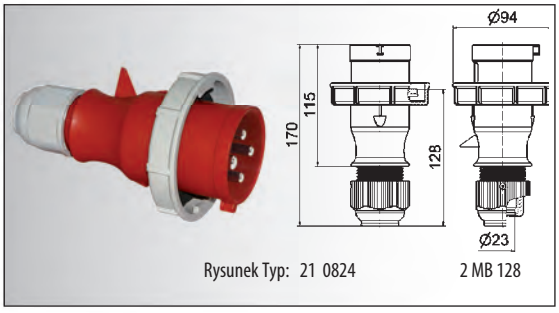 Rysunek Typ: 21 0824 2 MB 128	**Wtyczka z Multi-Grip** • Zaciski śrubowe • Jednoczęściowa obudowa • Niklowane styki • Specjalny dławik z odciążeniem naprężenia • Stopień ochrony IP 67 Akcesoria: Osłona wtyczki patrz str. 211	32	4	21 0824	10	255
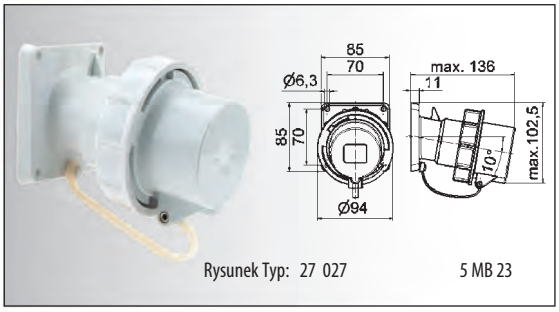 Rysunek Typ: 27 027 5 MB 23	**Wtyczka odbiornikowa TE** • Zaciski śrubowe • Osłona wtyczki • Wysokotermostabilny wkład • Niklowane styki • Stopień ochrony IP 67 Akcesoria: Osłona wtyczki patrz str. 211	32	4	27 027	10	330

URZĄDZENIA KONTENEROWE

Napięcie znamionowe kontenerów 400-440V
Położenie bieguna ochronnego 3h
PN-IEC 60309, EN 60309, VDE 0623

	Liczba biegunów: Prąd [A]	Bieguny (4 / 3P+E)	400V bis 440V 3h	Sztuk	g Szt.
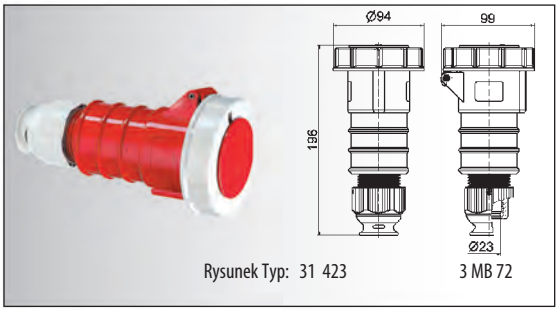 Rysunek Typ: 31 423 — 3 MB 72	**Gniazdo przenośne TE z Multi-Grip** • Zaciski śrubowe • Wysokotermostabilny wkład • Niklowane styki • Specjalny dławik z odciążeniem naprężenia • Stopień ochrony IP 67	32	4	31 423	10	390
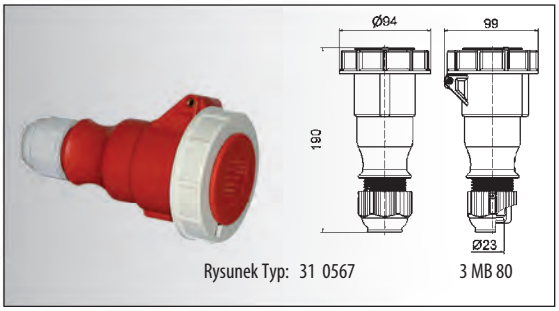 Rysunek Typ: 31 0567 — 3 MB 80	**Gniazdo przenośne z Multi-Grip** • Zaciski śrubowe • Jednoczęściowa obudowa • Niklowane styki • Specjalny dławik z odciążeniem naprężenia • Stopień ochrony IP 67	32	4	31 0567	10	334
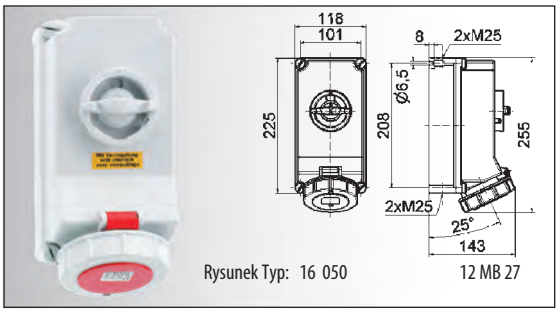 Rysunek Typ: 16 050 — 12 MB 27	**Gniazdo naścienne TE** • Wyłącznik 0-1 • Podwójna blokada mechaniczna • Możliwość zamknięcia w pozycji 0 • Wysokotermostabilny wkład • Niklowane styki • Stopień ochrony IP 67	32	4	16 050	1	1340
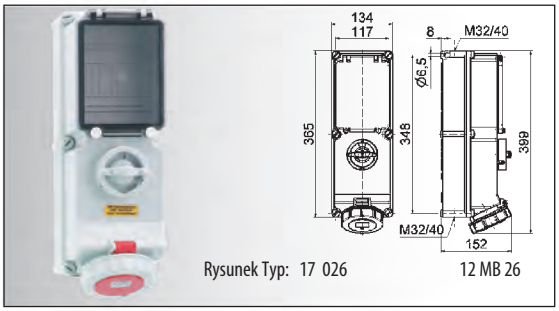 Rysunek Typ: 17 026 — 12 MB 26	**Gniazdo naścienne TE** • Wyłącznik 0-1 • Podwójna blokada mechaniczna • Szyna DIN (6 modułów) • Pokrywa rewizyjna z zawiasami • Możliwość zamknięcia w pozycji 0 • Wysokotermostabilny wkład • Niklowane styki • Stopień ochrony IP 67	32	4	17 026	1	2550
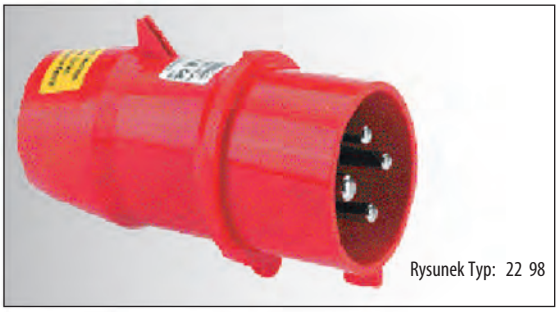 Rysunek Typ: 22 98	**Wskaźnik kolejności faz** • Kontrola kolejności faz • Niklowane styki • Stopień ochrony IP 44	32	4	22 98	10	265



URZĄDZENIA DO ZASTOSOWAŃ W AGRESYWNYM ŚRODOWISKU

URZĄDZENIA DO ZASTOSOWAŃ W AGRESYWNYM ŚRODOWISKU

gniazda naścienne, gniazda tablicowe, wyczki, wtyczki odbiornikowe, gniazda przenośne, gniazda naścienne z wyłącznikiem i blokadą, gniazda naścienne zabezpieczone z wyłącznikiem i blokadą

Jakość, która przekonuje

Preferowane obszary zastosowań:


Budownictwo

Kampingi


Przemysł

Budownictwo indywidualne


Rolnictwo


Żegluga

ZAWARTOŚĆ

Gniazda naścienne
Strony 141-142


Gniazda tablicowe
Strony 143-144


Wtyczki
Strony 145


Wtyczki odbiornikowe
Strony 146


Gniazda przenośne
Strony 147


Gniazda naścienne
z wyłącznikiem i blokadą
Strony 148-149


Gniazda naścienne
zabezpieczone
z wyłącznikiem i blokadą
Strony 150-152


GNIAZDA NAŚCIENNE

Przeznaczone zwłaszcza do stosowania w trudnych warunkach, w szczególności odporne na agresywne warunki atmosferyczne PN-IEC 60309, EN 60309, VDE 0623, stopień ochrony IP 44

		Liczba biegunów 2P+E	3P+E	3P+N+E	230V 50-60 Hz	400V 50-60 Hz	500V 50-60 Hz	Sztuk	g Szt.
		Prąd [A]	Bieguny		3pol 4pol 5pol 6h 9h 9h	3pol 4pol 5pol 9h 6h 6h	3pol 4pol 5pol 7h 7h 7h		
 Rysunek Typ: 11 990	**Gniazdo naścienne Quick-Connect TE** • Zaciski bezśrubowe • Kontakty Kontex • Przelotowe • Wysokotermostabilny wkład • Niklowane styki • Zewnętrzne elementy metalowe ze stali nierdzewnej • Stopień ochrony IP 44 Akcesoria: zaciski okablowania przelotowego Str. 211	16	4		11 538	**11 485**	11 968	10	320
		16	5		11 972	**11 487**	11 973	10	340
		32	3		**11 977**	**11 978**	11 979	10	390
		32	4		11 983	**11 984**	11 985	10	410
		32	5		11 989	**11 990**	11 991	10	425
 Rysunek Typ: 11 799	**Gniazdo naścienne TE** • Zaciski śrubowe • Wysokotermostabilny wkład • Kontakty Kontex-Plus i zaciski klatkowe • Niklowane styki • Zewnętrzne elementy metalowe ze stali nierdzewnej • Stopień ochrony IP 44	63	3		**11 796**			5	825
		63	4			**11 797**	11 798	5	885
		63	5			**11 799**		5	930
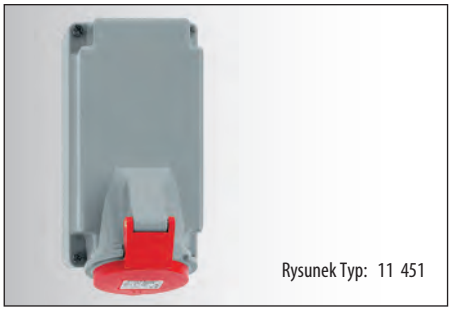 Rysunek Typ: 11 451	**Gniazdo naścienne Quick-Connect TE** • Zaciski bezśrubowe • Kontakty Kontex • Przelotowe • Wysokotermostabilny wkład • Niklowane styki • Zewnętrzne elementy metalowe ze stali nierdzewnej • Stopień ochrony IP 44	16	3		**11 448**			1	380
		16	4		11 995	**11 449**	11 0018	1	400
		16	5			**11 451**		1	430
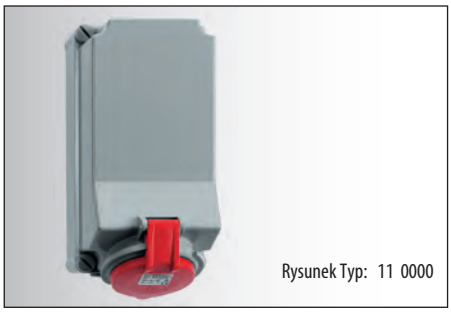 Rysunek Typ: 11 0000	**Gniazdo naścienne Quick-Connect TE** • Zaciski bezśrubowe • Kontakty Kontex • Przelotowe • Wysokotermostabilny wkład • Niklowane styki • Zewnętrzne elementy metalowe ze stali nierdzewnej • Stopień ochrony IP 44	16	5			**11 0098**		1	680
		32	3		**11 997**			1	760
		32	4		**11 998**	**11 999**	11 0019	1	780
		32	5			**11 0000**		1	830
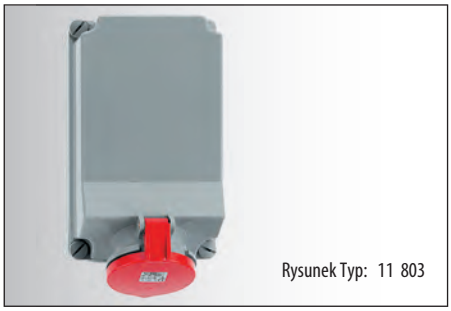 Rysunek Typ: 11 803	**Gniazdo naścienne TE** • Zaciski śrubowe • Przelotowe • Wysokotermostabilny wkład • Kontakty Kontex-Plus i zaciski klatkowe • Niklowane styki • Zewnętrzne elementy metalowe ze stali nierdzewnej • Stopień ochrony IP 44	63	3		**11 800**			1	1700
		63	4			**11 801**	11 802	1	1730
		63	5			**11 803**		1	1770

przy gniazdach naściennych 63A i 125A z stykiem pomocniczym (pilot) proszę dodać „P" do numeru katalogowego
dalsze informacje na stronie www.bals.com; www.bals.pl · Inne wartości napięć i częstotliwości dostępne na zamówienie

GNIAZDA NAŚCIENNE

Przeznaczone zwłaszcza do stosowania w trudnych warunkach, w szczególności odporne na agresywne warunki atmosferyczne PN-IEC 60309, EN 60309, VDE 0623, stopień ochrony IP 67

		Liczba biegunów 2P+E	3P+E	3P+N+E	230V 50-60 Hz	400V 50-60 Hz	500V 50-60 Hz		
		Prąd [A]	Bieguny		3pol 6h	4pol 9h	5pol 9h	3pol 9h	4pol 6h	5pol 6h	3pol 7h	4pol 7h	5pol 7h	Sztuk	g Szt.
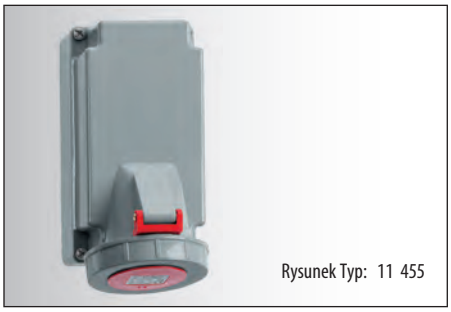 Rysunek Typ: 11 455	**Gniazdo naścienne Quick-Connect TE** • Zaciski bezśrubowe • Kontakty Kontex • Przelotowe • Wysokotermostabilny wkład • Niklowane styki • Zewnętrzne elementy metalowe ze stali nierdzewnej • Stopień ochrony IP 67	16	3		**11 452**			11 0387			11 0388			1	410
		16	4		11 790			**11 453**			11 0020			1	430
		16	5					**11 455**						1	460
 Rysunek Typ: 11 0017	**Gniazdo naścienne Quick-Connect TE** • Zaciski bezśrubowe • Kontakty Kontex • Przelotowe • Wysokotermostabilny wkład • Niklowane styki • Zewnętrzne elementy metalowe ze stali nierdzewnej • Stopień ochrony IP 67	32	3		**11 0014**									1	780
		32	4					**11 0015**			11 0016			1	800
		32	5					**11 0017**						1	850
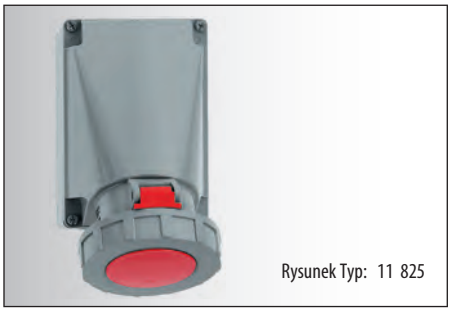 Rysunek Typ: 11 825	**Gniazdo naścienne TE** • Zaciski śrubowe • Wysokotermostabilny wkład • Kontakty Kontex-Plus i zaciski klatkowe • Niklowane styki • Zewnętrzne elementy metalowe ze stali nierdzewnej • Stopień ochrony IP 67 Wymiary na stronie 21/4 (1 MB 3)	63	3		**11 822**									5	1050
		63	4					**11 823**			11 824			5	1100
		63	5					**11 825**						5	1180
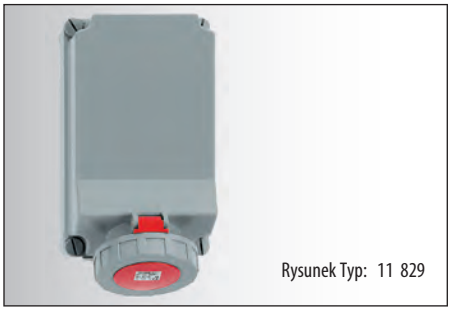 Rysunek Typ: 11 829	**Gniazdo naścienne TE** • Zaciski śrubowe • Wysokotermostabilny wkład • Kontakty Kontex-Plus i zaciski klatkowe • Niklowane styki • Zewnętrzne elementy metalowe ze stali nierdzewnej • Stopień ochrony IP 67	63	3		**11 826**									1	1720
		63	4					**11 827**			11 828			1	1750
		63	5					**11 829**						1	1800
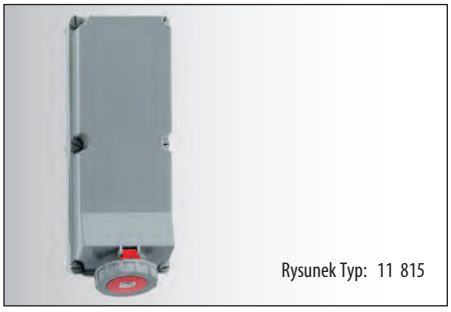 Rysunek Typ: 11 815	**Gniazdo naścienne TE** • Zaciski śrubowe • Wysokotermostabilny wkład • Kontakty Kontex-Plus i zaciski klatkowe • Niklowane styki • Zewnętrzne elementy metalowe ze stali nierdzewnej • Stopień ochrony IP 67	125	3		**11 812**									2	5300
		125	4					**11 813**			11 814			2	5350
		125	5					**11 815**						2	5500

przy gniazdach 63A i 125A ze stykiem pomocniczym (pilot) proszę dodać „P" do numeru katalogowego
dalsze informacje na stronie www.bals.com; www.bals.pl · Inne wartości napięć i częstotliwości dostępne na zamówienie

GNIAZDA TABLICOWE

Przeznaczone zwłaszcza do stosowania w trudnych warunkach, w szczególności odporne na agresywne warunki atmosferyczne PN-IEC 60309, EN 60309, VDE 0623, Stopień ochrony IP 44

		Liczba biegunów 2P+E	3P+E	3P+N+E	230V 50-60 Hz 3pol 6h	4pol 9h	5pol 9h	400V 50-60 Hz 3pol 9h	4pol 6h	5pol 6h	500V 50-60 Hz 3pol 7h	4pol 7h	5pol 7h	Sztuk	g Szt.
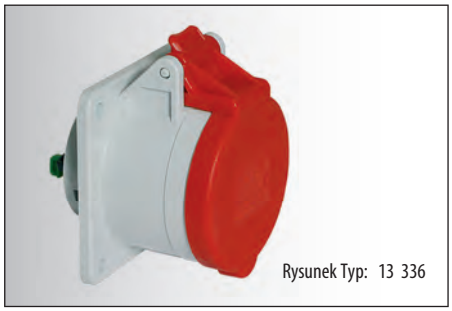 Rysunek Typ: 13 336	**Gniazdo naścienne Quick-Connect TE** • Zaciski bezśrubowe • Kontakty Kontex • Kołnierz 75 x 75 mm • Proste • Wysokotermostabilny wkład • Niklowane styki • Zewnętrzne elementy metalowe ze stali nierdzewnej • Stopień ochrony IP 44	Prąd [A] 16	3		**13 144**									10	140
		16	4		13 476			**13 334**			13 771			10	150
		16	5					**13 336**			13 0111			10	170
		32	3		**13 773**									10	215
		32	4		13 774			**13 775**			13 776			10	230
		32	5					**13 777**						10	260
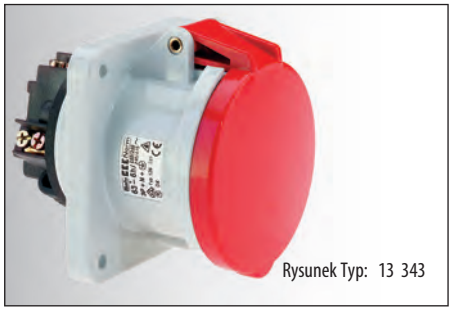 Rysunek Typ: 13 343	**Gniazdo tablicowe TE** • Zaciski śrubowe • Kołnierz 107 x 100 mm • Proste • Wysokotermostabilny wkład • Kontakty Kontex-Plus i zaciski klatkowe • Niklowane styki • Zewnętrzne elementy metalowe ze stali nierdzewnej • Stopień ochrony IP 44 Wymiary na stronie 31/2 (4 MB 8)	63	3		**13 341**									5	495
		63	4					**13 342**			13 344			5	555
		63	5					**13 343**						5	600
 Rysunek Typ: 12 884	**Gniazdo tablicowe Quick-Connect TE** • Zaciski bezśrubowe • Kontakty Kontex • Kołnierz 74 x 62 mm przy 16A 3p, 100 x 92 mm przy pozostałych • Nachylenie 20° • Wysokotermostabilny wkład • Niklowane styki • Zewnętrzne elementy metalowe ze stali nierdzewnej • Stopień ochrony IP 44	16	3		**12 398**									10	120
		16	4		12 876			**12 877**			12 878			10	175
		16	5					**12 401**						10	195
		32	3		**12 880**									10	230
		32	4					**12 882**			12 883			10	250
		32	5					**12 884**						10	265
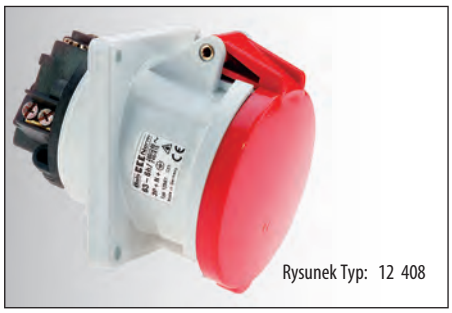 Rysunek Typ: 12 408	**Gniazdo tablicowe TE** • Zaciski śrubowe • Kołnierz 114 x 114 mm • Nachylenie 15° • Wysokotermostabilny wkład • Kontakty Kontex-Plus i zaciski klatkowe • Niklowane styki • Zewnętrzne elementy metalowe ze stali nierdzewnej • Stopień ochrony IP44 Wymiary na stronie 31/4 (4 MB 10)	63	3		**12 405**									5	510
		63	4					**12 406**			12 407			5	570
		63	5					**12 408**						5	615

przy gniazdach 63A i 125A ze stykiem pomocniczym (pilot) proszę dodać „P" do numeru katalogowego
dalsze informacje na stronie www.bals.com; www.bals.pl · Inne wartości napięć i częstotliwości dostępne na zamówienie

GNIAZDA TABLICOWE

Przeznaczone zwłaszcza do stosowania w trudnych warunkach, w szczególności odporne na agresywne warunki atmosferyczne PN-IEC 60309, EN 60309, VDE 0623, stopień ochrony IP 67

		Liczba biegunów 2P+E / 3P+E / 3P+N+E	Prąd [A]	Bieguny	230V 50-60 Hz 3pol 6h	230V 50-60 Hz 4pol 9h	230V 50-60 Hz 5pol 9h	400V 50-60 Hz 3pol 9h	400V 50-60 Hz 4pol 6h	400V 50-60 Hz 5pol 6h	500V 50-60 Hz 3pol 7h	500V 50-60 Hz 4pol 7h	500V 50-60 Hz 5pol 7h	Sztuk	g Szt.
 Rysunek Typ: 13 816	**Gniazdo tablicowe Quick-Connect TE** • Zaciski bezśrubowe • Kontakty Kontex • Kołnierz 75 x 75 mm • Proste • Wysokotermostabilny wkład • Niklowane styki • Zewnętrzne elementy metalowe ze stali nierdzewnej • Stopień ochrony IP 67		16	3	**13 156**									10	175
			16	4		13 083		**13 157**			13 810			10	190
			16	5				**13 159**						10	210
			32	3	**13 812**									10	280
			32	4		13 813		**13 814**			13 815			10	300
			32	5				**13 816**						10	350
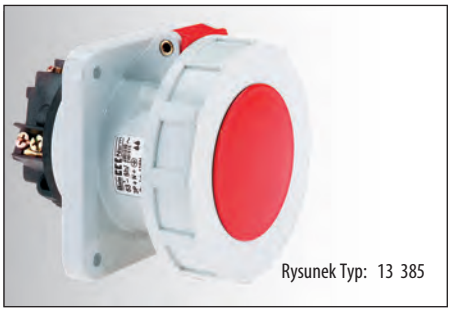 Rysunek Typ: 13 385	**Gniazdo tablicowe TE** • Zaciski śrubowe • Kołnierz 107 x 100 mm • Proste • Wysokotermostabilny wkład • Kontakty Kontex-Plus i zaciski klatkowe • Niklowane styki • Zewnętrzne elementy metalowe ze stali nierdzewnej • Stopień ochrony IP 67 Wymiary na stronie 37/2 (4 MB 50)		63	3	**13 382**									5	535
			63	4				**13 383**			13 384			5	595
			63	5				**13 385**						5	640
 Rysunek Typ: 12 928	**Gniazdo tablicowe Quick-Connect TE** • Zaciski bezśrubowe • Kontakty Kontex • Kołnierz 74 x 62 mm przy 16A 3p, 100 x 92 mm przy pozostałych • Nachylenie 20° • Wysokotermostabilny wkład • Niklowane styki • Zewnętrzne elementy metalowe ze stali nierdzewnej • Stopień ochrony IP 67		16	3	**12 205**									10	160
			16	4		12 919		**12 920**			12 921			10	220
			16	5		12 0161		**12 922**			12 0159			10	250
			32	3	**12 924**									10	315
			32	4		12 925		**12 926**			12 927			10	330
			32	5		12 0162		**12 928**			12 0158			10	320
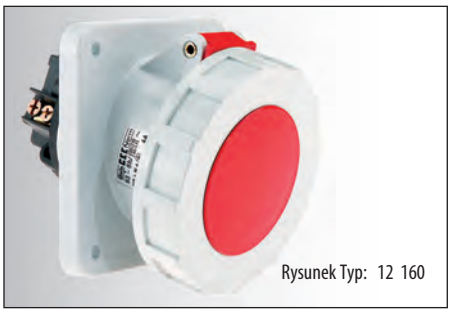 Rysunek Typ: 12 160	**Gniazdo tablicowe TE** • Zaciski śrubowe • Kołnierz 114 x 114 mm • Nachylenie 15° • Wysokotermostabilny wkład • Kontakty Kontex-Plus i zaciski klatkowe • Niklowane styki • Zewnętrzne elementy metalowe ze stali nierdzewnej • Stopień ochrony IP 67 Wymiary na stronie 39/2 (4 MB 9)		63	3	**12 409**									5	560
			63	4				**12 410**			12 156			5	620
			63	5				**12 160**						5	665
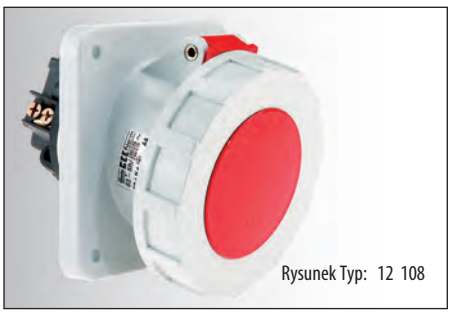 Rysunek Typ: 12 108	**Gniazdo tablicowe TE** • Zaciski śrubowe • Kołnierz 114 x 114 mm • Nachylenie 15° • Wysokotermostabilny wkład • Kontakty Kontex-Plus i zaciski klatkowe • Niklowane styki • Zewnętrzne elementy metalowe ze stali nierdzewnej • Stopień ochrony IP 67 Wymiary na stronie 39/5 (4 MB 9)		125	3	**12 100**			12 101						5	905
			125	4		12 103		**12 104**			12 105			5	965
			125	5		12 107		**12 108**			12 133			5	1070

przy gniazdach naściennych 63A i 125A z stykiem pomocniczym (pilot) proszę dodać „P" do numeru katalogowego
dalsze informacje na stronie www.bals.com; www.bals.pl · Inne wartości napięć i częstotliwości dostępne na zamówienie

WTYCZKI

Przeznaczone zwłaszcza do stosowania w trudnych warunkach, w szczególności odporne na agresywne warunki atmosferyczne
PN-IEC 60309, EN 60309, VDE 0623, Stopień ochrony IP 44, IP 67

		Liczba biegunów 2P+E	3P+E	3P+N+E	230V 50-60 Hz	400V 50-60 Hz	500V 50-60 Hz		
		Prąd [A]	Bieguny		3pol 4pol 5pol 6h 9h 9h	3pol 4pol 5pol 9h 6h 6h	3pol 4pol 5pol 7h 7h 7h	Sztuk	g Szt.
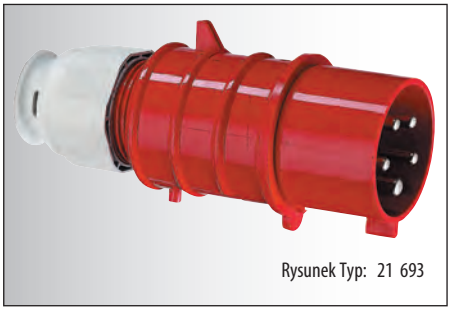 Rysunek Typ: 21 693	**Wtyczka TE-Plus z Multi-Grip** • Zaciski bezśrubowe • Wysokotermostabilny wkład • Niklowane styki • Specjalny dławik z odciążeniem naprężenia • Stopień ochrony IP 44 Wymiary na stronie 43/3 (2 MB 93)	16	3		**21 686**	21 843	21 0169	10	150
		16	4		21 839	**21 687**	21 688	10	170
		16	5		21 840	**21 689**	21 0178	10	195
		32	3		**21 690**	21 844	21 0184	10	265
		32	4		21 841	**21 691**	21 692	10	280
		32	5		21 842	**21 693**	21 623	10	330
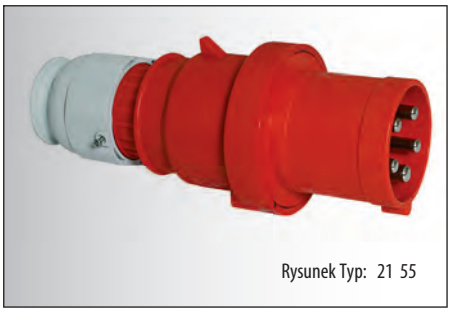 Rysunek Typ: 21 55	**Wtyczka TE z Multi-Grip** • Zaciski śrubowe - klatkowe • Wysokotermostabilny wkład • Niklowane styki • Specjalny dławik z odciążeniem naprężenia • Stopień ochrony IP 44 Wymiary na stronie 43/4 (2 MB 158)	63	3		**21 04**	21 025	21 0030	5	610
		63	4		21 50	**21 51**	21 52	5	680
		63	5		21 54	**21 55**	21 167	5	735
	Nakrętka dławika z dodatkowym odciążeniem przewodu – patrz str. 211								
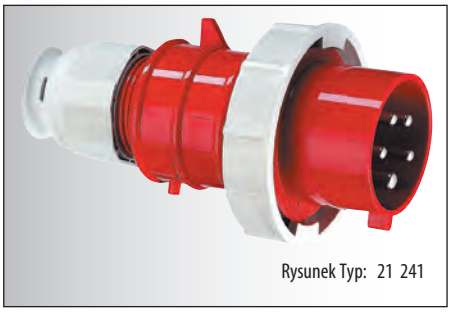 Rysunek Typ: 21 241	**Wtyczka TE-Plus z Multi-Grip** • Zaciski bezśrubowe • Wysokotermostabilny wkład • Niklowane styki • Specjalny dławik z odciążeniem naprężenia • Stopień ochrony IP 67 Wymiary na stronie 45/2 (2 MB 94)	16	3		**21 238**	21 402	21 487	10	175
		16	4		21 250	**21 349**	21 350	10	200
		16	5		21 407	**21 239**	21 754	10	235
		32	3		**21 240**	21 409	21 486	10	310
		32	4		21 251	**21 351**	21 352	10	335
		32	5		21 414	**21 241**	21 282	10	385
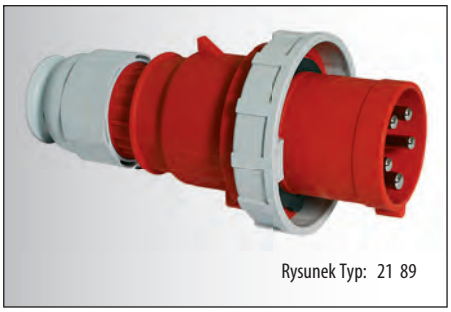 Rysunek Typ: 21 89	**Wtyczka TE z Multi-Grip** • Zaciski śrubowe - klatkowe • Wysokotermostabilny wkład • Niklowane styki • Specjalny dławik z odciążeniem naprężenia • Stopień ochrony IP 67 Wymiary na stronie 45/3 (2 MB 159)	63	3		**21 81**	21 82	21 330	5	685
		63	4		21 84	**21 85**	21 86	5	740
		63	5		21 88	**21 89**	21 060	5	800
	Nakrętka dławika z dodatkowym odciążeniem przewodu – patrz str. 211								
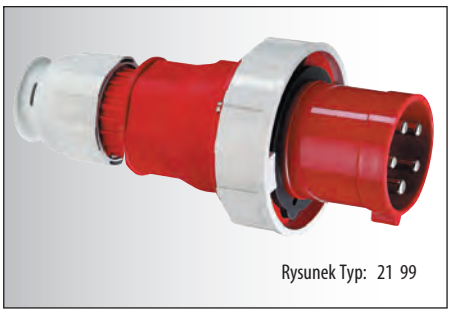 Rysunek Typ: 21 99	**Wtyczka TE z Multi-Grip** • Zaciski śrubowe - klatkowe • Wysokotermostabilny wkład • Niklowane styki • Specjalny dławik z odciążeniem naprężenia • Stopień ochrony IP 67 Wymiary na stronie 45/5 (2 MB 104)	125	3		**21 91**	21 92		5	1105
		125	4		21 94	**21 95**	21 96	5	1210
		125	5		21 98	**21 99**	21 555	5	1325
	Nakrętka dławika z dodatkowym odciążeniem przewodu – patrz str. 211								

WTYCZKI ODBIORNIKOWE

Przeznaczone zwłaszcza do stosowania w trudnych warunkach, w szczególności odporne na agresywne warunki atmosferyczne PN-IEC 60309, EN 60309, VDE 0623, stopień ochrony IP 44, IP 67

		Liczba biegunów		230V 50-60 Hz	400V 50-60 Hz	500V 50-60 Hz		
		2P+E 3P+E 3P+N+E		3pol 4pol 5pol	3pol 4pol 5pol	3pol 4pol 5pol	Sztuk	g
		Prąd [A]	Bieguny	6h 9h 9h	9h 6h 6h	7h 7h 7h	Szt.	
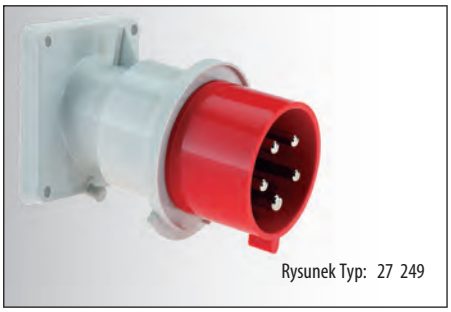 Rysunek Typ: 27 249	**Wtyczka odbiornikowa tablicowa Quick-Connect TE** • Zaciski bezśrubowe • Nachylenie 10° • Wysokotermostabilny wkład • Niklowane styki • Stopień ochrony IP 44	16	3	**27 121**	27 210		10	140
		16	4	27 207	**27 122**	27 212	10	215
		16	5	27 216	**27 124**	27 217	10	240
		32	3	**27 219**	27 220		10	275
		32	4	27 222	**27 223**	27 224	10	290
		32	5	27 248	**27 249**		10	315
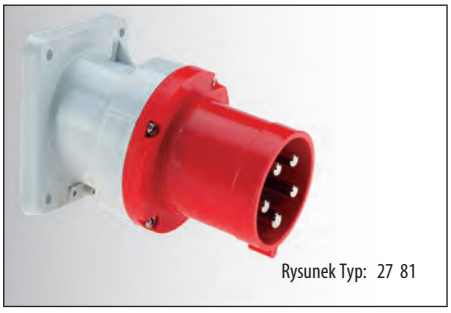 Rysunek Typ: 27 81	**Wtyczka odbiornikowa tablicowa TE** • Zaciski śrubowe - klatkowe • Nachylenie 10° • Wysokotermostabilny wkład • Niklowane styki • Stopień ochrony IP 44 Wymiary na stronie 55/2 (5 MB 21)	63	3	**27 71**	27 72		5	550
		63	4	27 74	**27 75**	27 76	5	620
		63	5	2780	**27 81**		5	675
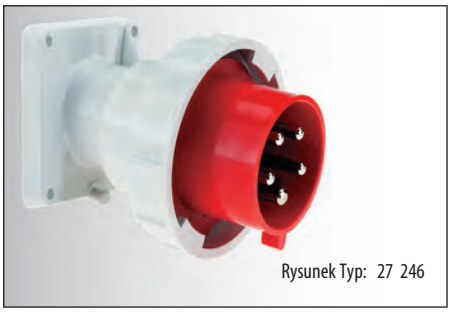 Rysunek Typ: 27 246	**Wtyczka odbiornikowa tablicowa Quick-Connect TE** • Zaciski bezśrubowe • Nachylenie 10° • Wysokotermostabilny wkład • Niklowane styki • Stopień ochrony IP67 Akcesoria: Osłona wtyczki patrz str. 211	16	3	**27 83**	27 228		10	215
		16	4	2786	**27 87**	27 230	10	245
		16	5	27 234	**27 93**	27278	10	275
		32	3	**27 236**	27 237		10	330
		32	4	27 239	**27 240**	27 241	10	350
		32	5	27 245	**27 246**		10	400
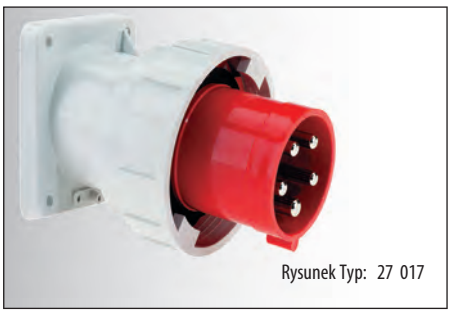 Rysunek Typ: 27 017	**Wtyczka odbiornikowa tablicowa TE** • Zaciski śrubowe - klatkowe • Nachylenie 10° • Wysokotermostabilny wkład • Niklowane styki • Stopień ochrony IP67 Akcesoria: Osłona wtyczki patrz str. 211 Wymiary na stronie 55/4 (5 MB 22)	63	3	**27 007**	27 008		5	615
		63	4	27 010	**27 011**	27 012	5	685
		63	5	27 016	**27 017**		5	740
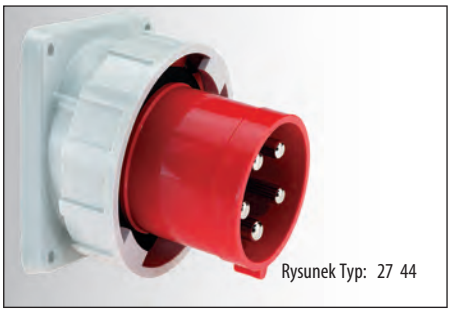 Rysunek Typ: 27 44	**Wtyczka odbiornikowa naścienna** • Zaciski śrubowe - klatkowe • Nachylenie 10° • Wysokotermostabilny wkład • Niklowane styki • Stopień ochrony IP67 Akcesoria: Osłona wtyczki patrz str. 211 Wymiary na stronie 55/5 (5 MB 56)	125	3	**27 36**	27 37		5	1080
		125	4	27 39	**27 40**	27 41	5	1140
		125	5	27 43	**27 44**	27 024	5	1265

GNIAZDA PRZENOŚNE

Przeznaczone zwłaszcza do stosowania w trudnych warunkach, w szczególności odporne na agresywne warunki atmosferyczne PN-IEC 60309, EN 60309, VDE 0623, stopień ochrony IP 44, IP 67

		Liczba biegunów 2P+E	3P+E	3P+N+E	230V 50-60 Hz			400V 50-60 Hz			500V 50-60 Hz			Sztuk	g Szt.
		Prąd [A]	Bieguny		3pol 6h	4pol 9h	5pol 9h	3pol 9h	4pol 6h	5pol 6h	3pol 7h	4pol 7h	5pol 7h		
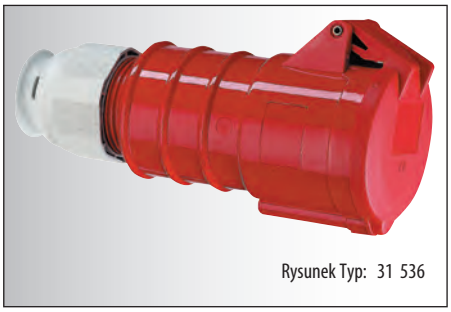 Rysunek Typ: 31 536	**Gniazdo przenośne TE-Plus z Multi-Grip** • Zaciski bezśrubowe • Kontakty Kontex • Wysokotermostabilny wkład • Niklowane styki • Specjalny dławik z odciążeniem naprężenia • Stopień ochrony IP 44	16	3		**31 533**			31 665			31 955			10	155
		16	4			31 661			**31 534**			31 959		10	195
		16	5			31 662			**31 536**			31 964		10	225
		32	3		**31 968**			31 666			31 970			10	290
		32	4			31 974			**31 975**			31 976		10	310
		32	5			31 664			**31 981**			31 884		10	350
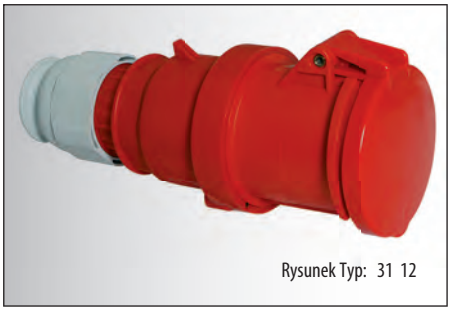 Rysunek Typ: 31 12	**Gniazdo przenośne TE z Multi-Grip** • Zaciski śrubowe • Wysokotermostabilny wkład • Kontakty Kontex-Plus • Zaciski klatkowe • Niklowane styki • Specjalny dławik z odciążeniem naprężenia • Stopień ochrony IP 44 Wymiary na stronie 65/5 (3 MB 107)	63	3		**31 04**			31 09			31 723			5	670
		63	4			31 50			**31 51**			31 52		5	730
		63	5			31 54			**31 12**			31 086		5	775

Nakrętka dławika z dodatkowym odciążeniem przewodu – patrz str. 211

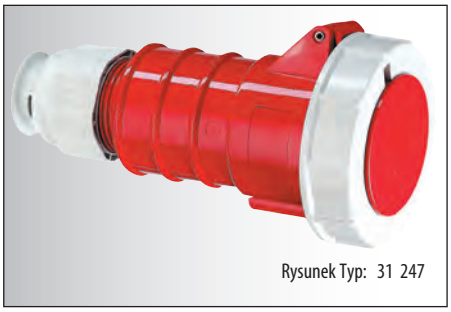 Rysunek Typ: 31 247	**Gniazdo przenośne TE-Plus z Multi-Grip** • Zaciski bezśrubowe • Kontakty Kontex • Wysokotermostabilny wkład • Niklowane styki • Specjalny dławik z odciążeniem naprężenia • Stopień ochrony IP 67	16	3		**31 240**			31 299			31 457			10	195
		16	4			31 302			**31 241**			31 242		10	230
		16	5			31 306			**31 243**			31 501		10	265
		32	3		**31 244**			31 308						10	355
		32	4			31 310			**31 245**			31 246		10	375
		32	5			31 314			**31 247**			31 207		10	420
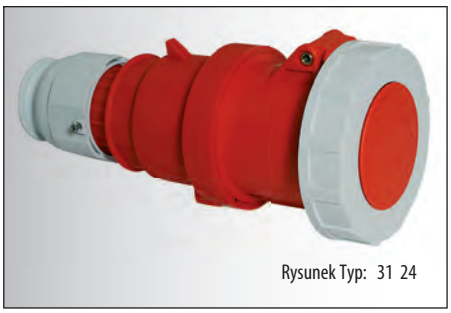 Rysunek Typ: 31 24	**Gniazdo przenośne TE z Multi-Grip** • Zaciski śrubowe - klatkowe • Wysokotermostabilny wkład • Kontakty Kontex • Niklowane styki • Specjalny dławik z odciążeniem naprężenia • Stopień ochrony IP 67 Wymiary na stronie 67/3 (3 MB 109)	63	3		**31 81**			31 82			31 724			5	725
		63	4			31 84			**31 85**			31 86		5	785
		63	5			31 88			**31 24**			31 082		5	830

Nakrętka dławika z dodatkowym odciążeniem przewodu – patrz str. 211

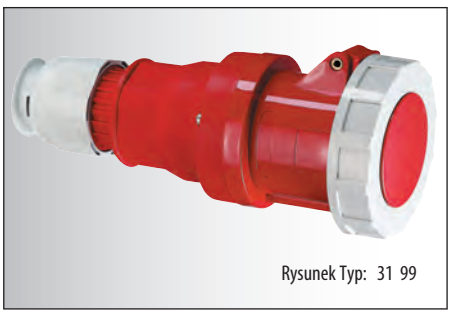 Rysunek Typ: 31 99	**Gniazdo przenośne TE z Multi-Grip** • Zaciski śrubowe - klatkowe • Wysokotermostabilny wkład • Kontakty Kontex-Plus • Niklowane styki • Specjalny dławik z odciążeniem naprężenia • Stopień ochrony IP 67 Wymiary na stronie 67/5 (3 MB 69)	125	3		**31 91**			31 92						5	1130
		125	4			31 94			**31 95**			31 96		5	1230
		125	5			31 98			**31 99**			31 417		5	1350

Nakrętka dławika z dodatkowym odciążeniem przewodu – patrz str. 211

przy gniazdach 63A i 125A ze stykiem pomocniczym (pilot) proszę dodać „P" do numeru katalogowego
dalsze informacje na stronie www.bals.com; www.bals.pl · Inne wartości napięć i częstotliwości dostępne na zamówienie

GNIAZDA NAŚCIENNE z wyłącznikiem i blokadą

Przeznaczone zwłaszcza do stosowania w trudnych warunkach, w szczególności odporne na agresywne warunki atmosferyczne PN-IEC 60309, EN 60309, VDE 0623, Stopień ochrony IP 44

		Liczba biegunów 2P+E 3P+E 3P+N+E		230V 50-60 Hz	400V 50-60 Hz	500V 50-60 Hz		
		Prąd [A]	Bieguny	3pol 4pol 5pol 6h 9h 9h	3pol 4pol 5pol 9h 6h 6h	3pol 4pol 5pol 7h 7h 7h	Sztuk	g Szt.
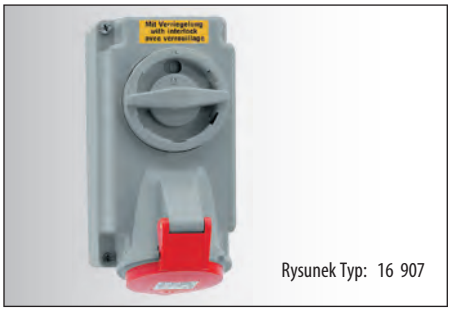 Rysunek Typ: 16 907	**Gniazdo naścienne** • Z wyłącznikiem 0-1 • Podwójna blokada mechaniczna • Możliwość zamknięcia w pozycji 0 • Kierunek otwierania pokrywy zapobiega wnikaniu zanieczyszczeń • Wysokotermostabilny wkład • Niklowane styki • Stopień ochrony IP 44 Wymiary na stronie 87/1 (12 MB 3)	16	3	**16 902**			1	640
		16	4	16 903	**16 904**	16 905	1	720
		16	5	16 906	**16 907**		1	730
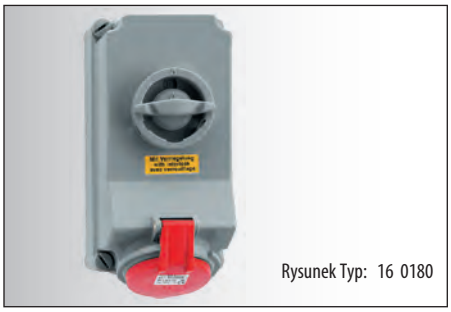 Rysunek Typ: 16 0180	**Gniazdo naścienne** • Z wyłącznikiem 0-1 • Podwójna blokada mechaniczna • Możliwość zamknięcia w pozycji 0 • Kierunek otwierania pokrywy zapobiega wnikaniu zanieczyszczeń • Wysokotermostabilny wkład • Niklowane styki • Stopień ochrony IP 44 Wymiary na stronie 87/2 (12 MB 24)	16	4	16 908	**16 909**	16 910	1	1150
		16	5		**16 0180**		1	1160
 Rysunek Typ: 16 0181	**Gniazdo naścienne** • Z wyłącznikiem 0-1 • Podwójna blokada mechaniczna • Możliwość zamknięcia w pozycji 0 • Kierunek otwierania pokrywy zapobiega wnikaniu zanieczyszczeń • Wysokotermostabilny wkład • Niklowane styki • Stopień ochrony IP 44 Wymiary na stronie 87/3 (12 MB 24)	32	4	16 894	**16 851**	16 850	1	1280
		32	5		**16 0181**		1	1290
 Rysunek Typ: 16 901	**Gniazdo naścienne** • Z wyłącznikiem 0-1 • Podwójna blokada mechaniczna • Możliwość zamknięcia w pozycji 0 • Kierunek otwierania pokrywy zapobiega wnikaniu zanieczyszczeń • Wysokotermostabilny wkład • Kontakty Kontex-Plus i zaciski klatkowe • Niklowane styki • Stopień ochrony IP 44 Wymiary na stronie 87/4 (12 MB 30)	63	4	16 898	**16 899**	16 900	1	2900
		63	5		**16 901**		1	3030

przy gniazdach 63A i 125A ze stykiem pomocniczym (pilot) proszę dodać „P" do numeru katalogowego
dalsze informacje na stronie www.bals.com; www.bals.pl · Inne wartości napięć i częstotliwości dostępne na zamówienie

GNIAZDA NAŚCIENNE z wyłącznikiem i blokadą

Przeznaczone zwłaszcza do stosowania w trudnych warunkach, w szczególności odporne na agresywne warunki atmosferyczne PN-IEC 60309, EN 60309, VDE 0623, stopień ochrony IP 67

		Liczba biegunów 2P+E	3P+E	3P+N+E	230V 50-60 Hz			400V 50-60 Hz			500V 50-60 Hz				
		Prąd [A]	Bieguny		3pol 6h	4pol 9h	5pol 9h	3pol 9h	4pol 6h	5pol 6h	3pol 7h	4pol 7h	5pol 7h	Sztuk	g Szt.
 Rysunek Typ: 16 916	**Gniazdo naścienne** • Z wyłącznikiem 0-1 • Podwójna blokada mechaniczna • Możliwość zamknięcia w pozycji 0 • Kierunek otwierania pokrywy zapobiega wnikaniu zanieczyszczeń • Wysokotermostabilny wkład • Niklowane styki • Stopień ochrony IP 67 Wymiary na stronie 89/1 (12 MB 6)	16	3		**16 911**									1	740
		16	4		16 912			**16 913**			16 914			1	770
		16	5		16 915			**16 916**						1	780
 Rysunek Typ: 16 0182	**Gniazdo naścienne** • Z wyłącznikiem 0-1 • Podwójna blokada mechaniczna • Możliwość zamknięcia w pozycji 0 • Kierunek otwierania pokrywy zapobiega wnikaniu zanieczyszczeń • Wysokotermostabilny wkład • Niklowane styki • Stopień ochrony IP 67 Wymiary na stronie 89/2 (12 MB 11)	16	4		16 917			**16 918**			16 919			1	1170
		16	5					**16 0182**						1	1190
 Rysunek Typ: 16 0184	**Gniazdo naścienne** • Z wyłącznikiem 0-1 • Podwójna blokada mechaniczna • Możliwość zamknięcia w pozycji 0 • Kierunek otwierania pokrywy zapobiega wnikaniu zanieczyszczeń • Wysokotermostabilny wkład • Niklowane styki • Stopień ochrony IP 67 Wymiary na stronie 89/3 (12 MB 11)	32	4		16 879			**16 0183**			16 881			1	1340
		32	5					**16 0184**						1	1350
 Rysunek Typ: 16 886	**Gniazdo naścienne** • Z wyłącznikiem 0-1 • Podwójna blokada mechaniczna • Możliwość zamknięcia w pozycji 0 • Kierunek otwierania pokrywy zapobiega wnikaniu zanieczyszczeń • Wysokotermostabilny wkład • Kontakty Kontex-Plus i zaciski klatkowe • Niklowane styki • Stopień ochrony IP 67 Wymiary na stronie 89/4 (12 MB 10)	63	4		16 883			**16 884**			16 885			1	2960
		63	5					**16 886**						1	3100
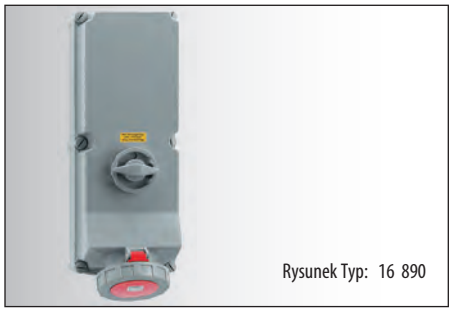 Rysunek Typ: 16 890	**Gniazdo naścienne** • Z wyłącznikiem 0-1 • Podwójna blokada mechaniczna • Możliwość zamknięcia w pozycji 0 • Kierunek otwierania pokrywy zapobiega wnikaniu zanieczyszczeń • Wysokotermostabilny wkład • Kontakty Kontex-Plus i zaciski klatkowe • Niklowane styki • Stopień ochrony IP 67 Wymiary na stronie 89/5 (12 MB 5)	125	4		16 887			**16 888**			16 889			2	5800
		125	5					**16 890**						2	5900

przy gniazdach 63A i 125A ze stykiem pomocniczym (pilot) proszę dodać „P" do numeru katalogowego
dalsze informacje na stronie www.bals.com; www.bals.pl · Inne wartości napięć i częstotliwości dostępne na zamówienie

GNIAZDA NAŚCIENNE zabezpieczone z wyłącznikiem i blokadą

Przeznaczone zwłaszcza do stosowania w trudnych warunkach,
w szczególności odporne na agresywne warunki atmosferyczne
PN-IEC 60309, EN 60309, VDE 0623, Stopień ochrony IP 44

		Liczba biegunów		230V 50-60 Hz	400V 50-60 Hz	500V 50-60 Hz		
		2P+E 3	3P+E 4	3P+N+E 5				
		Prąd [A]	Bieguny	3pol 4pol 5pol 6h 9h 9h	3pol 4pol 5pol 9h 6h 6h	3pol 4pol 5pol 7h 7h 7h	Sztuk	g Szt.
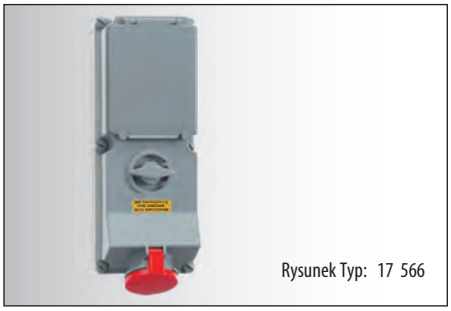 Rysunek Typ: 17 566	**Gniazdo naścienne** • Wyłącznik z blokadą • Możliwość zamknięcia w pozycji 0 • Szyna DIN 6 modułów przy 16A i 32A 8 modułów przy 63A • Wysokotermostabilny wkład • Niklowane styki • 63A z zaciskami klatkowymi i kontaktami Kontex-Plus • Stopień ochrony IP 44	16	4	17 605	**17 606**	17 607	1	2000
		16	5		**17 608**		1	2010
		32	4	17 609	**17 610**	17 611	1	2150
		32	5		**17 612**		1	2160
		63	4	17 563	**17 564**	17 565	2	4500
		63	5		**17 566**		2	4650
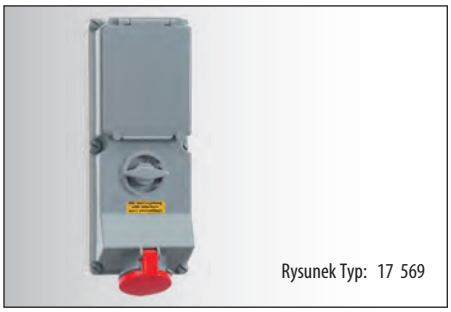 Rysunek Typ: 17 569	**Gniazdo naścienne** • Wyłącznik z blokadą • Możliwość zamknięcia w pozycji 0 • Gniazdo bezpiecznikowe przy 16A D 01 przy 32A i 63A D 02 • Wysokotermostabilny wkład • Niklowane styki • 63A z zaciskami klatkowymi i kontaktami Kontex-Plus • Stopień ochrony IP 44 Wymiary na stronie 95/2 (12 MB 21)	16	4	17 613	**17 614**		1	2240
		16	5		**17 615**		1	2250
		32	4	17 616	**17 617**		1	2450
		32	5		**17 618**		1	2460
		63	4	17 567	**17 568**		2	4800
		63	5		**17 569**		2	4900
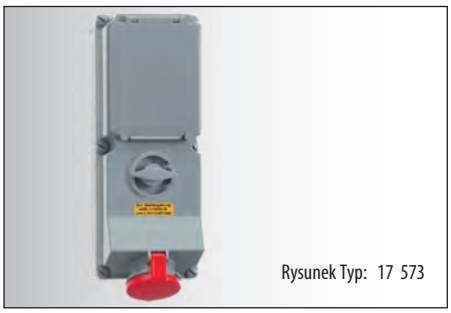 Rysunek Typ: 17 573	**Gniazdo naścienne** • Wyłącznik z blokadą • Możliwość zamknięcia w pozycji 0 • Gniazdo bezpiecznikowe przy 16A D II przy 32A i 63A D III • Wysokotermostabilny wkład • Niklowane styki • 63A z zaciskami klatkowymi i kontaktami Kontex-Plus • Stopień ochrony IP 44	16	4	17 619	**17 620**	17 621	1	2400
		16	5		**17 622**		1	2410
		32	4	17 623	**17 624**	17 625	1	2770
		32	5		**17 626**		1	2780
		63	4	17 570	**17 571**	17 572	2	5100
		63	5		**17 573**		2	5250
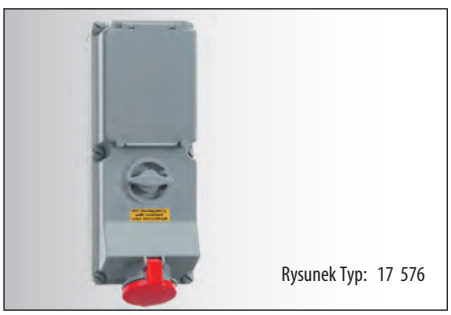 Rysunek Typ: 17 576	**Gniazdo naścienne** • Wyłącznik z blokadą • Możliwość zamknięcia w pozycji 0 • Zabezpieczenie nadmiarowo-prądowe C 3p • Wysokotermostabilny wkład • Niklowane styki • 63A z zaciskami klatkowymi i kontaktami Kontex-Plus • Stopień ochrony IP 44 Wymiary na stronie 95/4 (12 MB 21)	16	4	17 627	**17 628**		1	2380
		16	5		**17 629**		1	2390
		32	4	17 630	**17 631**		1	2520
		32	5		**17 632**		1	2530
		63	4	17 574	**17 575**		2	5000
		63	5		**17 576**		2	5100
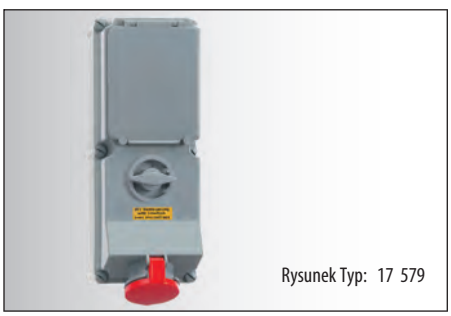 Rysunek Typ: 17 579	**Gniazdo naścienne** • Wyłącznik z blokadą • Możliwość zamknięcia w pozycji 0 • Zabezpieczenie różnicowo-prądowe i nadmiarowo-prądowe przy 16A FI 25/0,03A 4p LS C 3p przy 32A FI 40/0,03A 4p LS C 3p przy 63A FI 63/0,03A 4p D 02 3p • Wysokotermostabilny wkład • Niklowane styki • 63A z zaciskami klatkowymi i kontaktami Kontex-Plus • Stopień ochrony IP 44 Wymiary na stronie 95/5 (12 MB 21)	16	4	17 633	**17 634**		1	2690
		16	5		**17 635**		1	2700
		32	4	17 636	**17 637**		1	2880
		32	5		**17 638**		1	2900
		63	4	17 577	**17 578**		2	5200
		63	5		**17 579**		2	5350

przy gniazdach 63A i 125A ze stykiem pomocniczym (pilot) proszę dodać „P" do numeru katalogowego
dalsze informacje na stronie www.bals.com; www.bals.pl · Inne wartości napięć i częstotliwości dostępne na zamówienie

GNIAZDA NAŚCIENNE zabezpieczone z wyłącznikiem i blokadą

Przeznaczone zwłaszcza do stosowania w trudnych warunkach,
w szczególności odporne na agresywne warunki atmosferyczne
PN-IEC 60309, EN 60309, VDE 0623, stopień ochrony IP 67

		Liczba biegunów		230V 50-60 Hz	400V 50-60 Hz	500V 50-60 Hz		
		2P+E 3	3P+E 4	3P+N+E 5	3pol 4pol 5pol	3pol 4pol 5pol	3pol 4pol 5pol	Sztuk	g Szt.
		Prąd [A]	Bieguny	6h 9h 9h	9h 6h 6h	7h 7h 7h		
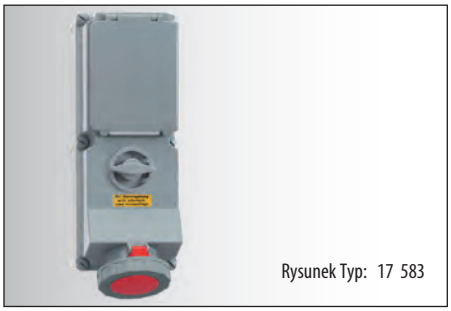 Rysunek Typ: 17 583	**Gniazdo naścienne** • Wyłącznik z blokadą • Możliwość zamknięcia w pozycji 0 • Szyna DIN 6 modułów przy 16A i 32A 8 modułów przy 63A • Wysokotermostabilny wkład • Niklowane styki • 63A z zaciskami klatkowymi i kontaktami Kontex-Plus • Stopień ochrony IP 67	16	4	17 639	**17 640**	17 641	1	2020
		16	5		**17 642**		1	2030
		32	4	17 643	**17 644**	17 645	1	2200
		32	5		**17 646**		1	2220
		63	4	17 580	**17 581**	17 582	2	4600
		63	5		**17 583**		2	4700
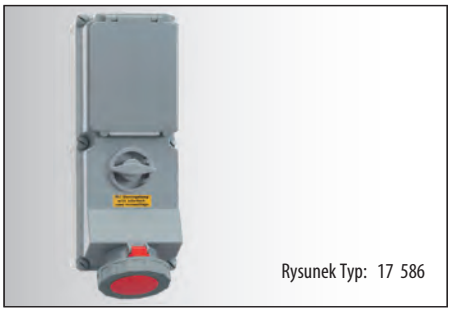 Rysunek Typ: 17 586	**Gniazdo naścienne** • Wyłącznik z blokadą • Możliwość zamknięcia w pozycji 0 • Gniazdo bezpiecznikowe przy 16A D 01 przy 32A i 63A D 02 • Wysokotermostabilny wkład • Niklowane styki • 63A z zaciskami klatkowymi i kontaktami Kontex-Plus • Stopień ochrony IP 67 Wymiary na stronie 97/2 (12 MB 12)	16	4	17 647	**17 648**		1	2260
		16	5		**17 649**		1	2300
		32	4	17 650	**17 651**		1	2500
		32	5		**17 652**		1	2520
		63	4	17 584	**17 585**		2	4850
		63	5		**17 586**		2	5000
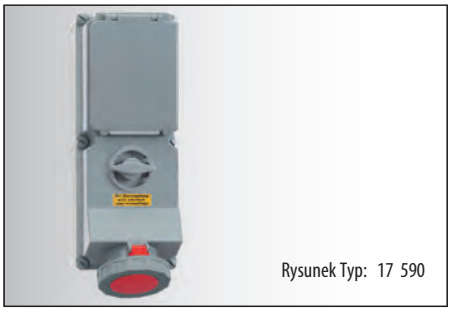 Rysunek Typ: 17 590	**Gniazdo naścienne** • Wyłącznik z blokadą • Możliwość zamknięcia w pozycji 0 • Gniazdo bezpiecznikowe przy 16A D II przy 32A i 63A D III • Wysokotermostabilny wkład • Niklowane styki • 63A z zaciskami klatkowymi i kontaktami Kontex-Plus • Stopień ochrony IP 67	16	4	17 653	**17 654**	17 655	1	2420
		16	5		**17 656**		1	2430
		32	4	17 657	**17 658**	17 659	1	2820
		32	5		**17 660**		1	2840
		63	4	17 587	**17 588**	17 589	2	5150
		63	5		**17 590**		2	5300
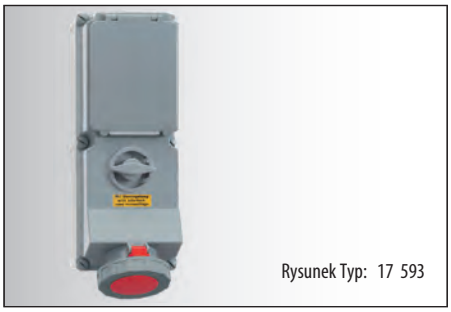 Rysunek Typ: 17 593	**Gniazdo naścienne** • Wyłącznik z blokadą • Możliwość zamknięcia w pozycji 0 • Zabezpieczenie nadmiarowo-prądowe C 3p • Wysokotermostabilny wkład • Niklowane styki • 63A z zaciskami klatkowymi i kontaktami Kontex-Plus • Stopień ochrony IP 67 Wymiary na stronie 97/4 (12 MB 12)	16	4	17 661	**17 662**		1	2400
		16	5		**17 663**		1	2430
		32	4	17 664	**17 665**		1	2580
		32	5		**17 666**		1	2600
		63	4	17 591	**17 592**		2	5050
		63	5		**17 593**		2	5200
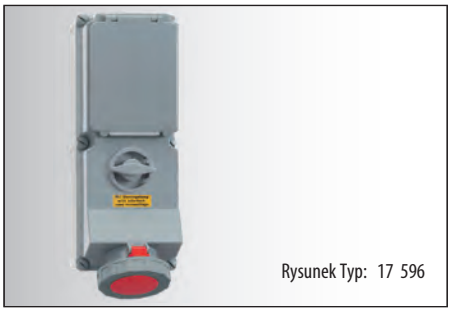 Rysunek Typ: 17 596	**Gniazdo naścienne** • Wyłącznik z blokadą • Możliwość zamknięcia w pozycji 0 • Zabezpieczenie różnicowo-prądowe i nadmiarowo-prądowe przy 16A FI 25/0,03A 4p LS C 3p przy 32A FI 40/0,03A 4p LS C 3p przy 63A FI 63/0,03A 4p D 02 3p • Wysokotermostabilny wkład • Niklowane styki • 63A z zaciskami klatkowymi i kontaktami Kontex-Plus • Stopień ochrony IP 67 Wymiary na stronie 97/5 (12 MB 12)	16	4	17 667	**17 668**		1	2720
		16	5		**17 669**		1	2730
		32	4	17 670	**17 671**		1	2950
		32	5		**17 672**		1	2970
		63	4	17 594	**17 595**		2	5250
		63	5		**17 596**		2	5400

przy gniazdach 63A i 125A ze stykiem pomocniczym (pilot) proszę dodać „P" do numeru katalogowego
dalsze informacje na stronie www.bals.com; www.bals.pl · Inne wartości napięć i częstotliwości dostępne na zamówienie

GNIAZDA NAŚCIENNE zabezpieczone z wyłącznikiem i blokadą

Przeznaczone zwłaszcza do stosowania w trudnych warunkach,
w szczególności odporne na agresywne warunki atmosferyczne
PN-IEC 60309, EN 60309, VDE 0623, Stopień ochrony IP 44, IP 67

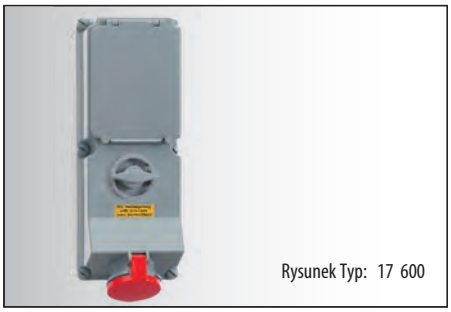
Rysunek Typ: 17 600

Gniazdo naścienne

- Wyłącznik z blokadą
- Możliwość zamknięcia w pozycji 0
- Rozłącznik bezpiecznikowy NH 00
- Wysokotermostabilny wkład
- Niklowane styki
- Zaciski klatkowe
- Kontakty Kontex-Plus
- Stopień ochrony IP 44

Wymiary na stronie 99/1 (12 MB 21)

Liczba biegunów 2P+E	3P+E	3P+N+E	230V 50-60 Hz			400V 50-60 Hz			500V 50-60 Hz				
Prąd [A]	Bieguny		3pol 6h	4pol 9h	5pol 9h	3pol 9h	4pol 6h	5pol 6h	3pol 7h	4pol 7h	5pol 7h	Sztuk	g Szt.
63	4		17 597			**17 598**			17 599			1	5300
63	5					**17 600**						1	5450

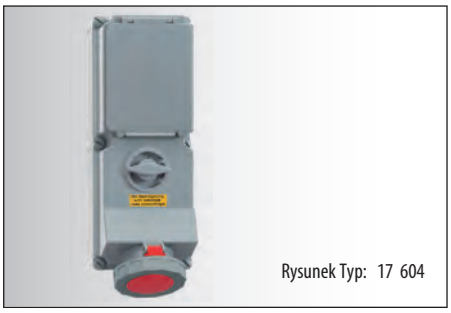
Rysunek Typ: 17 604

Gniazdo naścienne

- Wyłącznik z blokadą
- Możliwość zamknięcia w pozycji 0
- Rozłącznik bezpiecznikowy NH 00
- Wysokotermostabilny wkład
- Niklowane styki
- Zaciski klatkowe
- Kontakty Kontex-Plus
- Stopień ochrony IP 67

Wymiary na stronie 99/2 (12 MB 12)

63	4		17 601			**17 602**			17 603			1	5400
63	5					**17 604**						1	5500

przy gniazdach 63A i 125A ze stykiem pomocniczym (pilot) proszę dodać „P" do numeru katalogowego
dalsze informacje na stronie www.bals.com; www.bals.pl · Inne wartości napięć i częstotliwości dostępne na zamówienie



URZĄDZENIA DLA STREF ZAGROŻONYCH WYBUCHEM

URZĄDZENIA DLA STREF 1, 2, 21 i 22

gniazda naścienne z wyłącznikiem i podwójną blokadą mechaniczną

Jakość, która przekonuje

ZAWARTOŚĆ

Gniazda naścienne strefa 22
Strony 155-156



Wtyczki strefa 22
Strony 155-156



Gniazda naścienne strefy 1, 2 i 21
Strony 157-158



Gniazda tablicowe strefy 1, 2 i 21
Strony 157-158



Wtyczki strefy 1, 2 i 21
Strony 159-160



Preferowane obszary zastosowań:

Budownictwo

Kampingi



Przemysł

Budownictwo indywidualne



Rolnictwo



Żegluga

GNIAZDA NAŚCIENNE I WTYCZKI PRZEZNACZONE DO Ex STREFA 22

PN-IEC 60309, EN 60309, VDE 0623, obudowa i wkład z tworzywa wysokiej jakości, kierunek otwierania pokrywy gniazda zapobiega wnikaniu kurzu, wilgoci i brudu.
Stopień ochrony IP 67

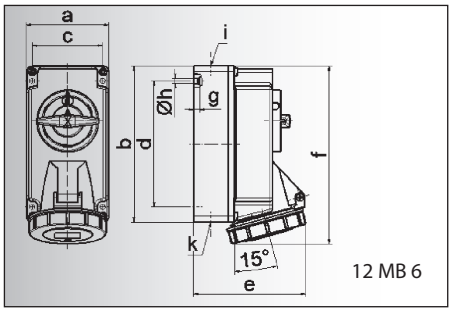

12 MB 6

Prąd [A]	16	16	16
Bieguny	3	4	5
a	90,0	90,0	90,0
b	170,0	170,0	170,0
c	77,0	77,0	77,0
d	137,5	137,5	137,5
e	108,0	115,0	121,0
f	191,5	191,5	191,5
g	6,0	6,0	6,0
h ø	5,5	5,5	5,5
i	M 20	M 20	M 20
k	M 20/25	M 20/25	M 20/25

Gniazdo naścienne strefa 22
- Z wyłącznikiem 0-1
- Możliwość zamknięcia w pozycji 0
- Podwójna blokada mechaniczna
- Stopień ochrony IP 67

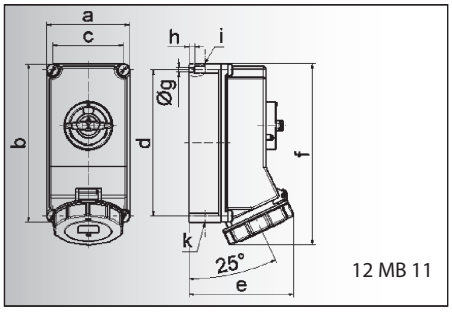

12 MB 11

Prąd [A]	16	16
Bieguny	4	5
a	118,0	118,0
b	225,0	225,0
c	101,0	101,0
d	208,0	208,0
e	127,0	134,0
f	245,0	245,0
g ø	6,5	6,5
h	8,0	8,0
i	2 x M 25	2 x M 25
k	2 x M 25	2 x M 25

Gniazdo naścienne strefa 22
- Z wyłącznikiem 0-1
- Możliwość zamknięcia w pozycji 0
- Podwójna blokada mechaniczna
- Stopień ochrony IP 67

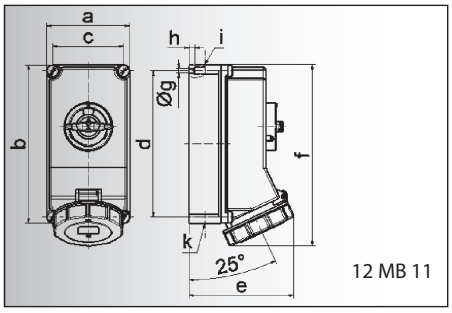

12 MB 11

Prąd [A]	32	32	32
Bieguny	3	4	5
a	118,0	118,0	118,0
b	225,0	225,0	225,0
c	101,0	101,0	101,0
d	208,0	208,0	208,0
e	143,0	143,0	149,0
f	255,0	255,0	255,0
g ø	6,5	6,5	6,5
h	8,0	8,0	8,0
i	2 x M 25	2 x M 25	2 x M 25
k	2 x M 25	2 x M 25	2 x M 25

Gniazdo naścienne strefa 22
- Z wyłącznikiem 0-1
- Możliwość zamknięcia w pozycji 0
- Podwójna blokada mechaniczna
- Stopień ochrony IP 67

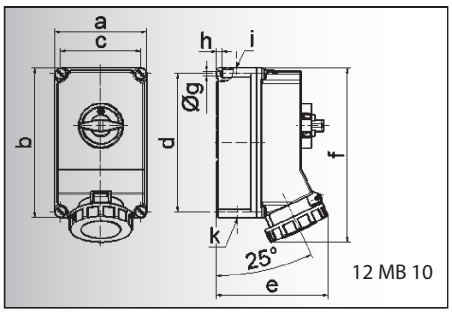

12 MB 10

Prąd [A]	63	63	63
Bieguny	3	4	5
a	160,0	160,0	160,0
b	260,0	260,0	260,0
c	140,0	140,0	140,0
d	240,0	240,0	240,0
e	195,0	195,0	195,0
f	304,0	304,0	304,0
g ø	8,1	8,1	8,1
h	10,0	10,0	10,0
i	M40	M 40	M 40
k	M 32/40	M 32/40	M 32/40

Gniazdo naścienne strefa 22
- Z wyłącznikiem 0-1
- Możliwość zamknięcia w pozycji 0
- Podwójna blokada mechaniczna
- Kontakty Kontex-Plus
- Zaciski klatkowe
- Stopień ochrony IP 67

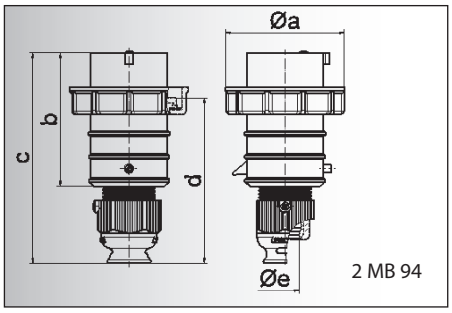

2 MB 94

Prąd [A]	**16**	**16**	**16**	**32**	**32**	**32**
Bieguny	**3**	**4**	**5**	**3**	**4**	**5**
a ø	70,0	78,0	86,0	94,0	94,0	101,0
b	95,0	95,0	97,0	118,0	118,0	117,0
c	145,0	145,0	152,0	178,0	178,0	181,0
d	111,0	111,0	119,0	136,0	136,0	138,5
e ø	18,0	18,0	21,0	23,0	23,0	27,0
Przewód mm^2 min	1	1	1	2,5	2,5	2,5
Przewód mm^2 max	2,5	2,5	2,5	6	6	6

Wtyczka TE-Plus z Multi-Grip strefa 22
- Zaciski bezśrubowe
- Wysokotermostabilny wkład
- Niklowane styki
- Specjalny dławik z odciążeniem naprężenia
- Stopień ochrony IP 67

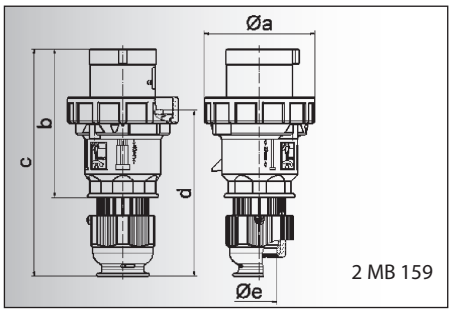

2 MB 159

Prąd [A]	**63**	**63**	**63**
Bieguny	**3**	**4**	**5**
a ø	113,5	113,5	113,5
b	153,0	153,0	153,0
c	233,0	233,0	233,0
d	171,0	171,0	171,0
e ø	36,0	36,0	36,0
Przewód mm^2 min	6	6	6
Przewód mm^2 max	16	16	16

Wtyczka TE z Multi-Grip strefa 22
- Zaciski śrubowe - klatkowe
- Wysokotermostabilny wkład
- Niklowane styki
- Specjalny dławik z odciążeniem naprężenia
- Stopień ochrony IP 67

Liczba biegunów

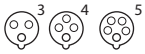

2P+E 3P+E 3P+N+E

Prąd [A]	Bieguny	110V 50-60 Hz 3pol 4pol 5pol 4h 4h 4h	230V 50-60 Hz 3pol 4pol 5pol 6h 9h 9h	400V 50-60 Hz 3pol 4pol 5pol 9h 6h 6h	500V 50-60 Hz 3pol 4pol 5pol 7h 7h 7h	100-300 Hz >50V 3pol 4pol 5pol 10h 10h 10h	301-500 Hz >50V 3pol 4pol 5pol 2h 2h 2h	Sztuk	g Szt.
16	3		**16 0371**					1	740
16	4			**16 0372**				1	770
16	5			**16 0373**				1	780



Rysunek Typ: 16 0373

16	4			**16 0374**	16 0426			1	1170
16	5			**16 0375**				1	1190



Rysunek Typ: 16 0375

32	3		**16 0376**					1	1320
32	4			**16 0377**	16 0428			1	1340
32	5			**16 0378**				1	1350

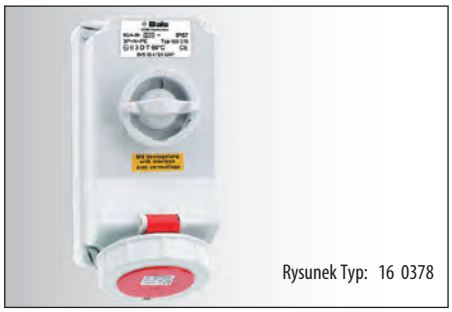

Rysunek Typ: 16 0378

63	3		**16 0379**					1	2900
63	4			**16 0380**	16 0430			1	2960
63	5			**16 0381**				1	3100

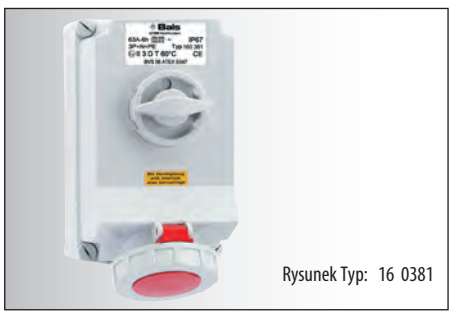

Rysunek Typ: 16 0381

16	3		**21 0907**					10	175
16	4			**21 0908**	21 0958			10	200
16	5			**21 0909**				10	235
32	3		**21 0910**					10	310
32	4			**21 0911**	21 0959			10	335
32	5			**21 0912**				10	385

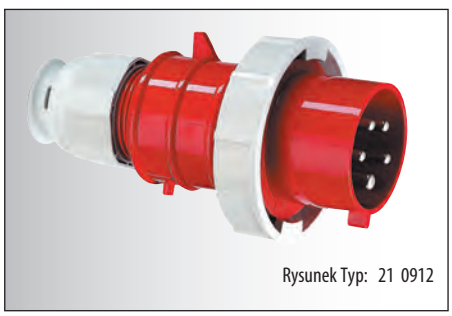

Rysunek Typ: 21 0912

63	3		**21 0913**					5	685
63	4			**21 0914**	21 0960	21 0961		5	740
63	5			**21 0915**				5	800

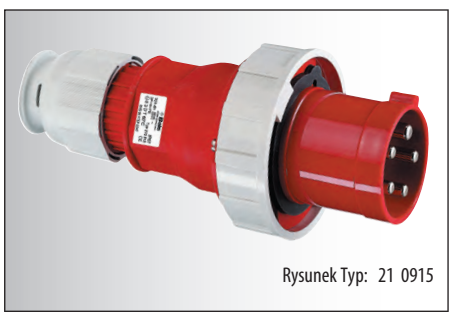

Rysunek Typ: 21 0915

Nakrętka dławika z dodatkowym odciążeniem przewodu – patrz str. 211

dalsze informacje na stronie www.bals.com; www.bals.pl · inne wartości napięć i częstotliwości dostępne na zamówienie

GNIAZDA NAŚCIENNE I TABLICOWE

PN-IEC 60309, Dyrektywa 94/9/EG
Strefa 1, 2, 21

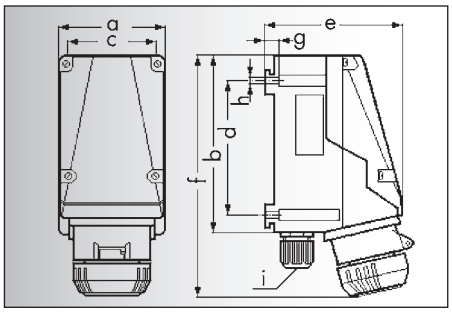

Prąd [A]	16	16	16	32	32
Bieguny	3	4	5	4	5
a	90,0	110,0	110,0	120,0	120,0
b	155,0	175,0	175,0	205,0	205,0
c	80,0	100,0	100,0	110,0	110,0
d	115,0	135,0	135,0	170,0	170,0
e	121,0	147,0	147,0	166,0	168,0
f	223,0	236,0	236,0	285,0	293,0
g	11,0	11,0	11,0	11,0	11,0
h	7,0	7,0	7,0	7,0	7,0
i	1xM 25 zaślepka /1xM 25 Ex-dławik			1xM 40 zaślepka/ 1xM 40 Ex-dławik	
Przewód mm² min	1	1	1	4	4
Przewód mm² max	4	4	4	10	10

Gniazdo naścienne

	Strefa 1 i 21	Strefa 2
Oznaczenie według 94/9/EG	Ex II 2 G/Ex II2 D*	Ex II 3 G/Ex II3 D**
Oznaczenie ochrony	EEx de IIC T6	EEx nC IIC T6/T5
Stopień ochrony	IP 66	IP 66
Atest EG	PTB 99 ATEX 1039(16A) PTB 99 ATEX 1041(32A)	
Deklaracja zgodności		PTB 99 ATEX 1115 (przy 16A i 32A)

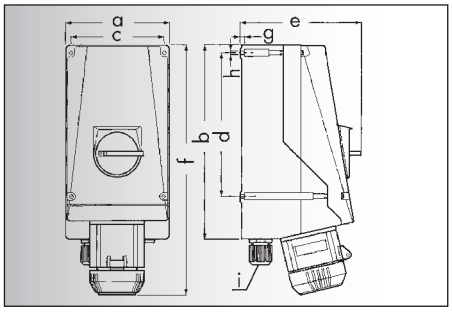

Prąd [A]	63	63
Bieguny	4	5
a	200,0	200,0
b	370,0	370,0
c	180,0	180,0
d	276,0	276,0
e	226,0	226,0
f	475,0	475,0
g	10,0	10,0
h	9,0	9,0
i	M 50 Ex-dławik	
Przewód mm² min	6	6
Przewód mm² max	25	25

Gniazdo naścienne

	Strefa 1 i 21	Strefa 2
Oznaczenie według 94/9/EG	Ex II 2 G/Ex II2 D*	Ex II 3 G/Ex II3 D**
Oznaczenie ochrony	EEx de IIC T6	EEx de IIC T6
Stopień ochrony	IP 66	IP 66
Atest EG	wniosek	
Deklaracja zgodności		EEX nCIICT6

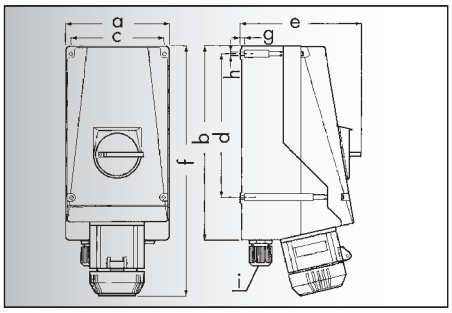

Prąd [A]	125	125
Bieguny	4	5
a	234,0	234,0
b	430,0	430,0
c	218,0	218,0
d	303,0	303,0
e	258,0	258,0
f	537,0	537,0
g	11,0	11,0
h	9,0	9,0
i	M 63 Ex-dławik	
Przewód mm² min	16	16
Przewód mm² max	70	70

Gniazdo naścienne

	Strefa 1 i 21	
Oznaczenie ochrony zapłonu	EEx de IIC T6	
Deklaracja zgodności***	PTB-Nr. Ex-86.B.1070	
Stopień ochrony	IP 66	

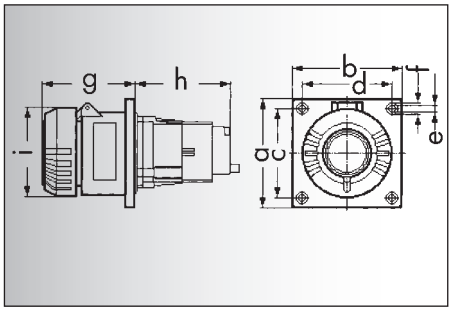

Prąd [A]	16	16	16
Bieguny	3	4	5
a	67,0	86,0	86,0
b	65,0	86,0	86,0
c	53,0	69,5	69,5
d	53,0	69,5	69,5
e	6,0	6,0	6,0
f	10,0	10,0	10,0
g	75,0	75,0	75,0
h	82,0	83,0	83,0
i	ø 72,0	ø 76,5	ø 84,0
Przewód mm² min	1	1	1
Przewód mm² max	4	4	4

Gniazdo tablicowe

	Strefa 1 i 21	Strefa 2
Oznaczenie według 94/9/EG	Ex II 2 G/Ex II2 D*	Ex II 3 G/Ex II3 D**
Oznaczenie ochrony	EEx de IIC T6	EEx nC IIC T6/T5
Stopień ochrony	IP 66	IP 66
Atest EG	PTB 99 ATEX 1040 U	
Deklaracja zgodności		PTB 99 ATEX 1115

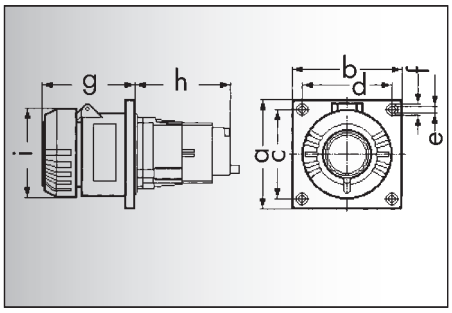

Prąd [A]	32	32
Bieguny	4	5
a	86,0	86,0
b	86,0	86,0
c	69,5	69,5
d	69,5	69,5
e	6,0	6,0
f	10,0	10,0
g	85,0	91,0
h	142,0	142,0
i	ø 95,5	ø 100,0
Przewód mm² min	4	4
Przewód mm² max	10	10

Gniazdo tablicowe

	Strefa 1 i 21	Strefa 2
Oznaczenie według 94/9/EG	Ex II 2 G/Ex II2 D*	Ex II 3 G/Ex II3 D**
Oznaczenie ochrony	EEx de IIC T6	EEx nC IIC T6
Stopień ochrony	IP 66	IP 66
Atest EG	PTB 99 ATEX 1042 U	
Deklaracja zgodności		PTB 99 ATEX 1115

* II 2 D złożono wniosek
** II 3 D złożono wniosek
*** złożono wniosek o atest EG według dyrektywy 94/9/EG

	Liczba biegunów 2P+E 3	3P+E 4	3P+N+E 5		230V 50-60 Hz	400V 50-60 Hz	500V 50-60 Hz
	Prąd [A]	Bieguny			3pol 4pol 5pol 6h 9h 9h	3pol 4pol 5pol 9h 6h 6h	3pol 4pol 5pol 7h 7h 7h
 Rysunek Typ: 16 0122	16	3		Strefa 1 i 21	16 0122		
				Strefa 2	16 0113		
	16	4		Strefa 1 i 21	16 0123	16 0124	16 0125
				Strefa 2	16 0135	16 0136	16 0137
	16	5		Strefa 1 i 21		16 0126	
				Strefa 2		16 0114	
	32	4		Strefa 1 i 21	16 0127	16 0128	16 0129
				Strefa 2	16 0138	16 0139	16 0140
	32	5		Strefa 1 i 21		16 0130	
				Strefa 2		16 0115	
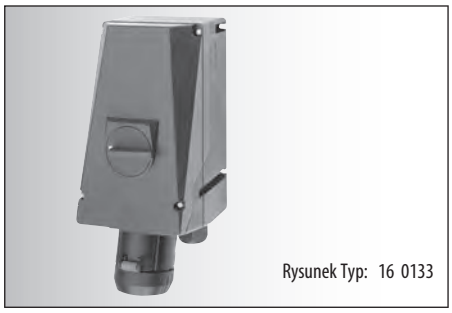 Rysunek Typ: 16 0133	63	4		Strefa 1 i 21	16 0131	16 0132	16 0133
				Strefa 2	16 0141	16 0142	16 0143
	63	5		Strefa 1 i 21		16 0134	
				Strefa 2		16 0144	
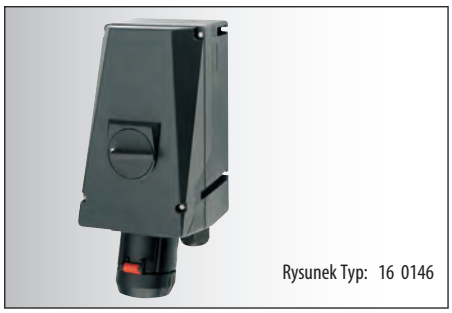 Rysunek Typ: 16 0146	125	4		Strefa 1 i 21		16 0300	16 0301
				Strefa 2*			
	125	5		Strefa 1 i 21	16 0145	16 0146	16 0147
				Strefa 2*			
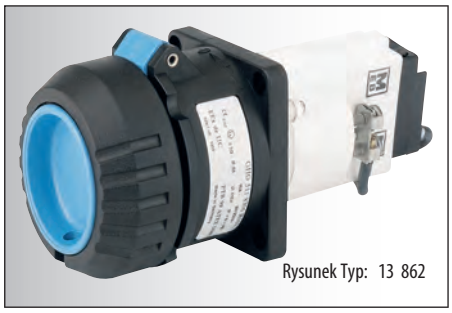 Rysunek Typ: 13 862	16	3		Strefa 1 i 21	13 862		
				Strefa 2	13 874		
	16	4		Strefa 1 i 21	13 867	13 868	13 869
				Strefa 2	13 875	13 876	13 877
	16	5		Strefa 1 i 21		13 863	
				Strefa 2		13 878	
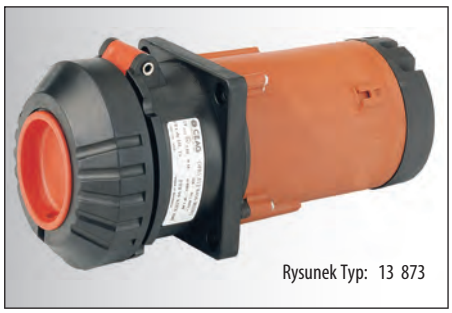 Rysunek Typ: 13 873	32	4		Strefa 1 i 21	13 870	13 871	13 872
				Strefa 2	13 879	13 880	13 881
	32	5		Strefa 1 i 21		13 873	
				Strefa 2		13 882	

*Wykorzystać urządzenia przeznaczone do strefy 1 i 21

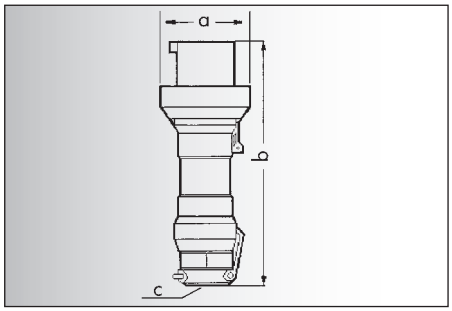

Prąd [A]	16	16	16	32	32
Bieguny	3	4	5	4	5
a	72,0	76,5	84,0	95,0	100,0
b	170,0	187,0	187,0	249,0	249,0
c	ø 9-17 mm	ø 9-17 mm	ø 9-17 mm	ø 12-28 mm	ø 12-28 mm
Przewód mm² min	1	1	1	1	1
Przewód mm² max	2,5	2,5	2,5	6	6

Wtyczka Ex	Strefa 1 i 21	Strefa 2
Oznaczenie według 94/9/EG	Ex II 2 G/Ex II2 D*	Ex II 3 G/Ex II3 D**
Oznaczenie ochrony	EEx de IIC T6	EEx nC IIC T6/T5
Stopień ochrony	IP 66	IP 66
Deklaracja zgodności		PTB 99 ATEX 1115 (przy 16A i 32A)

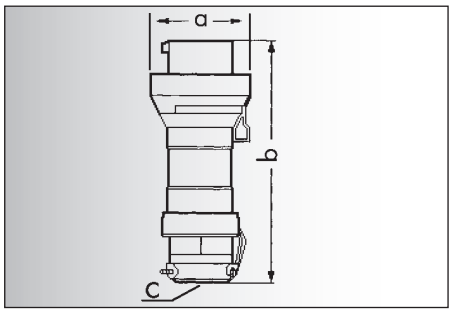

Prąd [A]	63	63
Bieguny	4	5
a	110,0	110,0
b	272,0	272,0
c	ø 19-28 mm	ø 19-28 mm
Przewód mm² min	6	6
Przewód mm² max	16	16

Wtyczka Ex	Strefa 1 i 21	Strefa 2
Oznaczenie według 94/9/EG	Ex II 2 G/Ex II2 D*	Ex II 3 G/Ex II3 D**
Oznaczenie ochrony	EEx de IIC T6	EEx nC IIC T6
Stopień ochrony	IP 66	IP 66
Deklaracja zgodności		EEx nC IIC T6

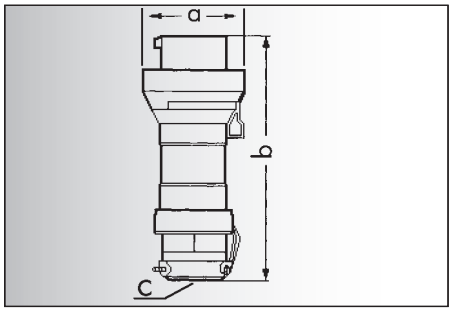

Prąd [A]	125	125
Bieguny	4	5
a	120,0	120,0
b	310,0	310,0
c	ø 45-53 mm	ø 45-53 mm
Przewód mm² min	25	25
Przewód mm² max	35	35

Wtyczka Ex	Strefa 1 i 21	
Oznaczenie ochrony zapłonu	EEx de IIC T6	
Deklaracja zgodności***	PTB-Nr. Ex-86.B.1070	
Stopień ochrony	IP 66	

* II 2 D złożono wniosek
** II 3 D złożono wniosek
*** złożono wniosek o atest EG według dyrektywy 94/9/EG

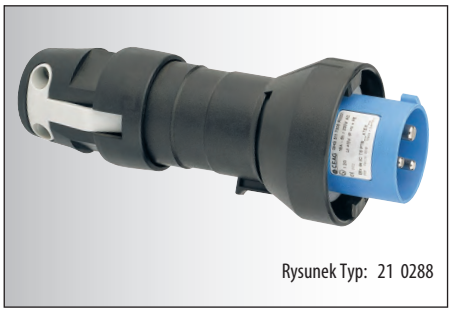
Rysunek Typ: 21 0288

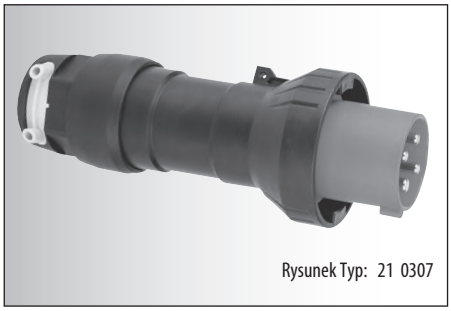
Rysunek Typ: 21 0307


Rysunek Typ: 21 0310

Liczba biegunów 2P+E 3P+E 3P+N+E Prąd [A]	Bieguny	Ex	230V 50-60 Hz 3pol 4pol 5pol 6h 9h 9h	400V 50-60 Hz 3pol 4pol 5pol 9h 6h 6h	500V 50-60 Hz 3pol 4pol 5pol 7h 7h 7h
16	3	Strefa 1 i 21	21 0288		
		Strefa 2	21 0312		
16	4	Strefa 1 i 21	21 0298	21 0299	21 0300
		Strefa 2	21 0313	21 0314	21 0315
16	5	Strefa 1 i 21		21 0289	
		Strefa 2		21 0318	
32	4	Strefa 1 i 21	21 0301	21 0302	21 0303
		Strefa 2	21 0317	21 0325	21 0319
32	5	Strefa 1 i 21		21 0304	
		Strefa 2		21 0320	
63	4	Strefa 1 i 21	21 0305	21 0306	21 0307
		Strefa 2	21 0321	21 0322	21 0323
63	5	Strefa 1 i 21		21 0308	
		Strefa 2		21 0324	
125	4	Strefa 1 i 21		21 0643	21 0644
		Strefa 2*			
125	5	Strefa 1 i 21	21 0309	21 0310	21 0311
		Strefa 2*			

*Wykorzystać urządzenia przeznaczone do strefy 1 i 21



URZĄDZENIA NISKONAPIĘCIOWE

Bals-Polska
ELEKTROTECHNIKA Sp. z o.o.

URZĄDZENIA NISKONAPIĘCIOWE

gniazda naścienne, gniazda tablicowe, wtyczki, wtyczki odbiornikowe, gniazda przenośne

Jakość, która przekonuje

Preferowane obszary zastosowań:


Budownictwo

Kampingi


Przemysł

Budownictwo indywidualne

Rolnictwo


Żegluga

ZAWARTOŚĆ

Gniazda naścienne
Strony 163-164



Gniazda tablicowe
Strony 165-166



Wtyczki
Strony 167-168



Wtyczki odbiornikowe
Strony 167-168



Gniazda przenośne
Strony 167-168



Gniazda naścienne
i tablicowe 63A
Strony 169-170



Wtyczki, gniazda przenośne,
wtyczki odbiornikowe
Strony 169-170



NISKONAPIĘCIOWE GNIAZDA NAŚCIENNE

PN-IEC 60309, EN 60309, VDE 0623

Stopień ochrony IP 44

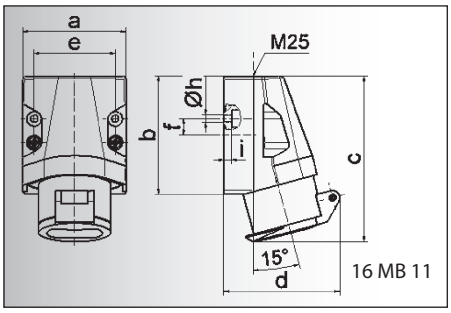

16 MB 11

Prąd [A]	16	16	32	32
Bieguny	**2**	**3**	**2**	**3**
a	70,0	70,0	70,0	70,0
b	80,0	80,0	80,0	80,0
c	113,0	113,0	113,0	113,0
d	80,0	80,0	80,0	80,0
e	55,0	55,0	55,0	55,0
f	11,0	11,0	11,0	11,0
h ø	5,2	5,2	5,2	5,2
i	5,0	5,0	5,0	5,0
Przewód mm^2 min	4	4	4	4
Przewód mm^2 max	10	10	10	10

Gniazdo naścienne

- Wprowadzenie przewodu: 1 x z góry (otwarte)
- Stopień ochrony IP 44

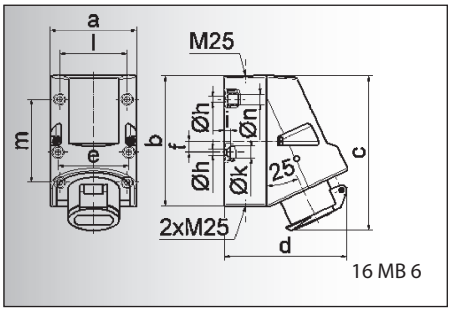

16 MB 6

Prąd [A]	16	16	32	32
Bieguny	**2**	**3**	**2**	**3**
a	83,0	83,0	83,0	83,0
b	126,0	126,0	126,0	126,0
c	149,0	149,0	149,0	149,0
d	120,0	120,0	120,0	120,0
e	68,0	68,0	68,0	68,0
f	11,0	11,0	11,0	11,0
h ø	5,5	5,5	5,5	5,5
i	6,5	6,5	6,5	6,5
k ø	12,0	12,0	12,0	12,0
l	65,0	65,0	65,0	65,0
m	80,0	80,0	80,0	80,0
n ø	10,0	10,0	10,0	10,0
Przewód mm^2 min	4	4	4	4
Przewód mm^2 max	10	10	10	10

Gniazdo naścienne

- Wprowadzenie przewodu: 1 x z góry (otwarte), 2 x z dołu (zamknięte)
- Możliwość obrócenia podstawy obudowy o 180°
- 4 otwory montażowe w podstawie obudowy
- Przystosowane do łączenia przelotowego z zastosowaniem specjalnych zacisków
- Stopień ochrony IP 44

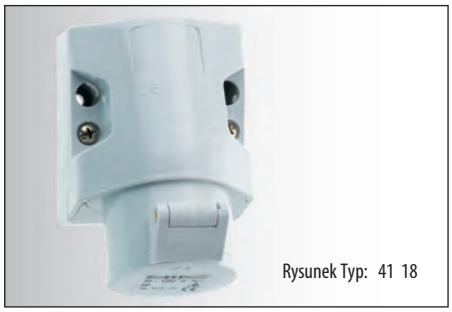
Rysunek Typ: 41 18

Prąd [A]	Liczba biegunów	24V 50-60 Hz	42V 50-60 Hz	100-200 Hz do 50V	300 Hz do 50V	400 Hz do 50V	do 50V	Sztuk	g Szt.
		—	12h	4h	2h	3h	10h		
16	2	**41 0**	**41 1**	41 2	41 3	41 4	41 5	10	195
16	3	**41 6**	**41 7**	41 8	41 9	41 10	41 07	10	215
32	2	**41 11**	**41 12**	41 13	41 14	41 15	41 16	10	195
32	3	**41 17**	**41 18**	41 19	41 20	41 21	41 57	10	215


Rysunek Typ: 41 53

16	2	**41 35**	**41 36**	41 37	41 38	41 39	41 40	10	325
16	3	**41 41**	**41 42**	41 43	41 44	41 45	41 59	10	345
32	2	**41 46**	**41 47**	41 48	41 49	41 50	41 51	10	325
32	3	**41 52**	**41 53**	41 54	41 55	41 56		10	345

NISKONAPIĘCIOWE GNIAZDA TABLICOWE

PN-IEC 60309, EN 60309, VDE 0623

Stopień ochrony IP 44

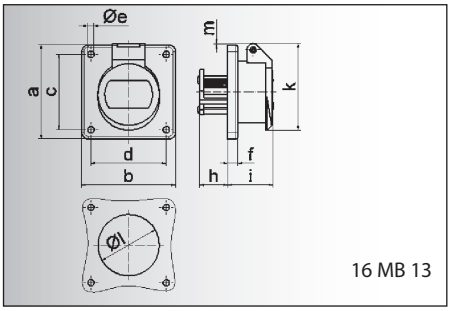

16 MB 13

Prąd [A]	16	16	32	32
Bieguny	**2**	**3**	**2**	**3**
a	55,0	55,0	55,0	55,0
b	55,0	55,0	55,0	55,0
c	45,0	45,0	45,0	45,0
d	45,0	45,0	45,0	45,0
e ø	5,2	5,2	5,2	5,2
f	6,0	6,0	6,0	6,0
h	22,0	22,0	22,0	22,0
i	37,0	37,0	37,0	37,0
k	67,0	67,0	67,0	67,0
l ø	49,0	49,0	49,0	49,0
m	12,0	12,0	12,0	12,0
Przewód mm^2 min	4	4	4	4
Przewód mm^2 max	10	10	10	10

Gniazdo tablicowe
- Zaciski śrubowe
- Proste
- Kołnierz 50 x 50 mm
- Stopień ochrony IP 44

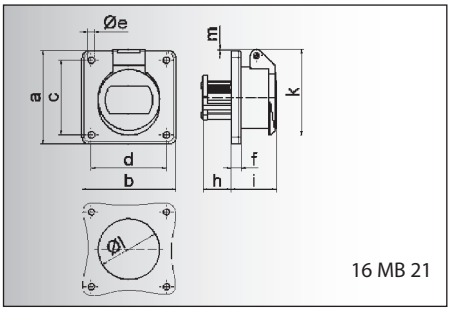

16 MB 21

Prąd [A]	16	16	32	32
Bieguny	**2**	**3**	**2**	**3**
a	70,0	70,0	70,0	70,0
b	70,0	70,0	70,0	70,0
c	56,5	56,5	56,5	56,5
d	56,5	56,5	56,5	56,5
e ø	5,5	5,5	5,5	5,5
f	8,0	8,0	8,0	8,0
h	22,0	22,0	22,0	22,0
i	37,0	37,0	37,0	37,0
k	67,0	67,0	67,0	67,0
l ø	49,0	49,0	49,0	49,0
m	4,0	4,0	4,0	4,0
Przewód mm^2 min	4	4	4	4
Przewód mm^2 max	10	10	10	10

Gniazdo tablicowe
- Zaciski śrubowe
- Proste
- Kołnierz 70 x 70 mm
- Stopień ochrony IP 44

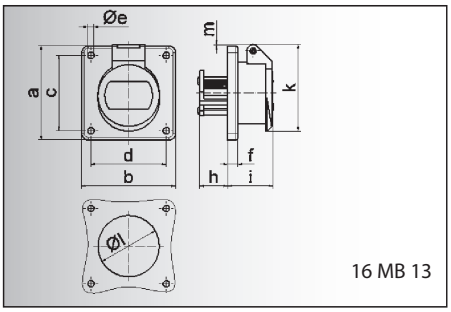

16 MB 13

Prąd [A]	16	16	32	32
Bieguny	**2**	**3**	**2**	**3**
a	75,0	75,0	75,0	75,0
b	75,0	75,0	75,0	75,0
c	60,0	60,0	60,0	60,0
d	60,0	60,0	60,0	60,0
e ø	5,2	5,2	5,2	5,2
f	6,0	6,0	6,0	6,0
h	22,0	22,0	22,0	22,0
i	37,0	37,0	37,0	37,0
k	67,0	67,0	67,0	67,0
l ø	49,0	49,0	49,0	49,0
m	2,0	2,0	2,0	2,0
Przewód mm^2 min	4	4	4	4
Przewód mm^2 max	10	10	10	10

Gniazdo tablicowe
- Zaciski śrubowe
- Proste
- Kołnierz 75 x 75 mm
- Stopień ochrony IP 44

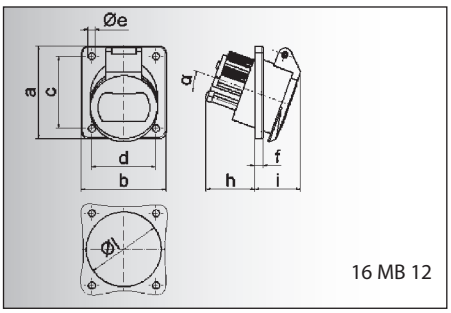

16 MB 12

Prąd [A]	16	16	32	32
Bieguny	**2**	**3**	**2**	**3**
a	68,0	68,0	68,0	68,0
b	62,0	62,0	62,0	62,0
c	53,0	53,0	53,0	53,0
d	47,0	47,0	47,0	47,0
e ø	5,2	5,2	5,2	5,2
f	6,0	6,0	6,0	6,0
h	36,0	36,0	36,0	36,0
i	35,0	35,0	35,0	35,0
α	20°	20°	20°	20°
l ø	55,0	55,0	55,0	55,0
Przewód mm^2 min	4	4	4	4
Przewód mm^2 max	10	10	10	10

Gniazdo tablicowe
- Zaciski śrubowe
- Nachylenie 20°
- Kołnierz 68 x 62 mm
- Stopień ochrony IP 44

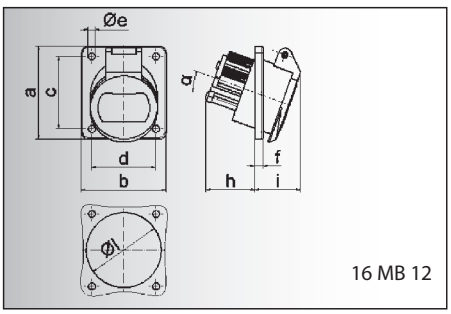

16 MB 12

Prąd [A]	16	16	32	32
Bieguny	**2**	**3**	**2**	**3**
a	100,0	100,0	100,0	100,0
b	92,0	92,0	92,0	92,0
c	85,0	85,0	85,0	85,0
d	77,0	77,0	77,0	77,0
e ø	5,2	5,2	5,2	5,2
f	6,0	6,0	6,0	6,0
h	36,0	36,0	36,0	36,0
i	35,0	35,0	35,0	35,0
α	20°	20°	20°	20°
l ø	55,0	55,0	55,0	55,0
Przewód mm^2 min	4	4	4	4
Przewód mm^2 max	10	10	10	10

Gniazdo tablicowe
- Zaciski śrubowe
- Nachylenie 20°
- Kołnierz 100 x 92 mm
- Stopień ochrony IP 44

	Liczba biegunów		24V 50-60 Hz	42V 50-60 Hz	100-200 Hz do 50V	300 Hz do 50V	400 Hz do 50V	⎓ do 50V		
	Prąd [A]	Bieguny	—	12h	4h	2h	3h	10h	Sztuk	g Szt.
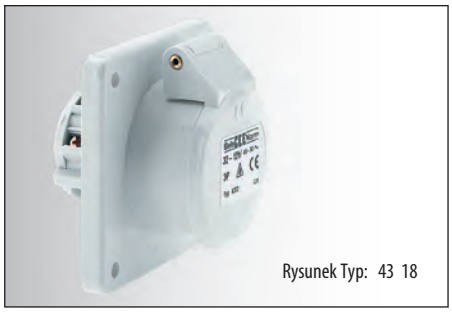 Rysunek Typ: 43 18	16	2	**43 0**	**43 1**	43 2	43 3	43 4	43 5	10	125
	16	3	**43 6**	**43 7**	43 8	43 9	43 10	43 90	10	145
	32	2	**43 11**	**43 12**	43 13	43 14	43 15	43 16	10	125
	32	3	**43 17**	**43 18**	43 19	43 20	43 21		10	145
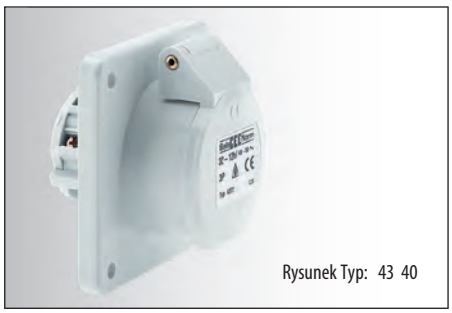 Rysunek Typ: 43 40	16	2	**43 22**	**43 23**	43 24	43 25	43 26	43 27	10	140
	16	3	**43 28**	**43 29**	43 30	43 31	43 32		10	160
	32	2	**43 33**	**43 34**	43 35	43 36	43 37	43 38	10	140
	32	3	**43 39**	**43 40**	43 41	43 42	43 43		10	160
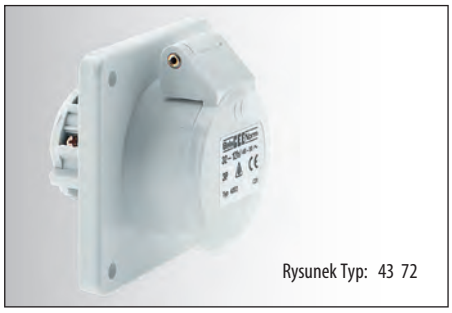 Rysunek Typ: 43 72	16	2	**43 54**	**43 55**	43 56	43 57	43 58	43 59	10	150
	16	3	**43 60**	**43 61**	43 62	43 63	43 64	43 003	10	170
	32	2	**43 65**	**43 66**	43 67	43 68	43 69	43 70	10	150
	32	3	**43 71**	**43 72**	43 73	43 74	43 75		10	170
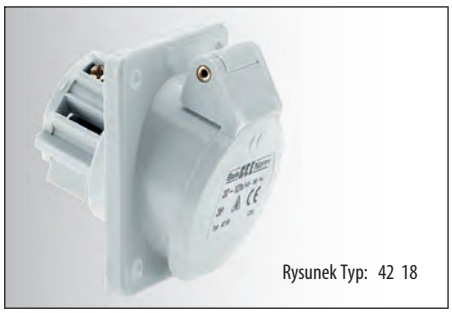 Rysunek Typ: 42 18	16	2	**42 0**	**42 1**	42 2	42 3	42 4	42 5	10	135
	16	3	**42 6**	**42 7**	42 8	42 9	42 10		10	155
	32	2	**42 11**	**42 12**	42 13	42 14	42 15	42 16	10	135
	32	3	**42 17**	**42 18**	42 19	42 20	42 21	42 74	10	155
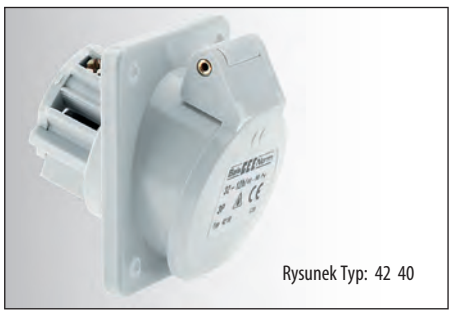 Rysunek Typ: 42 40	16	2	**42 22**	**42 23**	42 24	42 25	42 26	42 27	10	165
	16	3	**42 28**	**42 29**	42 30	42 31	42 32		10	185
	32	2	**42 33**	**42 34**	42 35	42 36	42 37	42 38	10	165
	32	3	**42 39**	**42 40**	42 41	42 42	42 43		10	185

NISKONAPIĘCIOWE
WTYCZKI, WTYCZKI ODBIORNIKOWE, GNIAZDA PRZENOŚNE

PN-IEC 60309, EN 60309, VDE 0623

Stopień ochrony IP 44

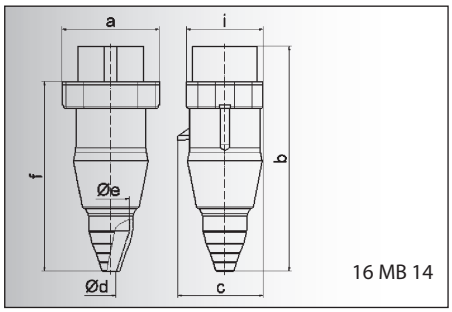

16 MB 14

Prąd [A]	16	16	32	32
Bieguny	**2**	**3**	**2**	**3**
a	62,0	62,0	62,0	62,0
b	145,0	145,0	145,0	145,0
c	55,0	55,0	55,0	55,0
d ø	7,0	7,0	7,0	7,0
e ø	24,5	24,5	24,5	24,5
f	123,0	123,0	123,0	123,0
i	50,0	50,0	50,0	50,0
Przewód mm² min	4	4	4	4
Przewód mm² max	10	10	10	10

Wtyczka
- Zaciski śrubowe
- Tuleja wpustowa zabezpieczająca przed złamaniem przewodu
- Stopień ochrony IP 44

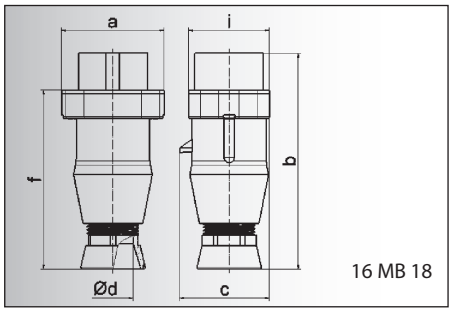

16 MB 18

Prąd [A]	16	16	32	32
Bieguny	**2**	**3**	**2**	**3**
a	62,0	62,0	62,0	62,0
b	129,0	129,0	129,0	129,0
c	55,0	55,0	55,0	55,0
d ø	24,5	24,5	24,5	24,5
f	107,0	107,0	107,0	107,0
i	50,0	50,0	50,0	50,0
Przewód mm² min	4	4	4	4
Przewód mm² max	10	10	10	10

Wtyczka
- Zaciski śrubowe
- Dławik
- Stopień ochrony IP 44

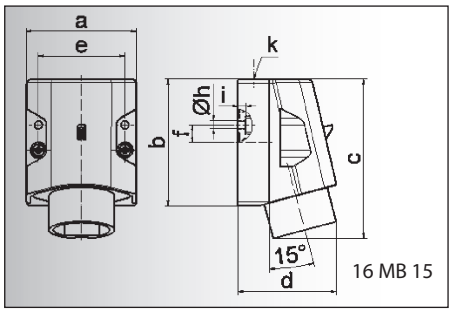

16 MB 15

Prąd [A]	16	16	32	32
Bieguny	**2**	**3**	**2**	**3**
a	70,0	70,0	70,0	70,0
b	80,0	80,0	80,0	80,0
c	100,0	100,0	100,0	100,0
d	82,0	82,0	82,0	82,0
e	55,0	55,0	55,0	55,0
f	11,0	11,0	11,0	11,0
h ø	5,2	5,2	5,2	5,2
i	5,0	5,0	5,0	5,0
k	M 25	M 25	M 25	M 25
Przewód mm² min	4	4	4	4
Przewód mm² max	10	10	10	10

Wtyczka odbiornikowa
- Zaciski śrubowe
- Stopień ochrony IP 44

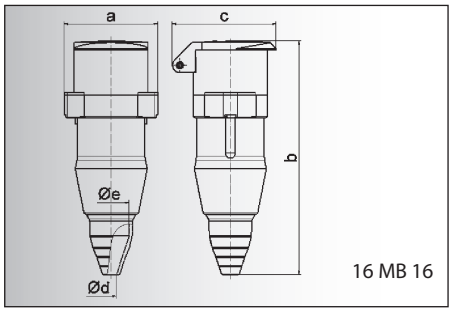

16 MB 16

Prąd [A]	16	16	32	32
Bieguny	**2**	**3**	**2**	**3**
a	62,0	62,0	62,0	62,0
b	158,0	158,0	158,0	158,0
c	67,0	67,0	67,0	67,0
d ø	7,0	7,0	7,0	7,0
e ø	24,5	24,5	24,5	24,5
Przewód mm² min	4	4	4	4
Przewód mm² max	10	10	10	10

Gniazdo przenośne
- Zaciski śrubowe
- Tuleja wpustowa zabezpieczająca przed złamaniem przewodu
- Stopień ochrony IP 44

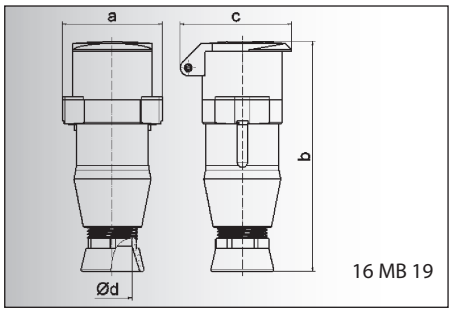

16 MB 19

Prąd [A]	16	16	32	32
Bieguny	**2**	**3**	**2**	**3**
a	62,0	62,0	62,0	62,0
b	142,0	142,0	142,0	142,0
c	67,0	67,0	67,0	67,0
d ø	24,5	24,5	24,5	24,5
Przewód mm² min	4	4	4	4
Przewód mm² max	10	10	10	10

Gniazdo przenośne
- Zaciski śrubowe
- Dławik
- Stopień ochrony IP 44

	Liczba biegunów		24V 50-60 Hz	42V 50-60 Hz	100-200 Hz do 50V	300 Hz do 50V	400 Hz do 50V	⎓ do 50V		
	Prąd [A]	Bieguny	—	12h	4h	2h	3h	10h	Sztuk	g Szt.
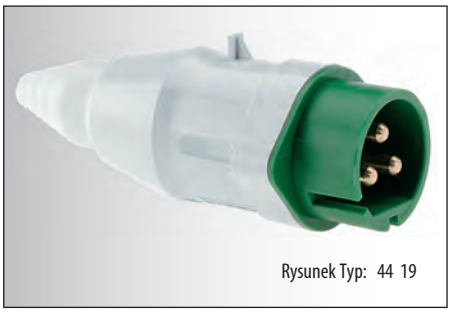 Rysunek Typ: 44 19	16	2	**44 0**	**44 1**	44 2	44 3	44 4	44 5	10	140
	16	3	**44 6**	**44 7**	44 8	44 9	44 10	44 61	10	160
	32	2	**44 11**	**44 12**	44 13	44 14	44 15	44 16	10	140
	32	3	**44 17**	**44 18**	44 19	44 20	44 21	44 59	10	160
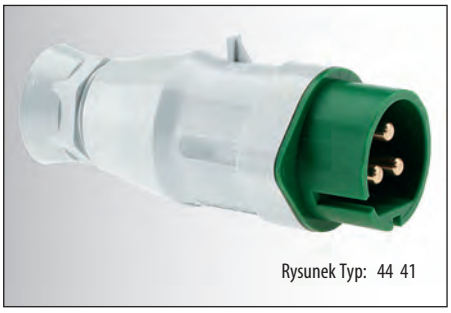 Rysunek Typ: 44 41	16	2	**44 22**	**44 23**	44 24	44 25	44 26	44 27	10	150
	16	3	**44 28**	**44 29**	44 30	44 31	44 32	44 81	10	170
	32	2	**44 33**	**44 34**	44 35	44 36	44 37	44 38	10	150
	32	3	**44 39**	**44 40**	44 41	44 42	44 43		10	170
 Rysunek Typ: 46 19	16	2	**46 0**	**46 1**	46 2	46 3	46 4	46 5	10	155
	16	3	**46 6**	**46 7**	46 8	46 9	46 10		10	175
	32	2	**46 11**	**46 12**	46 13	46 14	46 15	46 16	10	155
	32	3	**46 17**	**46 18**	46 19	46 20	46 21		10	175
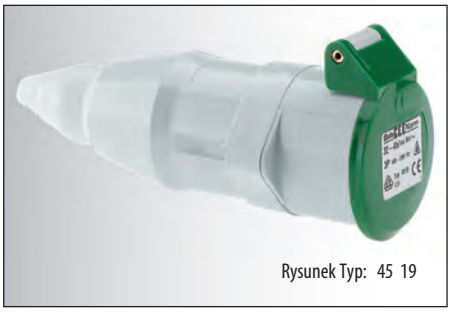 Rysunek Typ: 45 19	16	2	**45 0**	**45 1**	45 2	45 3	45 4	45 5	10	180
	16	3	**45 6**	**45 7**	45 8	45 9	45 10	45 63	10	200
	32	2	**45 11**	**45 12**	45 13	45 14	45 15	45 16	10	180
	32	3	**45 17**	**45 18**	45 19	45 20	45 21		10	200
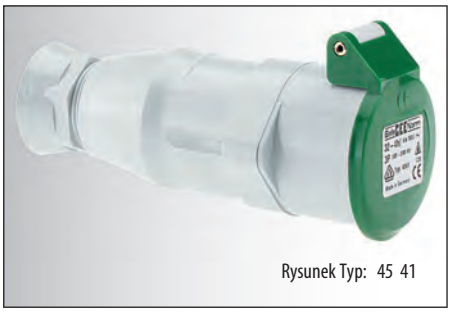 Rysunek Typ: 45 41	16	2	**45 22**	**45 23**	45 24	45 25	45 26	45 27	10	190
	16	3	**45 28**	**45 29**	45 30	45 31	45 32		10	210
	32	2	**45 33**	**45 34**	45 35	45 36	45 37	45 38	10	190
	32	3	**45 39**	**45 40**	45 41	45 42	45 43		10	210

SPECJALNE URZĄDZENIA NISKONAPIĘCIOWE 63A

PN-IEC 60309, EN 60309, VDE 0623

Stopień ochrony IP 44

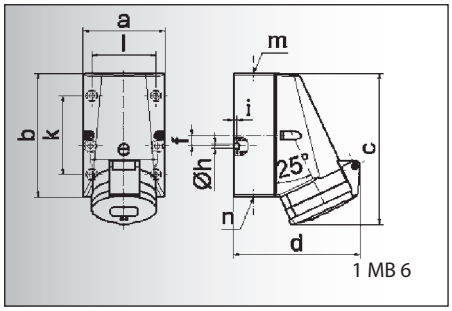

1 MB 6

Prąd [A]	63	63
Bieguny	2	3
a		83,0
b	126,0	
c		158,0
d	130,0	
e		68,0
f	11,0	
h	5,3	
i	4,0	
k		80,0
l	65,0	
m	M 25	
n	x M 252	

Gniazdo naścienne
- Zaciski śrubowe
- Wysokotermostabilny wkład
- Niklowane styki
- Stopień ochrony IP 44

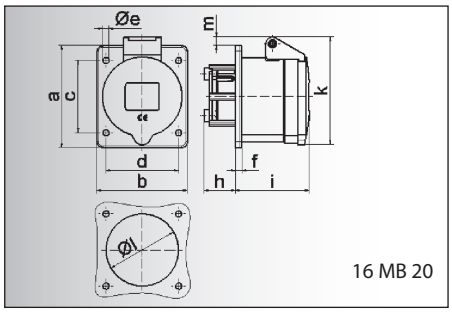

16 MB 20

Prąd [A]	63	63
Bieguny	2	3
a		85,0
b	75,0	
c	60,0	
d	60,0	
e	5,2	
f	5,5	
h	27,0	
i	62,0	
k	90,0	
l	60,0	
m	7,5	

Gniazdo tablicowe
- Zaciski śrubowe
- Proste
- Wysokotermostabilny wkład
- Niklowane styki
- Stopień ochrony IP 44

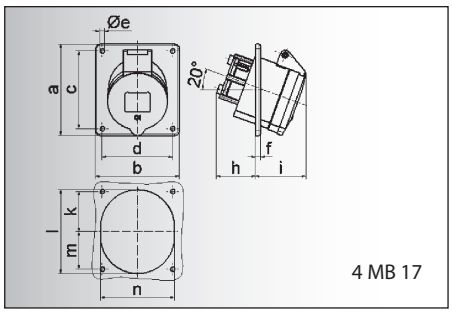

4 MB 17

Prąd [A]	63	63
Bieguny	2	3
a	100,0	
b	92,0	
c		85,0
d	77,0	
e	5,1	
f	5,5	
h	42,0	
i	57,0	
k	44,0	
l		80,0
m	41,0	
n		80,0

Gniazdo tablicowe
- Zaciski śrubowe
- Nachylenie 20°
- wysokotermostabilny wkład
- Niklowane styki
- Stopień ochrony IP 44

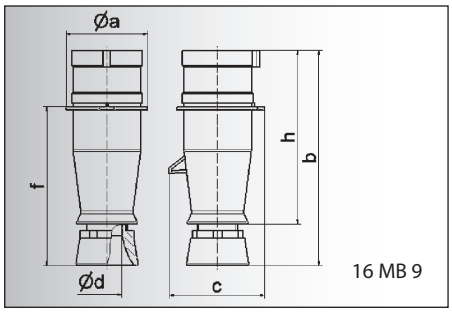

16 MB 9

Prąd [A]	63	63
Bieguny	2	3
a ø	66,0	
b	173,0	
c	78,0	
d ø	24,5	
f	128,0	
h	140,0	

Wtyczka
- Zaciski śrubowe
- Dławik
- Wysokotermostabilny wkład
- Niklowane styki
- Stopień ochrony IP 44

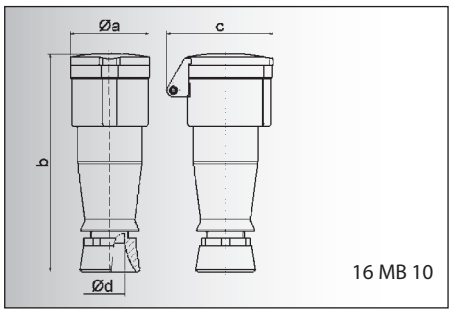

16 MB 10

Prąd [A]	63	63
Bieguny	2	3
a ø	66,5	
b	183,0	
c	91,0	
d ø	24,5	

Gniazdo przenośne
- Zaciski śrubowe
- Dławik
- Wysokotermostabilny wkład
- Niklowane styki
- Stopień ochrony IP 44

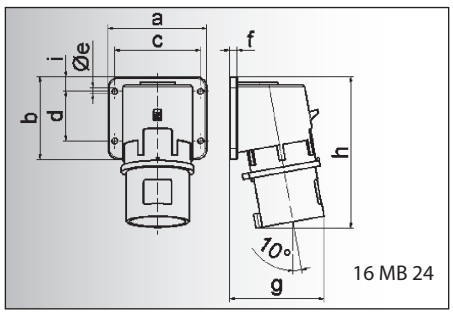

16 MB 24

Prąd [A]	63	63
Bieguny	2	3
a	90,0	
b	75,0	
c	78,0	
d	45,0	
e	5,5	
f	7,0	
g	86,0	
h	138,0	
i	13,0	

Wtyczka odbiornikowa
- Zaciski śrubowe
- Wysokotermostabilny wkład
- Niklowane styki
- Stopień ochrony IP 44

dalsze informacje na stronie www.bals.com; www.bals.pl · inne wartości napięć i częstotliwości dostępne na zamówienie

Liczba biegunów		24V 50-60 Hz	42V 50-60 Hz	100-200 Hz do 50V	300 Hz do 50V		
Prąd [A]	Bieguny					Sztuk	g Szt.
63	2		41 [1)] 08			10	385
63	3	41 01[2)]	41 00[2)]	41 02[3)]	41 33[2)]	10	420


Rysunek Typ: 41 00

63	2		43 06[1)]			10	250
63	3	43 03[2)]	43 02[2)]	43 05[3)]	43 77[2)]	10	250

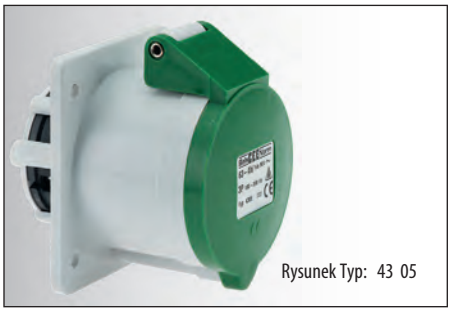
Rysunek Typ: 43 05

63	2		42 08[1)]			10	255
63	3	42 01[2)]	42 00[2)]	42 02[3)]	42 09[2)]	10	290

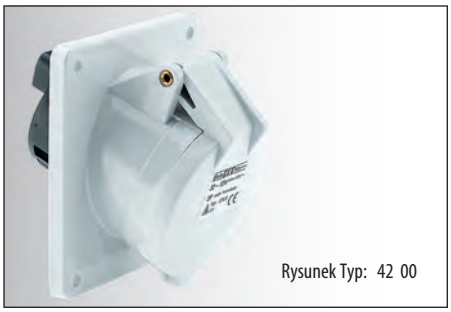
Rysunek Typ: 42 00

63	2		44 09[1)]			10	235
63	3	44 01[2)]	44 00[2)]	44 02[3)]	44 58[2)]	10	270

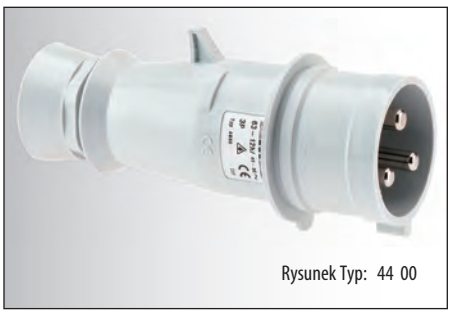
Rysunek Typ: 44 00

63	2		45 08[1)]			10	290
63	3	45 01[2)]	45 00[2)]	45 02[3)]	45 45[2)]	10	325

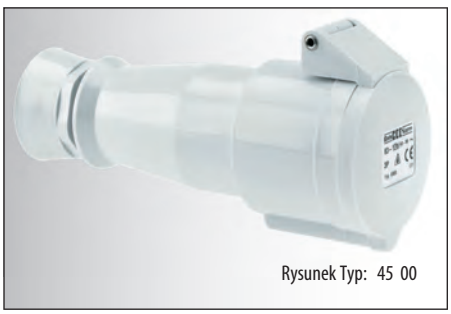
Rysunek Typ: 45 00

63	2		47 3[1)]			10	260
63	3	47 1[2)]	47 0[2)]	47 2[3)]	47 4[2)]	10	260

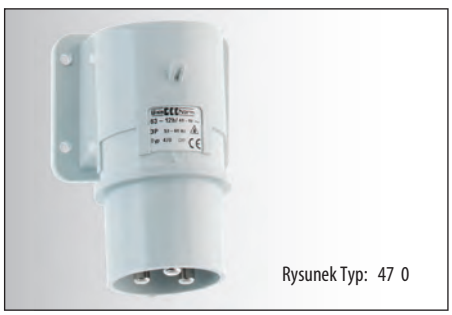
Rysunek Typ: 47 0

1), 2), 3) - nietypowe ułożenie biegunów - skontaktuj się z naszym działem technicznym



URZĄDZENIA DO ZASTOSOWAŃ SPECJALNYCH

URZĄDZENIA DO ZASTOSOWAŃ SPECJALNYCH

gniazda naścienne TK, wskaźnik kolejności faz, urządzenia HKS ze stykiem pomocniczym, urządzenia PSK z blokadą elektryczną, urządzenia 7 biegunowe, urządzenia na prąd stały, urządzenia podtynkowe TH

Jakość, która przekonuje

Preferowane obszary zastosowań:


Budownictwo


Kampingi


Przemysł


Budownictwo indywidualne


Rolnictwo


Żegluga

ZAWARTOŚĆ

Gniazda naścienne TK
Strona 173



Wskaźnik kolejności faz
Strona 174



Adaptery
Strona 174



Urządzenia 7 biegunowe
Strony 175-178



Gniazda z blokadą elektryczną PSK
Strony 179-180



Gniazda ze stykiem pomocniczym HKS
Strony 181-182



Wtyczki i gniazda przenośne z możliwością zamknięcia
Strony 181-182



Gniazda TH
Strony 183-184



Urządzenia na prąd stały
Strony 185-186



GNIAZDA NAŚCIENNE TK

PN-IEC 60309, EN 60309, VDE 0623
Stopień ochrony IP 44

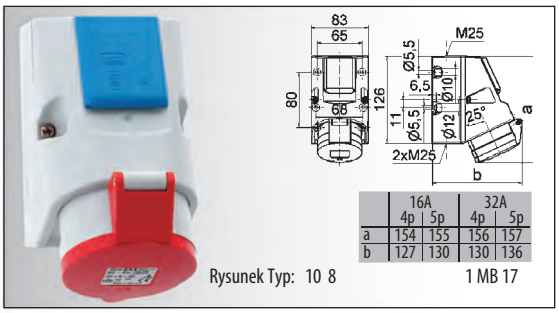

	16A 4p	16A 5p	32A 4p	32A 5p
a	154	155	156	157
b	127	130	130	136

Rysunek Typ: 10 8 — 1 MB 17

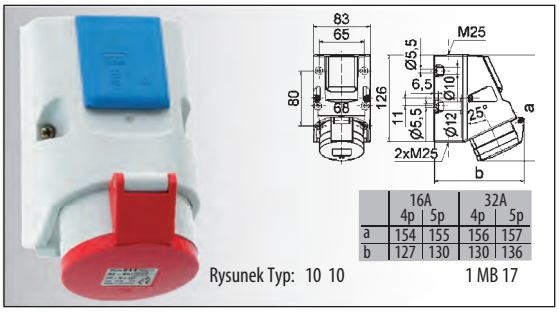

	16A 4p	16A 5p	32A 4p	32A 5p
a	154	155	156	157
b	127	130	130	136

Rysunek Typ: 10 10 — 1 MB 17

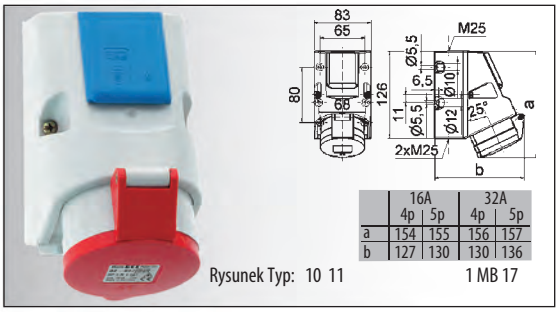

	16A 4p	16A 5p	32A 4p	32A 5p
a	154	155	156	157
b	127	130	130	136

Rysunek Typ: 10 11 — 1 MB 17

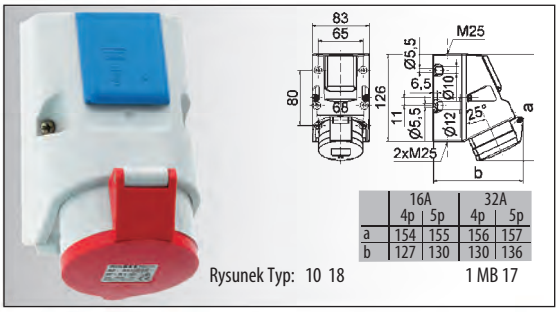

	16A 4p	16A 5p	32A 4p	32A 5p
a	154	155	156	157
b	127	130	130	136

Rysunek Typ: 10 18 — 1 MB 17

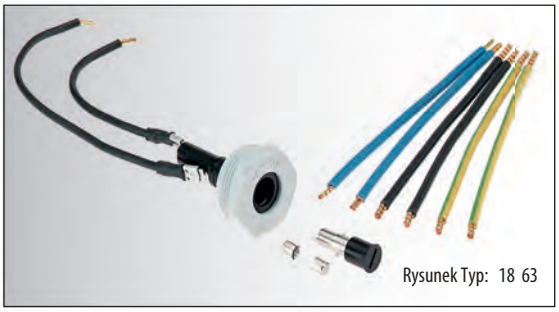

	Liczba biegunów 2P+E	3P+E	3P+N+E	Prąd [A]	Bieguny	230V 50-60 Hz 4pol 9h	5pol 9h	400V 50-60 Hz 4pol 6h	5pol 6h	Sztuk	g Szt.
Gniazdo naścienne TK • Wyposażone w zaciski, nieokablowane • Zintegrowane gniazdo jednofazowe 16A/230V ~ • Stopień ochrony IP 44 [1] Przy zasilaniu jednym przewodem stosować gniazdo bezpiecznikowe typ 1862				16	4	10 12				10	560
				16	5			**10 7**		10	570
				[1] 32	5			**10 8**		10	600
Gniazdo naścienne TK • Wyposażone w zaciski i okablowanie (gotowe do instalacji) • Zintegrowane gniazdo jednofazowe 16A/230V ~ • Stopień ochrony IP 44				16	4	10 13				10	510
				16	5			**10 10**		10	520
Gniazdo naścienne TK • Wyposażone w zaciski i okablowanie (gotowe do instalacji) • Gniazdo bezpiecznikowe 5 x 20mm DIN 41671 • Zintegrowane gniazdo jednofazowe 16A/230V ~ • Stopień ochrony IP 44 [2] 2 x gniazdo bezpiecznikowe				16	5			**10 9**		10	580
				[2] 32	4	10 20				10	600
				32	5			**10 11**		10	610
Gniazdo naścienne TK • Wyposażone w zaciski i okablowanie (gotowe do instalacji) • Gniazdo bezpiecznikowe 5 x 20mm DIN 41671 • Zintegrowane gniazdo jednofazowe 16A/230V ~ z bolcem ochronnym • Stopień ochrony IP 44 2 x gniazdo bezpiecznikowe				[2] 16	4	10 17				10	560
				16	5			**10 15**		10	570
				[2] 32	4	10 19				10	590
				32	5			**10 18**		10	600

Akcesoria

Zestaw przewodów L. N. PE	dla 16 A	18 63
	dla 32 A	18 96
Gniazdo bezpiecznikowe G 5 x 20mm DIN 41671		18 62
Wkładka topikowa G	6,3 A	18 64
	10 A	18 65
	16 A	18 66

WSKAŹNIK KOLEJNOŚĆI FAZ
ADAPTER


Rysunek Typ: 22 20


Rysunek Typ: 22 35


Rysunek Typ: 22 31

	Prąd [A]	Bieguny (4 = 3P+E, 5 = 3P+N+E)	230V 50-60 Hz 4pol 9h	5pol 9h	400V 50-60 Hz 4pol 6h	5pol 6h	500V 50-60 Hz 4pol 7h	5pol 7h	Stück	g Stück
Wskaźnik kolejności faz • Niklowane styki Wskaźnik kolejności faz dla urządzeń kontenerowych – str. 138	16	4	22 10		**22 11**		22 12		10	170
	16	5	22 13		**22 14**		22 15		10	195
	32	4	22 16		**22 17**		22 18		10	265
	32	5	22 19		**22 20**		22 21		10	290
	63	4	22 22		**22 23**		22 24		2	600
	63	5	22 25		**22 26**		22 27		2	650
Wskaźnik kolejności faz „TRIPOL" 400/230V • Niklowane styki • Zintegrowane gniazdo jednofazowe 16A/230V ~ • Zabudowane układy elektroniczne do: a) wskazań kolejności faz b) podłączenia urządzeń pomiarowych c) wskazywania faz	16	5			**22 34**				2	265
	32	5			**22 35**				2	335
	63	5			**22 36**				2	640
Wskaźnik kolejności faz • Niklowane styki • Bez blokady warunków zasilania • Zakres pracy 230…600V	16	4			**22 28**				10	170
	16	5			**22 29**				10	195
	32	4			**22 30**				10	265
	32	5			**22 31**				10	290
	63	4			**22 32**				2	600
	63	5			**22 33**				2	650

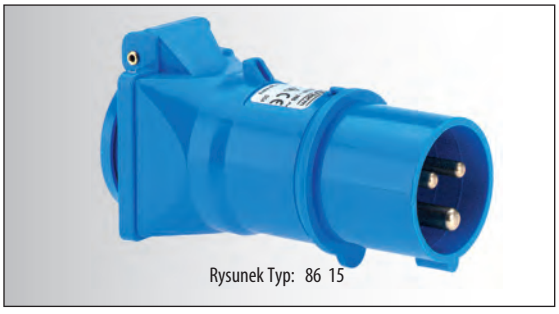
Rysunek Typ: 86 15

Adapter

Wtyczka CEE 16A/ 230V/ 3p na gniazdo jednofazowe 16A 230V ~	86 15
Wtyczka CEE 16A/ 230V/ 3p na gniazdo jednofazowe 16A 230V ~ z bolcem ochronnym	86 14
Wtyczka CEE 16A/ 230V/ 3p na gniazdo jednofazowe 16A 230V ~ w systemie szwajcarskim (Typ 13)	86 18

Pozostałe systemy adapterów dostępne na zamówienie

URZĄDZENIA 7 BIEGUNOWE (6 x roboczy + PE)

Stosowane przy: zmianie biegunowości, przełącznikach gwiazda-trójkąt, przełączaniu sygnalizacji, Stopień ochrony IP 44

		Liczba biegunów 7 6P+E Prąd [A]	Bieguny	230V 50-60 Hz 7pol 9h	400V 50-60 Hz 7pol 6h	Sztuk	g Szt.
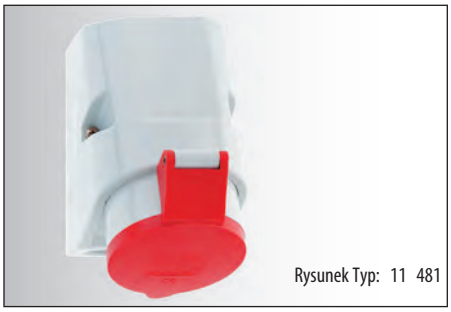 Rysunek Typ: 11 481	**Gniazdo naścienne** • Zaciski śrubowe • Wysokotermostabilny wkład • Niklowane styki • Wprowadzenie przewodu: 1 x z góry (otwarte), 2 x z dołu (zamknięte) • Możliwość obrócenia podstawy obudowy o 180° • 4 otwory montażowe w podstawie obudowy • Przystosowane do łączenia przelotowego z zastosowaniem specjalnych zacisków • Stopień ochrony IP 44 Wymiary na stronie 19/5 (1 MB 2 przy 5p)	16	7	11 480	**11 481**	10	400
		32	7	11 482	**11 483**	10	475
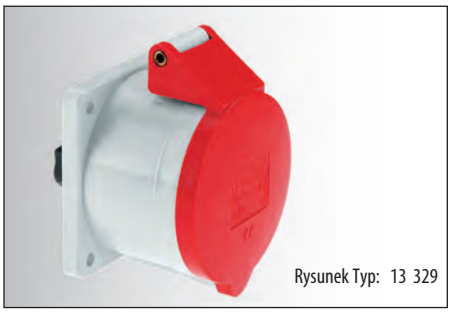 Rysunek Typ: 13 329	**Gniazdo tablicowe** • Zaciski śrubowe • Wysokotermostabilny wkład • Niklowane styki • Kołnierz 75 x 75 mm • Stopień ochrony IP 44 Wymiary na stronie 27/6 (4 MB 4 przy 5p)	16	7	13 326	**13 327**	10	225
		32	7	13 328	**13 329**	10	320
 Rysunek Typ: 12 393	**Gniazdo tablicowe** • Zaciski śrubowe • Nachylenie 20° • Wysokotermostabilny wkład • Niklowane styki • Kołnierz 100 x 92 mm • Stopień ochrony IP 44 Wymiary na stronie 29/5 (4 MB 112 przy 5p)	16	7	12 390	**12 391**	10	255
		32	7	12 392	**12 393**	10	315
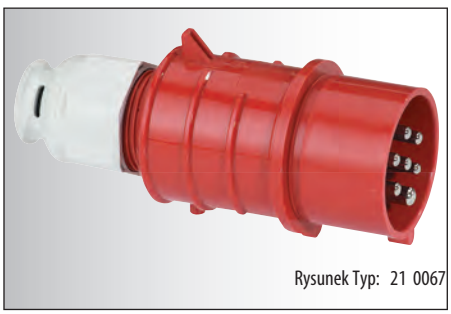 Rysunek Typ: 21 0067	**Wtyczka TE z Multi-Grip** • Zaciski śrubowe • Wysokotermostabilny wkład • Niklowane styki • Specjalny dławik z odciążeniem naprężenia • Stopień ochrony IP 44 Wymiary na stronie 43/3 (2 MB 93 przy 5p)	16	7	21 0550	**21 557**	10	275
		32	7	21 0636	**21 0067**	10	370
 Rysunek Typ: 24 196	**Wtyczka odbiornikowa** • Zaciski śrubowe • Wysokotermostabilny wkład • Niklowane styki • Stopień ochrony IP 44 Wymiary na stronie 47/4 (5 MB 45 przy 5p)	16	7	24 193	**24 194**	10	305
		32	7	24 195	**24 196**	10	390

URZĄDZENIA 7 BIEGUNOWE (6 x roboczy + PE)

Stosowane przy: zmianie biegunowości, przełacznikach gwiazda-trójkąt, przełączaniu sygnalizacji, Stopień ochrony IP 67

		Liczba biegunów 7 6P+E Prąd [A]	Bieguny	230V 50-60 Hz 7pol 9h	400V 50-60 Hz 7pol 6h	Sztuk	g Szt.
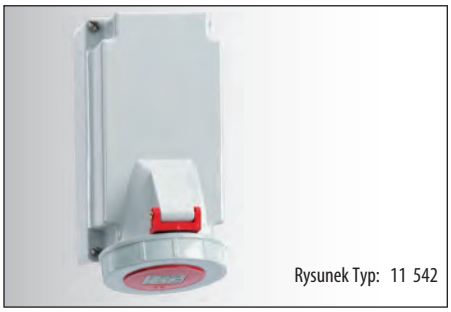 Rysunek Typ: 11 542	**Gniazdo naścienne** • Zaciski śrubowe • Wysokotermostabilny wkład • Niklowane styki • Stopień ochrony IP 67 Wymiary na stronie 25/1 (1 MB 8 przy 5p)	16	7	11 634	**11 542**	1	530
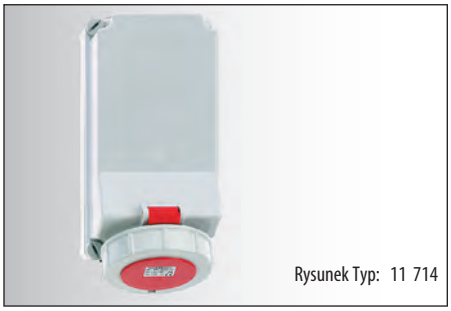 Rysunek Typ: 11 714	**Gniazdo naścienne** • Zaciski śrubowe • Wysokotermostabilny wkład • Niklowane styki • Stopień ochrony IP 67 Wymiary na stronie 25/2 (1 MB 14 przy 5p)	32	7	11 635	**11 714**	1	870
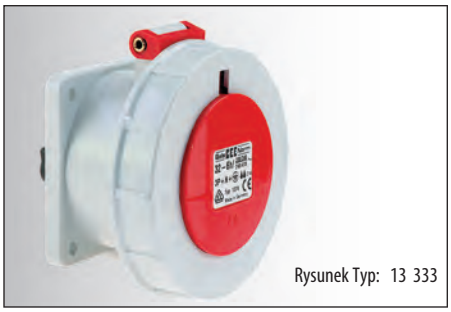 Rysunek Typ: 13 333	**Gniazdo tablicowe** • Zaciski śrubowe • Wysokotermostabilny wkład • Niklowane styki • Kołnierz 75 x 75 mm • Stopień ochrony IP 67 Wymiary na stronie 33/4 (4 MB 5 przy 5p)	16	7	13 330	**13 331**	10	260
		32	7	13 332	**13 333**	10	340
 Rysunek Typ: 12 397	**Gniazdo tablicowe** • Zaciski śrubowe • Nachylenie 20° • Wysokotermostabilny wkład • Niklowane styki • Kołnierz 100 x 92 mm • Stopień ochrony IP 67 Wymiary na stronie 35/5 (4 MB 115 przy 5p)	16	7	12 394	**12 395**	10	280
		32	7	12 396	**12 397**	10	325
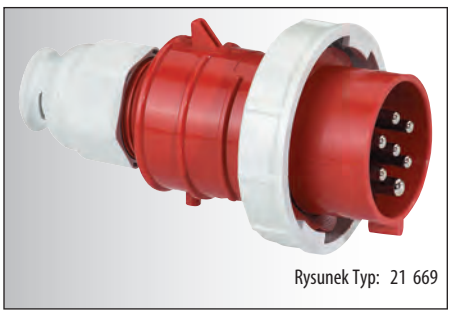 Rysunek Typ: 21 669	**Wtyczka TE z Multi-Grip** • Zaciski śrubowe • Wysokotermostabilny wkład • Niklowane styki • Specjalny dławik z odciążeniem naprężenia • Stopień ochrony IP 67 Wymiary na stronie 45/2 (2 MB 94 przy 5p)	16	7	21 711	**21 667**	10	265
		32	7	21 712	**21 669**	10	405

URZĄDZENIA 7 BIEGUNOWE (6 x roboczy + PE)

Stosowane przy: zmianie biegunowości, przełącznikach gwiazda-trójkąt, przełączaniu sygnalizacji, stopień ochrony IP 44

		Liczba biegunów 7 6P+E Prąd [A]	Bieguny	230V 50-60 Hz 7pol 9h	400V 50-60 Hz 7pol 6h	Sztuk	g Szt.
 Rysunek Typ: 26 002	**Wtyczka odbiornikowa maszynowa** • Zaciski śrubowe • Wysokotermostabilny wkład • Niklowane styki • Stopień ochrony IP 44 Wymiary na stronie 53/1 (5 MB 24 przy 5p)	16	7	26 012	**26 013**	10	200
		32	7	26 001	**26 002**	10	300
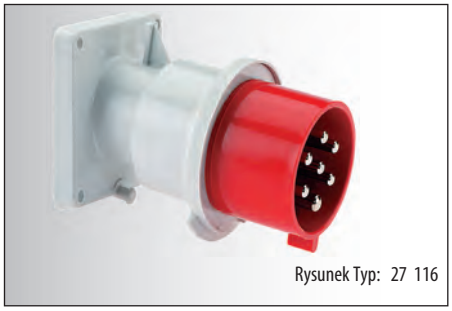 Rysunek Typ: 27 116	**Wtyczka odbiornikowa tablicowa** • Zaciski śrubowe • Wysokotermostabilny wkład • Niklowane styki • Stopień ochrony IP 44 Wymiary na stronie 55/1 (5 MB 21 przy 5p)	16	7	27 113	**27 114**	10	245
		32	7	27 115	**27 116**	10	320
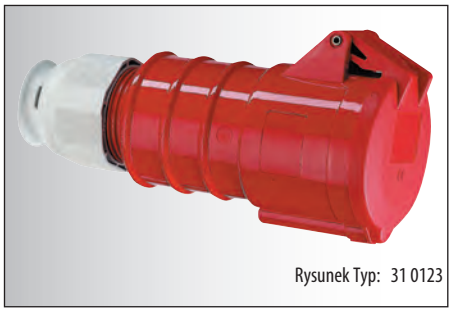 Rysunek Typ: 31 0123	**Gniazdo przenośne** • Zaciski śrubowe • Wysokotermostabilny wkład • Niklowane styki • Specjalny dławik z odciążeniem naprężenia • Stopień ochrony IP 44 Wymiary na stronie 65/3 (3 MB 62 przy 5p)	16	7	31 0311	**31 752**	10	275
		32	7	31 0381	**31 0123**	10	430
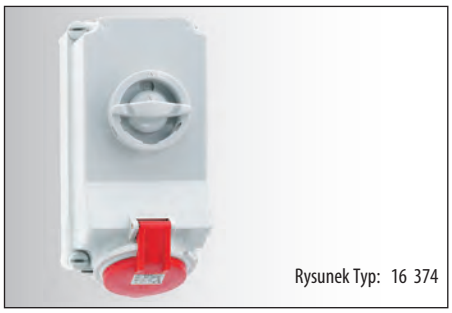 Rysunek Typ: 16 374	**Gniazdo naścienne** • Wysokotermostabilny wkład • Niklowane styki • Z wyłącznikiem 0-1 • Możliwość zamknięcia w pozycji 0 • Stopień ochrony IP 44 Wymiary na stronie 87/2 (12 MB 24 przy 5p)	16	7	16 441	**16 374**	1	1140
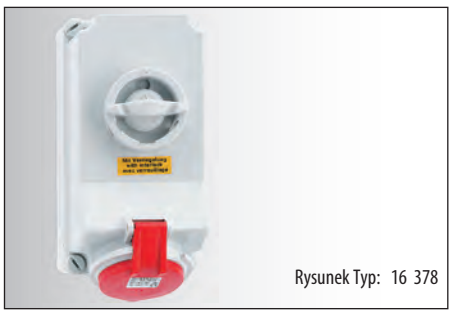 Rysunek Typ: 16 378	**Gniazdo naścienne** • wysokotermostabilny wkład • niklowane styki • z wyłącznikiem 0-1 • możliwość zamknięcia w pozycji 0 • podwójna blokada mechaniczna • zaciski klatkowe • stopień ochrony IP 44 Wymiary na stronie: 87/2 (12 MB 24 przy 16A 5p) dla 16A 7p 87/4 (12 MB 24 przy 32A 5p) dla 32A 7p	16	7	16 445	**16 378**	1	1170
		32	7		**16 0438**	1	1400

URZĄDZENIA 7 BIEGUNOWE (6 x roboczy + PE)

Stosowane przy: zmianie biegunowości, przełącznikach gwiazda-trójkąt, przełączaniu sygnalizacji, stopień ochrony IP 67

		Liczba biegunów 7 6P+E Prąd [A]	Bieguny	230V 50-60 Hz 7pol 9h	400V 50-60 Hz 7pol 6h	Sztuk	g Szt.
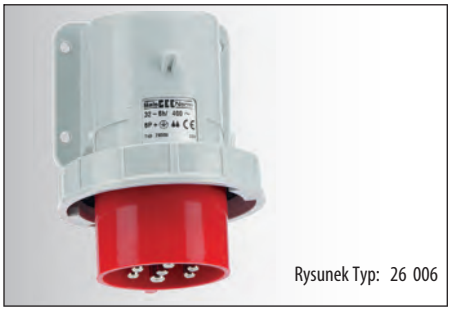 Rysunek Typ: 26 006	**Wtyczka odbiornikowa maszynowa** • Zaciski śrubowe • Wysokotermostabilny wkład • Niklowane styki • Stopień ochrony IP 67 Akcesoria: Osłona wtyczki patrz str. 211 Wymiary na stronie 53/3 (5 MB 1 przy 5p)	16	7	26 003	**26 004**	10	275
		32	7	26 005	**26 006**	1	350
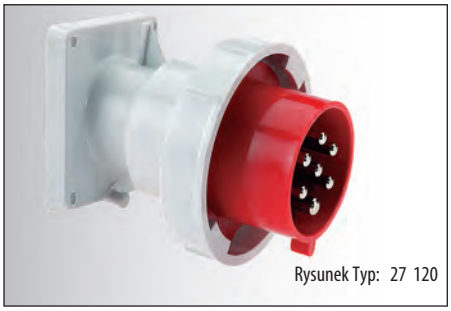 Rysunek Typ: 27 120	**Wtyczka odbiornikowa tablicowa** • Zaciski śrubowe • Wysokotermostabilny wkład • Niklowane styki • Stopień ochrony IP 67 Akcesoria: Osłona wtyczki patrz str. 211 Wymiary na stronie 55/3 (5 MB 22 przy 5p)	16	7	27 117	**27 118**	10	240
		32	7	27 119	**27 120**	10	410
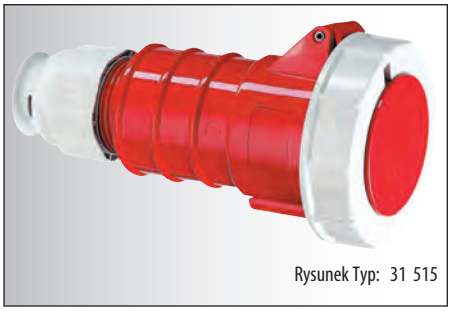 Rysunek Typ: 31 515	**Gniazdo przenośne** • Zaciski śrubowe • Wysokotermostabilny wkład • Niklowane styki • Specjalny dławik z odciążeniem naprężenia • Stopień ochrony IP 67 Wymiary na stronie 67/2 (3 MB 63 przy 5p)	16	7	31 512	**31 513**	10	310
		32	7	31 514	**31 515**	10	480
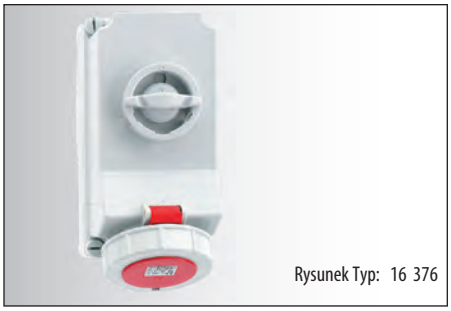 Rysunek Typ: 16 376	**Gniazdo naścienne** • Wysokotermostabilny wkład • Niklowane styki • Z wyłącznikiem 0-1 • Możliwość zamknięcia w pozycji 0 • Stopień ochrony IP 67 Wymiary na stronie 89/2 (12 MB 11 przy 5p)	16	7	16 443	**16 376**	1	1170
 Rysunek Typ: 16 380	**Gniazdo naścienne** • Wysokotermostabilny wkład • Niklowane styki • Z wyłącznikiem 0-1 • Możliwość zamknięcia w pozycji 0 • Podwójna blokada mechaniczna • Stopień ochrony IP 67 Wymiary na stronie: 89/2 (12 MB 11 przy 16A 5p) dla 16A 7p 89/3 (12 MB 11 przy 32A 5p) dla 32A 7p	16	7	16 447	**16 380**	1	1200
		32	7		**16 0087**	1	1410

GNIAZDA Z BLOKADĄ ELEKTRYCZNĄ PSK

PN-IEC 60309, EN 60309, VDE 0623
Stopień ochrony IP 44

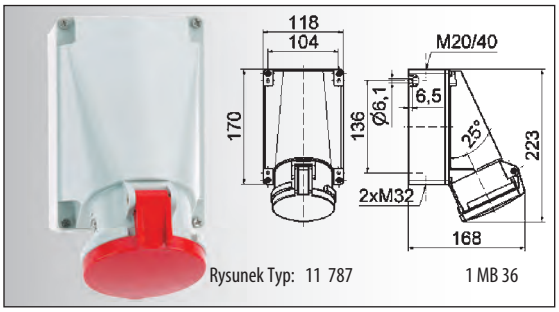

Rysunek Typ: 11 787 1 MB 36

Gniazdo naścienne

- Blokada elektryczna PSK i dodatkowy otwór M20 z góry
- Kontakty Kontex-Plus
- Zaciski klatkowe
- Stopień ochrony IP 44

Prąd [A]	Bieguny	400V 50-60 Hz 4pol 6h	400V 50-60 Hz 5pol 6h	500V 50-60 Hz 4pol 7h	500V 50-60 Hz 5pol 7h	Sztuk	g Szt.
63	4	**11 785**		11 786		5	1060
63	5		**11 787**			5	1140

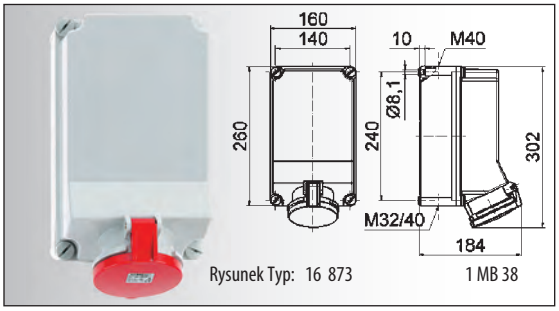

Rysunek Typ: 16 873 1 MB 38

Gniazdo naścienne

- Blokada elektryczna PSK oraz stycznik Moeller DIL 2M
- Kontakty Kontex-Plus
- Zaciski klatkowe
- Stopień ochrony

Styczniki innych producentów dostępne na zamówienie

Prąd [A]	Bieguny	400V 50-60 Hz 4pol 6h	400V 50-60 Hz 5pol 6h	500V 50-60 Hz 4pol 7h	500V 50-60 Hz 5pol 7h	Sztuk	g Szt.
63	4	**16 871**		16 872		1	2760
63	5		**16 873**			1	2810

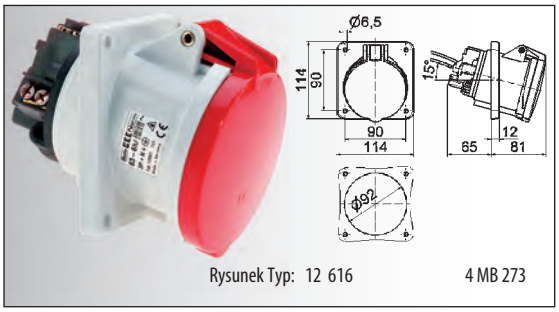

Rysunek Typ: 12 616 4 MB 273

Gniazdo tablicowe

- Zaciski śrubowe - klatkowe
- Nachylenie 15°
- Kołnierz 114 x 114 mm
- Odległość między otworami montażowymi 90 x 90 mm
- Blokada elektryczna PSK
- Kontakty Kontex-Plus
- Stopień ochrony IP 44

Prąd [A]	Bieguny	400V 50-60 Hz 4pol 6h	400V 50-60 Hz 5pol 6h	500V 50-60 Hz 4pol 7h	500V 50-60 Hz 5pol 7h	Sztuk	g Szt.
63	4	**12 360**		12 511		5	700
63	5		**12 616**			5	750

GNIAZDA Z BLOKADĄ ELEKTRYCZNĄ PSK

PN-IEC 60309, EN 60309, VDE 0623

Stopień ochrony IP 67

	Liczba biegunów 3P+E	Liczba biegunów 3P+N+E	400V 50-60 Hz 4pol 5pol 6h 6h	500V 50-60 Hz 4pol 5pol 7h 7h	Sztuk	g Szt.
	Prąd [A]	Bieguny				
Gniazdo naścienne • Blokada elektryczna PSK i dodatkowy otwór M20 z góry • Kontakty Kontex-Plus • Zaciski klatkowe • Stopień ochrony IP 67	63	4	**11 052**	11 014	5	1100
	63	5	**11 038**		5	1180

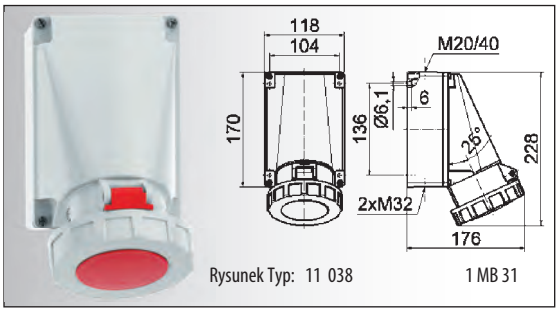

Rysunek Typ: 11 038 — 1 MB 31

Gniazdo naścienne • Blokada elektryczna PSK oraz stycznik Moeller DIL 2M • Kontakty Kontex-Plus • Zaciski klatkowe • Stopień ochrony IP 67 Styczniki innych producentów dostępne na zamówienie	63	4	**16 070**	16 071	1	2800
	63	5	**16 072**		1	2850

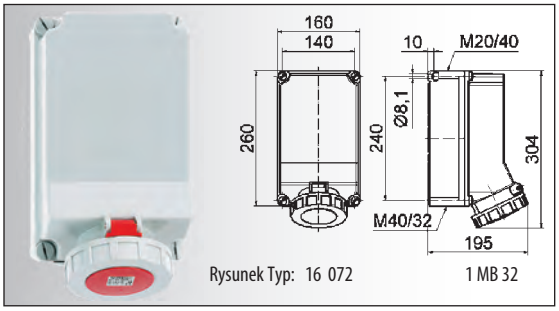

Rysunek Typ: 16 072 — 1 MB 32

Gniazdo naścienne • Blokada elektryczna PSK oraz stycznik Moeller DIL 4M • Kontakty Kontex-Plus • Zaciski klatkowe • Stopień ochrony IP 67 Styczniki innych producentów dostępne na zamówienie	125	4	**16 74**	16 75	1	8050
	125	5	**16 76**		1	8200

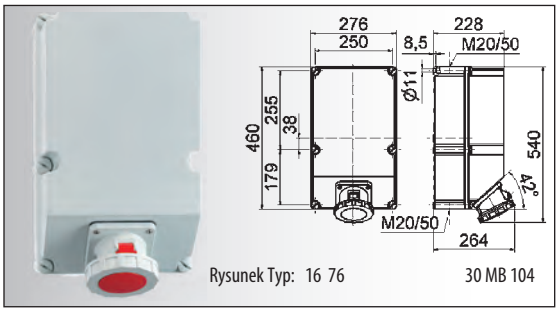

Rysunek Typ: 16 76 — 30 MB 104

Gniazdo tablicowe • Nachylenie 15° • Kołnierz 114 x 114 mm • Odległość między otworami montażowymi 90 x 90 mm • Blokada elektryczna PSK • Kontakty Kontex-Plus • Zaciski klatkowe • Stopień ochrony IP67	63	4	**12 052**	12 053	5	760
	63	5	**12 020**		5	820

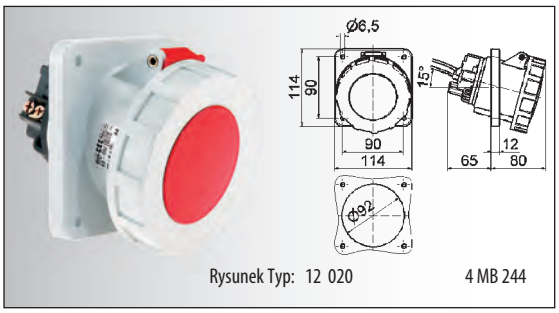

Rysunek Typ: 12 020 — 4 MB 244

Gniazdo tablicowe • Nachylenie 15° • Kołnierz 114 x 114 mm • Odległość między otworami montażowymi 90 x 90 mm • Blokada elektryczna PSK • Kontakty Kontex-Plus • Zaciski klatkowe • Stopień ochrony IP67	125	4	**12 139**	12 054	5	1230
	125	5	**12 025**		5	1350

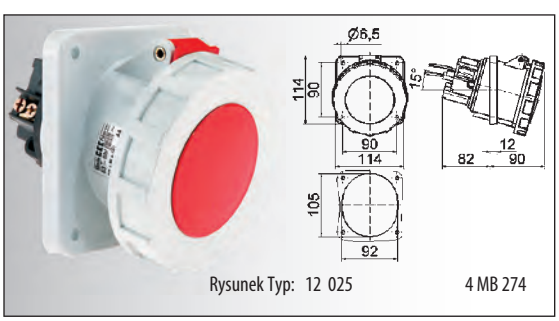

Rysunek Typ: 12 025 — 4 MB 274

GNIAZDA ZE STYKIEM POMOCNICZYM HKS

do pomiarów, sterowania, regulowania itp.
PN-IEC 60309, EN 60309, VDE 0623
Stopień ochrony IP 44, IP 67

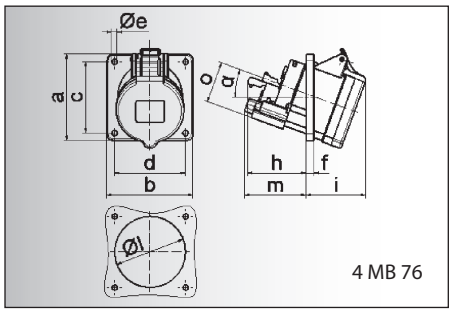

4 MB 76

Prąd [A]	16	16	16	32	32	32
Bieguny	**3**	**4**	**5**	**3**	**4**	**5**
a	85,0	85,0	85,0	85,0	85,0	85,0
b	85,0	85,0	85,0	85,0	85,0	85,0
c	70,0	70,0	70,0	70,0	70,0	70,0
d	70,0	70,0	70,0	70,0	70,0	70,0
e	5,5	5,5	5,5	5,5	5,5	5,5
f	8,0	8,0	8,0	8,0	8,0	8,0
h	46,0	46,0	46,0	61,0	61,0	61,0
i	50,0	51,0	54,0	60,0	60,0	60,0
l	57,0	65,0	70,0	78,0	78,0	78,0
m	57,0	57,0	58,0	62,0	62,0	63,0
o	34,0	37,0	41,0	42,0	42,0	44,0
α	20°	20°	20°	20°	20°	20°

Gniazdo tablicowe CEE Quick-Connect TE
- Zaciski bezśrubowe
- Skośne
- Pomocniczy styk zwierny lub rozwierny
- Kołnierz 85 x 85 mm
- Wysokotermostabilny wkład
- Niklowane styki
- Stopień ochrony IP44

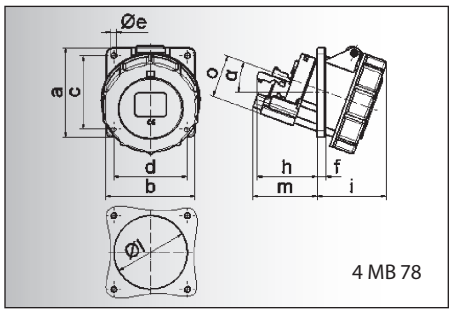

4 MB 78

Prąd [A]	16	16	16	32	32	32
Bieguny	**3**	**4**	**5**	**3**	**4**	**5**
a	85,0	85,0	85,0	85,0	85,0	85,0
b	85,0	85,0	85,0	85,0	85,0	85,0
c	70,0	70,0	70,0	70,0	70,0	70,0
d	70,0	70,0	70,0	70,0	70,0	70,0
e	5,5	5,5	5,5	5,5	5,5	5,5
f	8,0	8,0	8,0	8,0	8,0	8,0
h	46,0	46,0	46,0	61,0	61,0	61,0
i	57,0	57,0	60,0	65,0	65,0	69,0
l	57,0	65,0	70,0	75,0	75,0	78,0
m	57,0	57,0	58,0	62,0	62,0	63,0
o	34,0	37,0	41,0	42,0	42,0	44,0
α	20°	20°	20°	20°	20°	20°

Gniazdo tablicowe CEE Quick-Connect TE
- Zaciski bezśrubowe
- Skośne
- Pomocniczy styk zwierny lub rozwierny
- Kołnierz 85 x 85 mm
- Wysokotermostabilny wkład
- Niklowane styki
- Stopień ochrony IP67

WTYCZKI I GNIAZDA PRZENOŚNE Z MOŻLIWOŚCIĄ ZAMKNIĘCIA

PN-IEC 60309, EN 60309, VDE 0623
Stopień ochrony IP 44

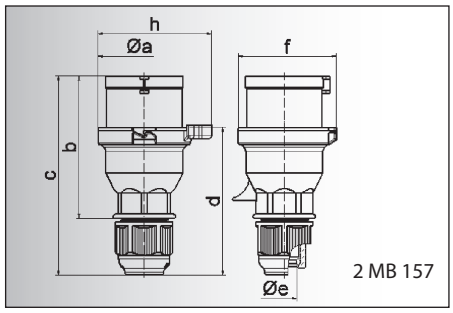

2 MB 157

Prąd [A]	16	32
Bieguny	**5**	**5**
a	**66,0**	**74,5**
b	**103,0**	**121,5**
c	**142,0**	**174,5**
d	**105,5**	**128,5**
e ø	**18,0**	**23,0**
f	**70,5**	**80,0**
h	**82,0**	**90,0**
Przewód mm^2 min	**1**	**2,5**
Przewód mm^2 max	**2,5**	**6**

Wtyczka przenośna Quick-Connect zamykana
- Zaciski bezśrubowe
- Możliwość zamknięcie (stałego połączenia) po zastosowaniu odpowiedniego gniazda
- System szybkiego zamykania obudowy z blokadą
- Specjalny dławik z odciążeniem naprężenia
- Stopień ochrony IP 44

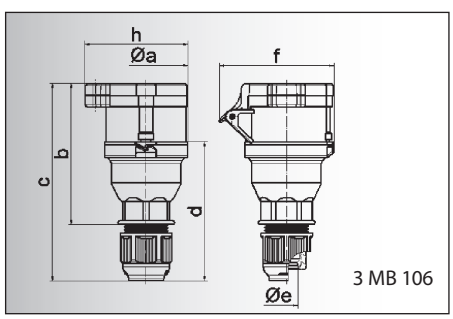

3 MB 106

Prąd [A]	16	32
Bieguny	**5**	**5**
a ø	66,0	74,5
b	113,5	134,5
c	154,0	187,0
d	105,5	128,5
e ø	18,0	23,0
f	86,0	97,0
h	82,0	100,0
Przewód mm^2 min	1	2,5
Przewód mm^2 max	2,5	6

Gniazdo przenośne Quick-Connect zamykane
- Zaciski bezśrubowe
- Możliwość zamknięcie (stałego połączenia) po zastosowaniu odpowiedniej wtyczki
- System szybkiego zamykania obudowy z blokadą
- Kontakty Kontex-Plus
- Specjalny dławik z odciążeniem naprężenia
- Stopień ochrony IP44

Liczba biegunów 2P+E 3P+E 3P+N+E		110V 50-60 Hz	230V 50-60 Hz	400V 50-60 Hz	500V 50-60 Hz		
Prąd [A]	Bieguny	3pol 4pol 5pol 4h 4h 4h	3pol 4pol 5pol 6h 9h 9h	3pol 4pol 5pol 9h 6h 6h	3pol 4pol 5pol 7h 7h 7h	Sztuk	g Szt.
		12 0588	**12 0589**				
				12 0592			


Rysunek Typ: 12 0587

16	3	12 648	**12 1317**			10	185
16	4			**12 649**	12 653	10	215
16	5			**12 650**		10	235
32	3	12 651	**12 646**			10	280
32	4			**12 555**	12 652	10	290
32	5			**12 596**		10	330


Rysunek Typ: 12 650

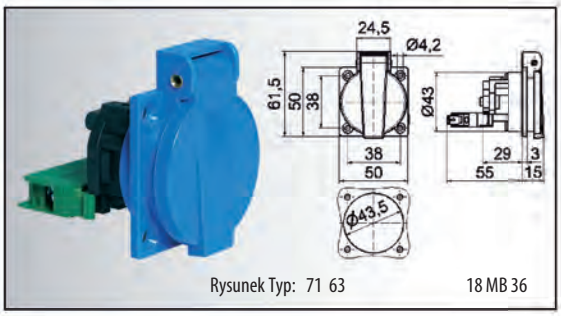

Rysunek Typ: 71 63 18 MB 36

Gniazdo jednofazowe
- 16A/230V ~ z bolcem ochronnym
- Samozamykająca się pokrywa
- Stopień ochrony IP 44

Zwierny	**71 001**	20	80
Rozwierny	**71 63**	20	80

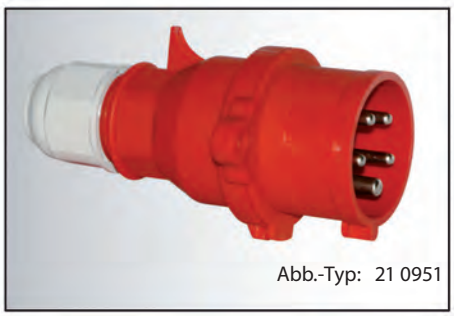
Abb.-Typ: 21 0951

16	5			**21 0950**		10	180
32	5			**21 0951**		10	305

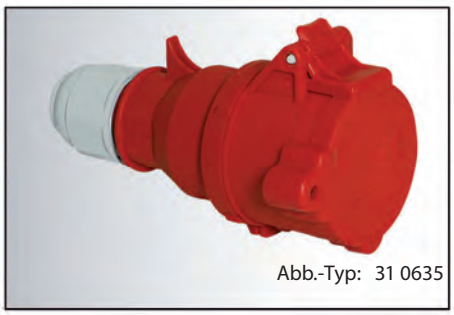
Abb.-Typ: 31 0635

16	5			**31 0634**		10	145
32	5			**31 0635**		10	200

GNIAZDA tablicowe,natynkowe,podtynkowe

PN-IEC 60309, EN 60309, VDE 0623
Stopień ochrony IP 44

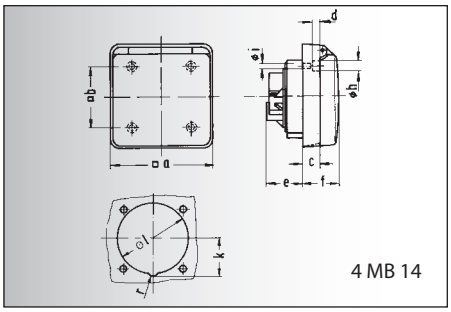

4 MB 14

Prąd [A]	16	16	32
Bieguny	3	5	5
a ⌐	91,0	91,0	90,0
b ⌐	70,0	70,0	60,0
c	15,2	15,2	-
d ø	2,7	2,7	-
e	28,0	28,0	31,0
f	36,0	36,0	39,5
h ø	7,5	7,5	-
i ø	4,8	4,8	4,1
k	-	34,0	42,5
l	54,0	64,0	75,0
r	-	10,0	10,0

Gniazdo do zabudowy

- Proste
- Przystosowane do wykorzystania w kanałach kablowych i słupkach zasilających
- Możliwość zamknięcie (stałego połączenia) po zastosowaniu odpowiedniej wtyczki
- Wykonanie 16A - odległość między otworami montażowymi 70 x 70 mm
- Wykonanie 16A - odległość między otworami montażowymi 60 x 60 mm
- Stopień ochrony IP 44

Odpowiednia wtyczka kątowa strona 44/6

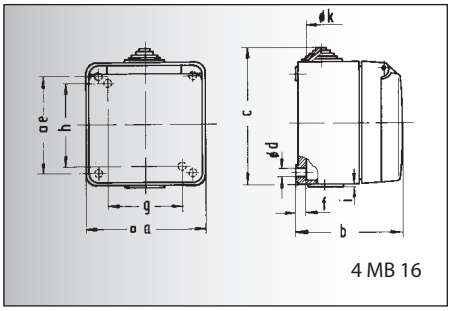

4 MB 16

Prąd [A]	16	16	32
Bieguny	3	5	5
a ⌐	91,0	91,0	90,0
b	79,5	79,5	93,0
c	100,0	100,0	112,5
d ø	5,5	5,5	5,5
e ⌐	73,0	73,0	-
f	7,0	7,0	6,0
g	-	-	58,0
h ø	-	-	73,0
i	-	-	1,5
k ø	20,0 max.	20,0 max.	8,0/ 20,0

Gniazdo natynkowe

- Proste
- Wprowadzenie przewodu 1 x z góry (otwarte), 1 x z dołu (zamknięte)
- Stopień ochrony IP 44

Odpowiednia wtyczka kątowa strona 44/6

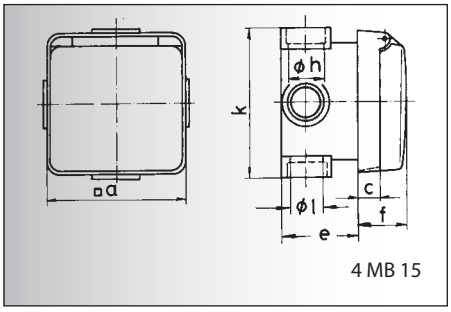

4 MB 15

Prąd [A]	16	16	32
Bieguny	3	5	5
a ⌐	91,0	91,0	91,0
c	15,2	15,2	29,0
e	50,0	50,0	63,0
f	30,0	30,0	47,0
h ø	18,5	18,5	22,5
k	91,0	91,0	109,0
l ø	18,5	18,5	18,5

Gniazdo podtynkowe

- Kołnierz 90 x 90 mm
- Odległość między otworami montażowymi 53 x 53 mm
- Stopień ochrony IP 44

Odpowiednia wtyczka kątowa strona 44/6

Liczba biegunów 2P+E 3P+N+E		110V 50-60 Hz	230V 50-60 Hz	400V 50-60 Hz	500V 50-60 Hz	100-300 Hz >50V	301-500 Hz >50V		
Prąd [A]	Bieguny	3pol 4pol 5pol 4h 4h 4h	3pol 4pol 5pol 6h 9h 9h	3pol 4pol 5pol 9h 6h 6h	3pol 4pol 5pol 7h 7h 7h	3pol 4pol 5pol 10h 10h 10h	3pol 4pol 5pol 2h 2h 2h	Sztuk	g Szt.
16	3	13 048	**13 105**	13 106				10	205
16	5		13 107	**13 108**				10	240
32	5			**13 146**				10	305

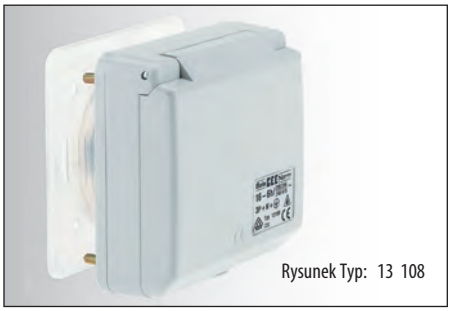
Rysunek Typ: 13 108

16	3	11 554	**11 83**	11 84				10	255
16	5		11 85	**11 86**	11 389			10	290
32	5			**11 190**				5	405

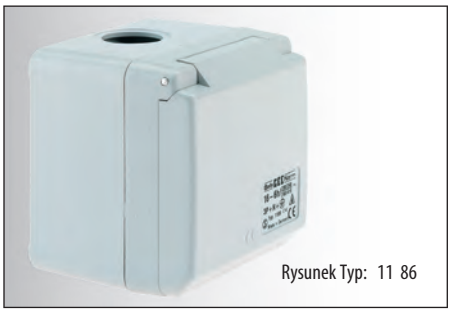
Rysunek Typ: 11 86

16	3		**14 0**	14 1				10	235
16	5		14 7	**14 6**				10	265
32	5			14 2				10	400

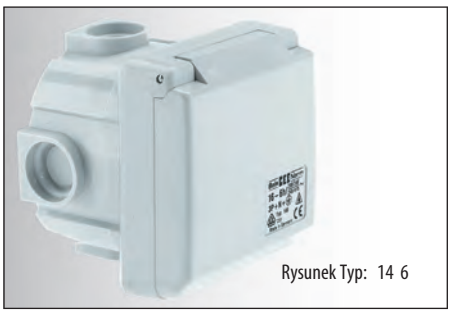
Rysunek Typ: 14 6

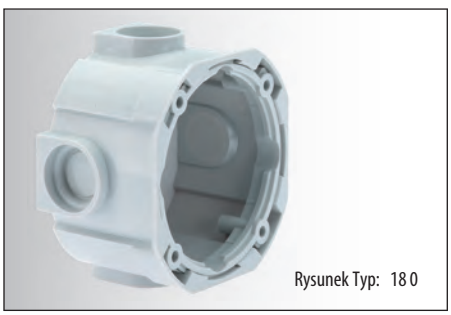
Rysunek Typ: 18 0

Puszka instalacyjna
- Dla powyższych gniazd

Typ 18 0

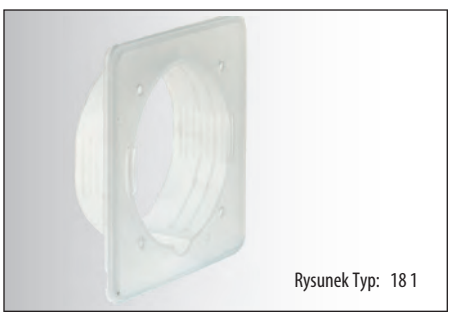
Rysunek Typ: 18 1

Pierścień wyrównujący
- Dla powyższych gniazd

Typ 18 1

URZĄDZENIA NA PRĄD STAŁY

PN-IEC 60309, EN 60309, VDE 0623
Stopień ochrony IP 44

	Prąd [A]	Liczba biegunów	> 50V do 250V 3h	> 250V 8h	Sztuk	g Szt.
Gniazdo naścienne • Zaciski śrubowe • Stopień ochrony IP 44	16	3	**11 032**		10	210
Gniazdo tablicowe • Zaciski śrubowe • Proste • Stopień ochrony IP 44	16	3	**13 070**		10	140
Gniazdo tablicowe • Zaciski śrubowe • Skośne • Stopień ochrony IP 44	16	3	**12 144**		10	130
Wtyczka • Zaciski śrubowe • Długa tuleja wpustowa • Stopień ochrony IP 44	16	3	**21 702**	21 703	10	155
Wtyczka • Zaciski śrubowe • Długa tuleja wpustowa • Stopień ochrony IP 44	32	3	**21 704**	21 705	10	245

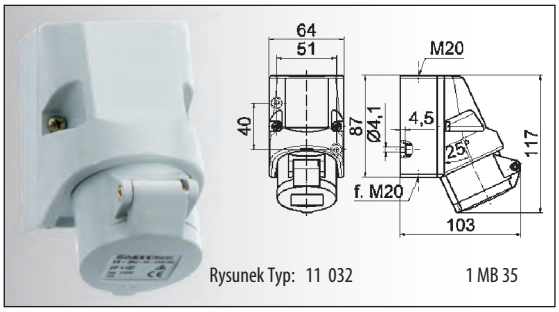

Rysunek Typ: 11 032 1 MB 35

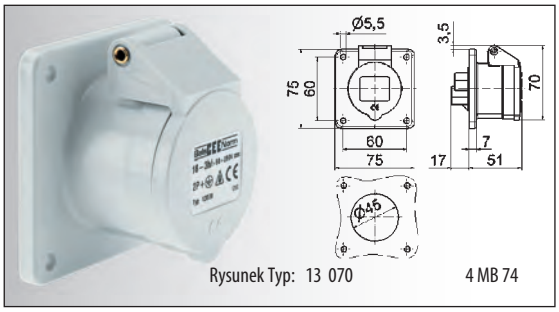

Rysunek Typ: 13 070 4 MB 74

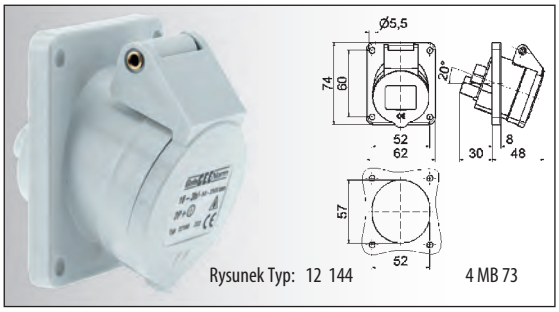

Rysunek Typ: 12 144 4 MB 73

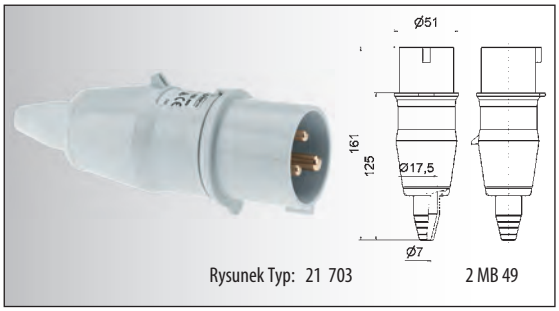

Rysunek Typ: 21 703 2 MB 49

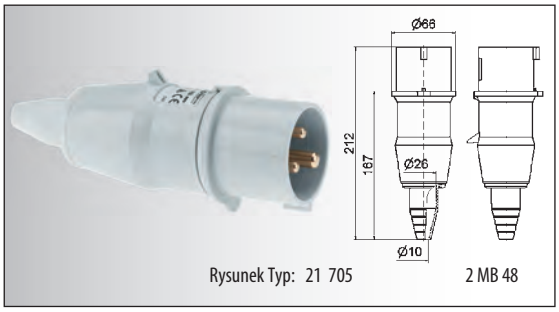

Rysunek Typ: 21 705 2 MB 48

URZĄDZENIA NA PRĄD STAŁY

PN-IEC 60309, EN 60309, VDE 0623

Stopień ochrony IP 44

		Liczba biegunów	> 50V do 250V 3h	> 250V 8h		
		Prąd [A]	Bieguny		Sztuk	g Szt.
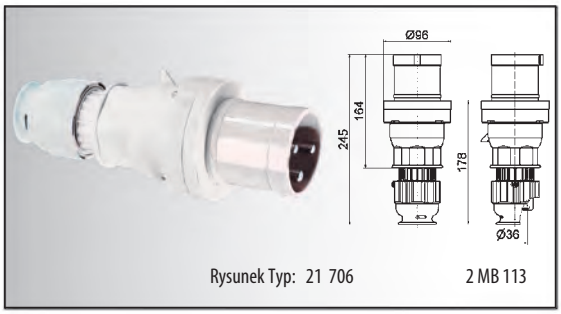 Rysunek Typ: 21 706 2 MB 113	**Wtyczka z Multi-Grip** • Zaciski śrubowe • Specjalny dławik z odciążeniem naprężenia • Stopień ochrony IP 44	63	3	**21 706**	10	610
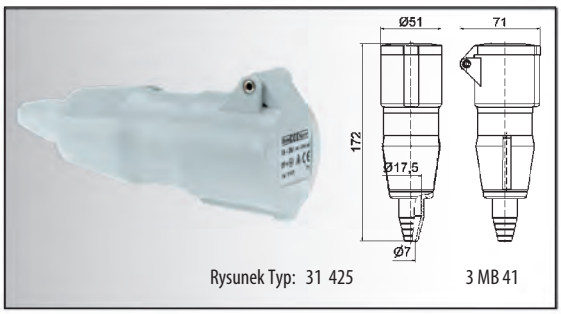 Rysunek Typ: 31 425 3 MB 41	**Gniazdo przenośne** • Zaciski śrubowe • Długa tuleja wpustowa • Stopień ochrony IP 44	16	3	**31 425**	10	180
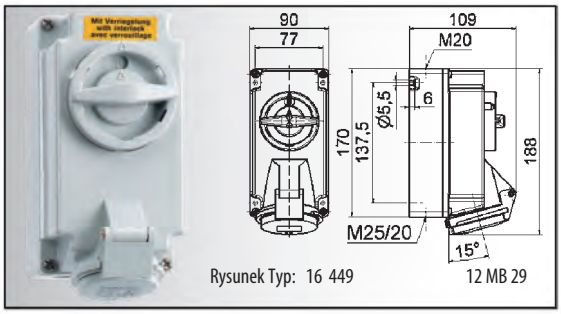 Rysunek Typ: 16 449 12 MB 29	**Gniazdo naścienne** • Zaciski śrubowe • Z wyłącznikiem 0-1 • Możliwość zamknięcia w pozycji 0 • Podwójna blokada mechaniczna • Stopień ochrony IP 44	16	3	**16 449**	1	640
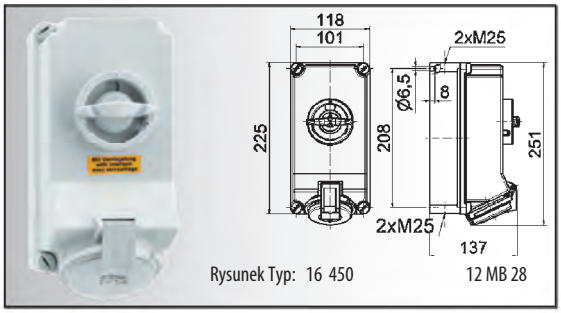 Rysunek Typ: 16 450 12 MB 28	**Gniazdo naścienne** • Zaciski śrubowe • Z wyłącznikiem 0-1 • Możliwość zamknięcia w pozycji 0 • Podwójna blokada mechaniczna • Stopień ochrony IP 44	32	3	**16 450**	1	1270



URZĄDZENIA MILITRANE

URZĄDZENIA MILITARNE - TN

gniazda tablicowe, wtyczki, wtyczki odbiornikowe, gniazda przenośne, gniazda tablicowe, jednofazowe, wtyczki jednofazowe, wtyczki odbiornikowe jednofazowe, gniazda przenośne jednofazowe, gniazda potrójne jednofazowe

Jakość, która przekonuje

Preferowane obszary zastosowań:



obiekty militarne

ZAWARTOŚĆ

Gniazda tablicowe CEE
Strony 189-192



Wtyczki CEE
Strony 191-192



Wtyczki odbiornikowe
Strony 193-196



Gniazda przenośne CEE
Strony 197-198



Gniazda tablicowe jednofazowe
Strona 199



Wtyczki jednofazowe
Strona 200



Wtyczki odbiornikowe jednofazowe
Strona 200



Gniazda przenośne jednofazowe
Strona 200



Gniazda potrójne jednofazowe
Strona 201



Akcesoria
Strony 201-202



Przenośne rozdzielnice gumowe
Strony 202-203



Pokrywy rewizyjne
Strony 204-205



GNIAZDA TABLICOWE

kolor: khaki (zieleń z odcieniem brązu metalicznego) RAL 6031 – F9
PN-IEC 60309, EN 60309, VDE 0623, VG 96919
Stopień ochrony IP 67

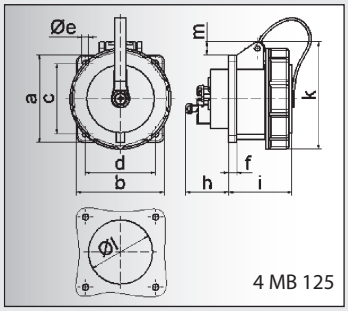

4 MB 125

Prąd [A]	16			32		
Bieguny	3	4	5	3	4	5
a	75,0	75,0	75,0	75,0	75,0	75,0
b	75,0	75,0	75,0	75,0	75,0	75,0
c	60,0	60,0	60,0	60,0	60,0	60,0
d	60,0	60,0	60,0	60,0	60,0	60,0
e ø	5,5	5,5	5,5	5,5	5,5	5,5
f	7,0	7,0	7,0	8,0	8,0	8,0
h	35,0	35,0	35,0	50,0	50,0	50,0
i	57,0	57,0	57,0	69,0	69,0	69,0
k	77,0	83,0	93,0	98,0	98,0	107,0
l ø	45,0	75,0	55,0	60,0	60,0	60,0
m	4,0	7,0	12,0	12,0	12,0	17,0
Przewód mm^2 min	1,5	1,5	1,5	2,5	2,5	2,5
Przewód mm^2 max	4,0	4,0	4,0	10,0	10,0	10,0

Gniazdo tablicowe Quick-Connect

- Zaciski bezśrubowe
- Proste
- Kontakty Kontex
- Wysokotermostabilny wkład
- Niklowane styki
- Kołnierz 75 x 75 mm
- Stopień ochrony IP 67

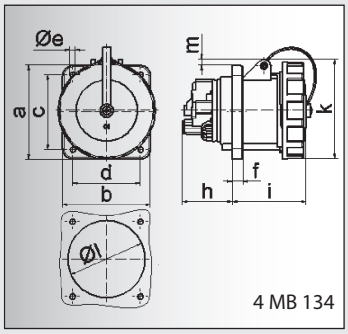

4 MB 134

Prąd [A]	63			125		
Bieguny	3	4	5	3	4	5
a	107,0	107,0	107,0	120,0	120,0	120,0
b	100,0	100,0	100,0	120,0	120,0	120,0
c	85,0	85,0	85,0	100,0	100,0	100,0
d	77,0	77,0	77,0	100,0	100,0	100,0
e ø	6,5	6,5	6,5	6,5	6,5	6,5
f	12,0	12,0	12,0	21,0	21,0	21,0
h	57,0	57,0	57,0	50,0	50,0	50,0
i	77,0	77,0	77,0	117,0	117,0	117,0
k	113,0	113,0	113,0	129,0	129,0	129,0
l ø	88,0	88,0	88,0	104,0	104,0	104,0
m	8,0	8,0	8,0	6,0	6,0	6,0
Przewód mm^2 min	6,0	6,0	6,0	25,0	25,0	25,0
Przewód mm^2 max	25,0	25,0	25,0	70,0	70,0	70,0

Gniazdo tablicowe

- Zaciski śrubowe - klatkowe
- Proste
- Wysokotermostabilny wkład
- Niklowane styki
- Kontakty Kontex
- Stopień ochrony IP 67

(Kształt AS)

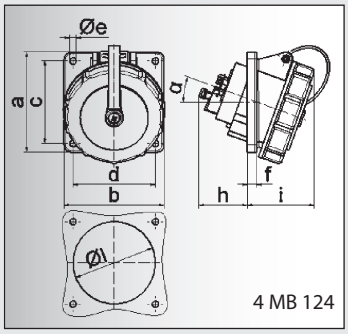

4 MB 124

Prąd [A]	16			32		
Bieguny	3	4	5	3	4	5
a	85,0	85,0	85,0	85,0	85,0	85,0
b	85,0	85,0	85,0	85,0	85,0	85,0
c	70,0	70,0	70,0	70,0	70,0	70,0
d	70,0	70,0	70,0	70,0	70,0	70,0
e ø	5,5	5,5	5,5	5,5	5,5	5,5
f	8,0	8,0	8,0	8,0	8,0	8,0
h	46,0	46,0	46,0	50,0	50,0	50,0
i	57,0	57,0	60,0	67,0	67,0	69,0
l ø	57,0	65,0	70,0	78,0	78,0	78,0
α	20°	20°	20°	20°	20°	20°
Przewód mm^2 min	1,5	1,5	1,5	2,5	2,5	2,5
Przewód mm^2 max	4,0	4,0	4,0	10,0	10,0	10,0

Gniazdo tablicowe Quick-Connect

- Zaciski bezśrubowe - klatkowe
- Skośne 20°
- Wysokotermostabilny wkład
- Niklowane styki
- Kołnierz 85 x 85 mm
- Stopień ochrony IP 67

Liczba biegunów

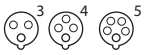

Prąd [A]	Bieguny		230V 50-60 Hz	400V 50-60 Hz	440V 60 Hz	301-500 HZ >50 V	g
			3pol 4pol 5pol 6h 9h 9h	3pol 4pol 5pol 9h 6h 6h	4pol 5pol 11h 11h	3pol 4pol 5pol 2h 2h 2h	Szt.
16	3	Numer katalogowy	**13 064***			13 098	170
		kod 5935-12-...	320-7272				
		VG-Typ-Nr. VG 96919...	AS 013			AS 039	
16	4	Numer katalogowy	13 928	**13 633**	13 929	13 930	205
		kod 5935-12-...					
		VG-Typ-Nr. VG 96919...	AS 020	AS 018	AS 021	AS 022	
16	5	Numer katalogowy	13 189*	**13 065***	13 182*	13 183*	220
		kod 5935-12-...		300-5324			
		VG-Typ-Nr. VG 96919...	AS 002	AS 001	AS 003	AS 004	
32	3	Numer katalogowy	**13 032**			13 932	275
		kod 5935-12-...					
		VG-Typ-Nr. VG 96919...	AS 042			AS 044	
32	4	Numer katalogowy	13 933	**13 634**	13 166	13 935	290
		kod 5935-12-...					
		VG-Typ-Nr. VG 96919...	AS 025	AS 023	AS 026	AS 027	
32	5	Numer katalogowy	13 297*	**13 066***	13 184*	13 175*	345
		kod 5935-12-...		300-5323		321-5242	
		VG-Typ-Nr. VG 96919...	AS 006	AS 005	AS 007	AS 008	


TYP 13 066

Prąd [A]	Bieguny		230V 50-60 Hz	400V 50-60 Hz	440V 60 Hz	301-500 HZ >50 V	g
			3pol 4pol 5pol 6h 9h 9h	3pol 4pol 5pol 9h 6h 6h	4pol 5pol 11h 11h	3pol 4pol 5pol 2h 2h 2h	Szt.
63	3	Numer katalogowy	**13 186**			13 927	500
		kod 5935-12-...					
		VG-Typ-Nr. VG 96919...	AS 047			AS 049	
63	4	Numer katalogowy	13 924	**13 839**	13 925	13 926	580
		kod 5935-12-...					
		VG-Typ-Nr. VG 96919...	AS 030	AS 028	AS 031	AS 032	
63	5	Numer katalogowy	13 298*	**13 067***	13 187*	13 188*	620
		kod 5935-12-...		300-3603		321-5243	
		VG-Typ-Nr. VG 96919...	AS 010	AS 009	AS 011	AS 012	
125	3	Numer katalogowy	**13 840**			13 923	930
		kod 5935-12-...					
		VG-Typ-Nr. VG 96919...	AS 052			AS 054	
125	4	Numer katalogowy	13 919	**13 841**	13 920	13 921	1090
		kod 5935-12-...					
		VG-Typ-Nr. VG 96919...	AS 035	AS 033	AS 036	AS 037	
125	5	Numer katalogowy	13 915	**13 647**	13 916	13 918	1210
		kod 5935-12-...					
		VG-Typ-Nr. VG 96919...	AS 015	AS 014	AS 016	AS 017	


TYP 13 067

Prąd [A]	Bieguny		230V 50-60 Hz	400V 50-60 Hz	440V 60 Hz	301-500 HZ >50 V	g
			3pol 4pol 5pol 6h 9h 9h	3pol 4pol 5pol 9h 6h 6h	4pol 5pol 11h 11h	3pol 4pol 5pol 2h 2h 2h	Szt.
16	3	Numer katalogowy	**12 085***			12 280	185
		kod 5935-12-...	347-4131				
		VG-Typ-Nr. VG 96919...	BS 017			BS 039	
16	4	Numer katalogowy	12 0025	**12 699**	12 0026	12 0027	215
		kod 5935-12-...					
		VG-Typ-Nr. VG 96919...	BS 020	BS 018	BS 021	BS 022	
16	5	Numer katalogowy	12 242*	**12 086***	12 235*	12 236*	235
		kod 5935-12-...					
		VG-Typ-Nr. VG 96919...	BS 002	BS 001	BS 003	BS 004	
32	3	Numer katalogowy	**12 169**			12 0029	245
		kod 5935-12-...					
		VG-Typ-Nr. VG 96919...	BS 042			BS 044	
32	4	Numer katalogowy	12 0030	**12 700**	12 0031	12 0032	260
		kod 5935-12-...					
		VG-Typ-Nr. VG 96919...	BS 025	BS 023	BS 026	BS 027	
32	5	Numer katalogowy	12 340*	**12 087***	12 237*	12 238*	300
		kod 5935-12-...		306-7781		311-1928	
		VG-Typ-Nr. VG 96919...	BS 006	BS 005	BS 007	BS 008	


TyP 12 087

*dopuszczenie według VG96919

dalsze informacje na stronie www.bals.com; www.bals.pl · inne wartości napięć i częstotliwości dostępne na zamówienie

GNIAZDA TABLICOWE, WTYCZKI

kolor: khaki (zieleń z odcieniem brązu metalicznego) RAL 6031 – F9
PN-IEC 60309, EN 60309, VDE 0623, VG 96919
Stopień ochrony IP 67

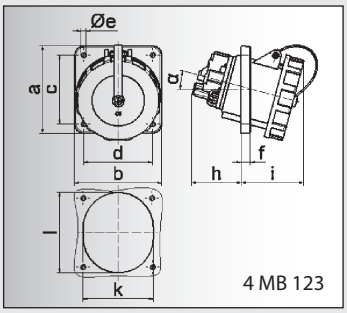

Prąd [A]	63			125		
Bieguny	**3**	**4**	**5**	**3**	**4**	**5**
a	114,0	114,0	114,0	114,0	114,0	114,0
b	114,0	114,0	114,0	114,0	114,0	114,0
c	90,0	90,0	90,0	90,0	90,0	90,0
d	90,0	90,0	90,0	90,0	90,0	90,0
e ø	5,5	5,5	5,5	6,5	6,5	6,5
f	12,0	12,0	12,0	12,0	12,0	12,0
h	65,0	65,0	65,0	82,0	82,0	82,0
i	82,0	82,0	82,0	90,0	90,0	90,0
k	92,0	92,0	92,0	92,0	92,0	92,0
l	92,0	92,0	92,0	105,0	105,0	105,0
α	15°	15°	15°	15°	15°	15°
Przewód mm^2 min	6,0	6,0	6,0	25,0	25,0	25,0
Przewód mm^2 max	25,0	25,0	25,0	70,0	70,0	70,0

Gniazdo tablicowe

- Zaciski śrubowe - klatkowe
- Skośne
- Kołnierz 75 x 75 mm
- Wysokotermostabilny wkład
- Kontakty Kontex-Plus
- Niklowane styki
- Stopień ochrony IP 67

(Kształt BS)

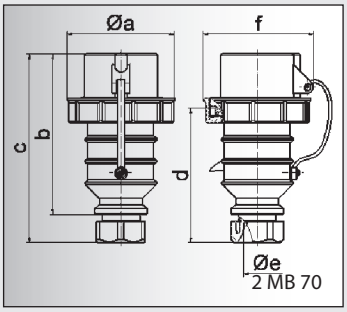

Prąd [A]	16			32		
Bieguny	**3**	**4**	**5**	**3**	**4**	**5**
a ø	70,5	78,0	86,5	94,0	94,0	101,5
b	120,0	120,0	122,0	152,0	152,0	153,0
c	148,0	148,0	150,0	177,0	177,0	178,0
d	106,5	106,5	109,0	126,0	126,0	127,0
e ø	16,0	16,0	16,0	22,5	22,5	22,5
f	75,5	82,5	91,0	96,5	96,5	104,5
Przewód mm^2 min	1,0	1,0	1,0	2,5	2,5	2,5
Przewód mm^2 max	2,5	2,5	2,5	6,0	6,0	6,0

Wtyczka Quick-Connect

- Zaciski bezśrubowe
- Wysokotermostabilny wkład
- Niklowane styki
- Osłona wtyczki
- Stopień ochrony IP 67

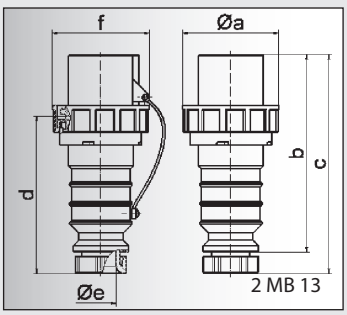

Prąd [A]	63			125		
Bieguny	**3**	**4**	**5**	**3**	**4**	**5**
a ø	113,5	113,5	113,5	126,0	126,0	126,0
b	226,0	226,0	226,0	263,0	263,0	263,0
c	260,0	260,0	260,0	298,0	298,0	298,0
d	189,0	189,0	189,0	218,0	218,0	218,0
e ø	36,5	36,5	36,5	50,0	50,0	50,0
f	115,0	115,0	115,0	126,0	126,0	126,0
Przewód mm^2 min	6,0	6,0	6,0	16,0	16,0	16,0
Przewód mm^2 max	16,0	16,0	16,0	50,0	50,0	50,0

Wtyczka

- Zaciski śrubowe - klatkowe
- Wysokotermostabilny wkład
- Niklowane styki
- Osłona wtyczki
- Stopień ochrony IP 67

(Kształt CP)

Liczba biegunów



Prąd [A] Bieguny

Prąd [A]	Bieguny		230V 50-60 Hz	400V 50-60 Hz	440V 60 Hz	301-500 HZ >50 V	g
			3pol 4pol 5pol 6h 9h 9h	3pol 4pol 5pol 9h 6h 6h	4pol 5pol 11h 11h	3pol 4pol 5pol 2h 2h 2h	Szt.
63	3	Numer katalogowy	**12 239**			12 0034	610
		kod 5935-12-...					
		VG-Typ-Nr. VG 96919...	BS 047			BS 049	
63	4	Numer katalogowy	12 0035	**12 953**	12 0036	12 0037	680
		kod 5935-12-...					
		VG-Typ-Nr. VG 96919...	BS 030	BS 028	BS 031	BS 032	
63	5	Numer katalogowy	12 341*	**12 088***	12 240*	12 241*	730
		kod 5935-12-...		347-4133			
		VG-Typ-Nr. VG 96919...	BS 010	BS 009	BS 011	BS 012	
125	3	Numer katalogowy	**12 954**			12 0039	1070
		kod 5935-12-...					
		VG-Typ-Nr. VG 96919...	BS 052			BS 054	
125	4	Numer katalogowy	12 0041	**12 955**	12 0042	12 0043	1230
		kod 5935-12-...					
		VG-Typ-Nr. VG 96919...	BS 035	BS 033	BS 036	BS 037	
125	5	Numer katalogowy	12 342*	**12 191***	12 343*	12 264*	1350
		kod 5935-12-...		347-4132		347-3942	
		VG-Typ-Nr. VG 96919...	BS 014	BS 013	BS 015	BS 016	


TYP 12 088

Prąd [A]	Bieguny		230V 50-60 Hz	400V 50-60 Hz	440V 60 Hz	301-500 HZ >50 V	g
			3pol 4pol 5pol 6h 9h 9h	3pol 4pol 5pol 9h 6h 6h	4pol 5pol 11h 11h	3pol 4pol 5pol 2h 2h 2h	Szt.
16	3	Numer katalogowy	**21 220***			21 0403	215
		kod 5935-12-...	312-5515				
		VG-Typ-Nr. VG 96919...	CP 017			CP 039	
16	4	Numer katalogowy	21 0404	**21 0077**	21 0405	21 0406	250
		kod 5935-12-...					
		VG-Typ-Nr. VG 96919...	CP 020	CP 018	CP 021	CP 022	
16	5	Numer katalogowy	21 423*	**21 208***	21 424*	21 425*	290
		kod 5935-12-...		300-3599			
		VG-Typ-Nr. VG 96919...	CP 002	CP 001	CP 003	CP 004	
32	3	Numer katalogowy	**21 221**			21 0408	365
		kod 5935-12-...					
		VG-Typ-Nr. VG 96919...	CP 042			CP 044	
32	4	Numer katalogowy	21 0409	**21 0078**	21 0410	21 0411	400
		kod 5935-12-...					
		VG-Typ-Nr. VG 96919...	CP 025	CP 023	CP 026	CP 027	
32	5	Numer katalogowy	21 426*	**21 209***	21 427*	21 380*	455
		kod 5935-12-...		300-3596	348-5139	312-4197	
		VG-Typ-Nr. VG 96919...	CP 006	CP 005	CP 007	CP 008	


TYP 21 209

Prąd [A]	Bieguny		230V 50-60 Hz	400V 50-60 Hz	440V 60 Hz	301-500 HZ >50 V	g
			3pol 4pol 5pol 6h 9h 9h	3pol 4pol 5pol 9h 6h 6h	4pol 5pol 11h 11h	3pol 4pol 5pol 2h 2h 2h	Szt.
63	3	Numer katalogowy	**21 0256**			21 0413	820
		kod 5935-12-...					
		VG-Typ-Nr. VG 96919...	CP 047			CP 049	
63	4	Numer katalogowy	21 0414	**21 0263**	21 0415	21 0417	890
		kod 5935-12-...					
		VG-Typ-Nr. VG 96919...	CP 030	CP 028	CP 031	CP 032	
63	5	Numer katalogowy	21 428*	**21 210***	21 429*	21 430*	945
		kod 5935-12-...		300-5325			
		VG-Typ-Nr. VG 96919...	CP 010	CP 009	CP 011	CP 012	
125	3	Numer katalogowy	**21 0264**			21 0419	1390
		kod 5935-12-...					
		VG-Typ-Nr. VG 96919...	CP 052			CP 054	
125	4	Numer katalogowy	21 0421	**21 0265**	21 0422	21 0423	1410
		kod 5935-12-...					
		VG-Typ-Nr. VG 96919...	CP 035	CP 033	CP 036	CP 037	
125	5	Numer katalogowy	21 431*	**21 033***	21 432*	21 433*	1535
		kod 5935-12-...		327-8595			
		VG-Typ-Nr. VG 96919...	CP 014	CP 013	CP 015	CP 016	


TYP 21 210

*dopuszczenie według VG96919

dalsze informacje na stronie www.bals.com; www.bals.pl · inne wartości napięć i częstotliwości dostępne na zamówienie

WTYCZKI ODBIORNIKOWE

kolor: khaki (zieleń z odcieniem brązu metalicznego) RAL 6031 – F9
PN-IEC 60309, EN 60309, VDE 0623, VG 96919
Stopień ochrony IP 67

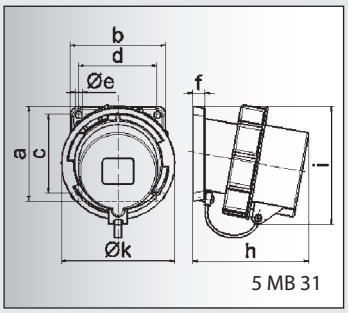

5 MB 31

Prąd [A]	16			32		
Bieguny	**3**	**4**	**5**	**3**	**4**	**5**
a	85,0	85,0	85,0	85,0	85,0	85,0
b	85,0	85,0	85,0	85,0	85,0	85,0
c	70,0	70,0	70,0	70,0	70,0	70,0
d	70,0	70,0	70,0	70,0	70,0	70,0
e ø	6,3	6,3	6,3	6,3	6,3	6,3
f	11,0	11,0	11,0	11,0	11,0	11,0
h	94,0	94,0	94,0	105,0	105,0	105,0
i	94,0	97,0	101,0	103,0	103,0	107,0
k	70,5	78,5	86,5	94,0	94,0	101,5
Przewód mm^2 min	1,0	1,0	1,0	2,5	2,5	2,5
Przewód mm^2 max	2,5	2,5	2,5	6,0	6,0	6,0

Wtyczka odbiornikowa

- Zaciski śrubowe
- Kołnierz 85 x 85 mm
- Wysokotermostabilny wkład
- Niklowane styki
- Osłona ochronna
- Stopień ochrony IP 67

(Kształt BP)

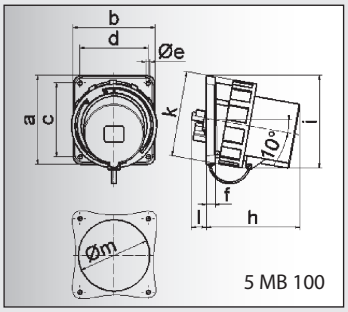

5 MB 100

Prąd [A]	63			125		
Bieguny	**3**	**4**	**5**	**3**	**4**	**5**
a	107,0	107,0	107,0	130,0	130,0	130,0
b	100,0	100,0	100,0	120,0	120,0	120,0
c	85,0	85,0	85,0	108,0	108,0	108,0
d	77,0	77,0	77,0	100,0	100,0	100,0
e ø	6,5	6,5	6,5	6,5	6,5	6,5
f	12,0	12,0	12,0	13,0	13,0	13,0
h	142,0	142,0	142,0	134,0	134,0	134,0
i	124,0	124,0	124,0	138,0	138,0	138,0
k	113,5	113,5	113,5	126,0	126,0	126,0
l	---	---	---	23,0	23,0	23,0
m ø	---	---	---	105,0	105,0	105,0
Przewód mm^2 min	6,0	6,0	6,0	16,0	16,0	16,0
Przewód mm^2 max	16,0	16,0	16,0	50,0	50,0	50,0

Wtyczka odbiornikowa

- Zaciski śrubowe
- Wysokotermostabilny wkład
- Zaciski klatkowe
- Niklowane styki
- Osłona ochronna
- Stopień ochrony IP 67

(Kształt BP)

Liczba biegunów



Prąd [A]	Bieguny		230V 50-60 Hz	400V 50-60 Hz	440V 60 Hz	301-500 HZ >50 V	g
			3pol 4pol 5pol 6h 9h 9h	3pol 4pol 5pol 9h 6h 6h	4pol 5pol 11h 11h	3pol 4pol 5pol 2h 2h 2h	Szt.
16	3	Numer katalogowy kod 5935-12-... VG-Typ-Nr. VG 96919...	**27 046*** 319-7028 BP 013			27 286 BP 039	200
16	4	Numer katalogowy kod 5935-12-... VG-Typ-Nr. VG 96919...	27 287 BP 020	**27 204** BP 018	27 288 BP 021	27 289 BP 022	230
16	5	Cat. No. kod 5935-12-... VG-Typ-Nr. VG 96919...	27 104* BP 002	**27 02*** 300-3598 BP 001	27 105* BP 003	27 106* BP 004	250
32	3	Numer katalogowy kod 5935-12-... VG-Typ-Nr. VG 96919...	**27 45** BP 042			27 291 BP 044	315
32	4	Numer katalogowy kod 5935-12-... VG-Typ-Nr. VG 96919...	27 292 BP 025	**27 201** BP 023	27 293 BP 026	27 294 BP 027	335
32	5	Numer katalogowy kod 5935-12-... VG-Typ-Nr. VG 96919...	27 107* BP 006	**27 03*** 188-9997 BP 005	27 108* BP 007	27 043* 312-4195 BP 008	380



TYP 27 03

Prąd [A]	Bieguny		230V 50-60 Hz	400V 50-60 Hz	440V 60 Hz	301-500 HZ >50 V	g
			3pol 4pol 5pol 6h 9h 9h	3pol 4pol 5pol 9h 6h 6h	4pol 5pol 11h 11h	3pol 4pol 5pol 2h 2h 2h	Szt.
63	3	Numer katalogowy kod 5935-12-... VG-Typ-Nr. VG 96919...	**27 267** BP 0047			27 295 BP 049	790
63	4	Numer katalogowy kod 5935-12-... VG-Typ-Nr. VG 96919...	27 296 BP 030	**27 268** BP 028	27 297 BP 031	27 298 BP 032	810
63	5	Numer katalogowy kod 5935-12-... VG-Typ-Nr. VG 96919...	27 109* BP 010	**27 04*** BP 009	27 110* BP 011	27 045* BP 012	840
125	3	Numer katalogowy kod 5935-12-... VG-Typ-Nr. VG 96919...	**27 269** BP 052			27 299 BP 054	1180
125	4	Numer katalogowy kod 5935-12-... VG-Typ-Nr. VG 96919...	27 300 BP 035	**27 270** BP 033	27 301 BP 036	27 302 BP 037	1310
125	5	Numer katalogowy kod 5935-12-... VG-Typ-Nr. VG 96919...	27 303 BP 015	**27 102** BP 014	27 304 BP 016	27 305 BP 017	1430



TYP 27 04

*dopuszczenie według VG96919

WTYCZKI ODBIORNIKOWE

kolor: khaki (zieleń z odcieniem brązu metalicznego) RAL 6031 – F9
PN-IEC 60309, EN 60309, VDE 0623, VG 96919
Stopień ochrony IP 67

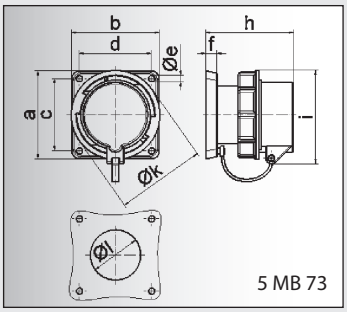

Prąd [A]	16			32		
Bieguny	**3**	**4**	**5**	**3**	**4**	**5**
a	85,0	85,0	85,0	85,0	85,0	85,0
b	85,0	85,0	85,0	85,0	85,0	85,0
c	70,0	70,0	70,0	70,0	70,0	70,0
d	70,0	70,0	70,0	70,0	70,0	70,0
e ø	6,3	6,3	6,3	6,3	6,3	6,3
f	11,0	11,0	11,0	11,0	11,0	11,0
h	84,0	84,0	85,0	94,0	94,0	94,0
i	82,5	86,0	91,0	96,5	96,5	104,0
k ø	70,5	78,5	86,5	94,0	94,0	101,5
l ø	49,0	49,0	49,0	49,0	49,0	49,0
Przewód mm^2 min	1,0	1,0	1,0	2,5	2,5	2,5
Przewód mm^2 max	2,5	2,5	2,5	6,0	6,0	6,0

Wtyczka odbiornikowa prosta

- Zaciski śrubowe
- Wysokotermostabilny wkład
- Niklowane styki
- Osłona ochronna
- Stopień ochrony IP 67

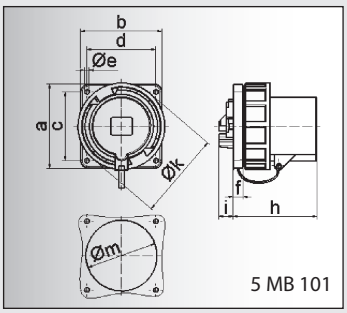

Prąd [A]	63			125		
Bieguny	**3**	**4**	**5**	**3**	**4**	**5**
a	110,0	110,0	110,0	120,0	120,0	120,0
b	106,0	106,0	106,0	120,0	120,0	120,0
c	90,0	90,0	90,0	100,0	100,0	100,0
d	90,0	90,0	90,0	100,0	100,0	100,0
e ø	5,5	5,5	5,5	6,5	6,5	6,5
f	13,0	13,0	13,0	13,0	13,0	13,0
h	114,0	114,0	114,0	121,0	121,0	121,0
i	19,0	19,0	19,0	20,0	20,0	20,0
k ø	113,5	113,5	113,5	126,0	126,0	126,0
m ø	93,0	93,0	93,0	104,0	104,0	104,0
Przewód mm^2 min	6,0	6,0	6,0	16,0	16,0	16,0
Przewód mm^2 max	16,0	16,0	16,0	50,0	50,0	50,0

Wtyczka odbiornikowa prosta

- Zaciski śrubowe - klatkowe
- Wysokotermostabilny wkład
- Niklowane styki
- Osłona ochronna
- Stopień ochrony IP 67

Liczba biegunów

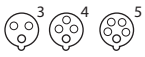

Prąd [A]	Bieguny		230V 50-60 Hz 3pol 4pol 5pol 6h 9h 9h	400V 50-60 Hz 3pol 4pol 5pol 9h 6h 6h	440V 60 Hz 4pol 5pol 11h 11h	301-500 HZ >50 V 3pol 4pol 5pol 2h 2h 2h	g Szt.
16	3	Numer katalogowy kod 5935-12-... VG-Typ-Nr.VG 96919...	**28 92**				200
16	4	Numer katalogowy kod 5935-12-... VG-Typ-Nr.VG 96919...		**28 93**			230
16	5	Numer katalogowy kod 5935-12-... VG-Typ-Nr.VG 96919...		**28 94**			250
32	3	Numer katalogowy kod 5935-12-... VG-Typ-Nr.VG 96919...	**28 95**				315
32	4	Numer katalogowy kod 5935-12-... VG-Typ-Nr.VG 96919...		**28 96**			335
32	5	Numer katalogowy kod 5935-12-... VG-Typ-Nr.VG 96919...		**28 97**			385



TYP 28 97

63	3	Numer katalogowy kod 5935-12-... VG-Typ-Nr.VG 96919...	**28 042**				585
63	4	Numer katalogowy kod 5935-12-... VG-Typ-Nr.VG 96919...		**28 000**			605
63	5	Numer katalogowy kod 5935-12-... VG-Typ-Nr.VG 96919...		**28 53**			625
125	3	Numer katalogowy kod 5935-12-... VG-Typ-Nr.VG 96919...	**28 043**				960
125	4	Numer katalogowy kod 5935-12-... VG-Typ-Nr.VG 96919...		**28 044**			1110
125	5	Numer katalogowy kod 5935-12-... VG-Typ-Nr.VG 96919...		**28 045**			1230



TYP 28 53

GNIAZDA PRZENOŚNE

kolor: khaki (zieleń z odcieniem brązu metalicznego) RAL 6031 – F9
PN-IEC 60309, EN 60309, VDE 0623, VG 96919
Stopień ochrony IP 67

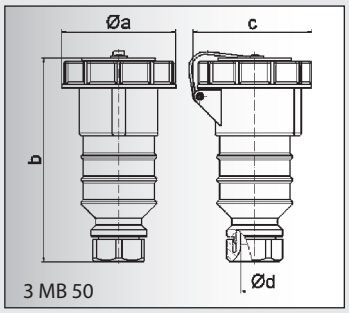

Prąd [A]	16			32		
Bieguny	**3**	**4**	**5**	**3**	**4**	**5**
a ø	70,5	78,0	86,5	94,0	94,0	101,5
b	156,0	156,0	160,0	188,0	188,0	188,0
c	77,0	83,0	93,0	98,0	98,0	107,0
d ø	16,0	16,0	16,0	22,5	22,5	22,5
Przewód mm^2 min	1,0	1,0	1,0	2,5	2,5	2,5
Przewód mm^2 max	2,5	2,5	2,5	6,0	6,0	6,0

Gniazdo przenośne Quick-Connect

- Zaciski bezśrubowe
- Kontakty Kontex
- Wysokotermostabilny wkład
- Niklowane styki
- Stopień ochrony IP 67

(Kształt DS)

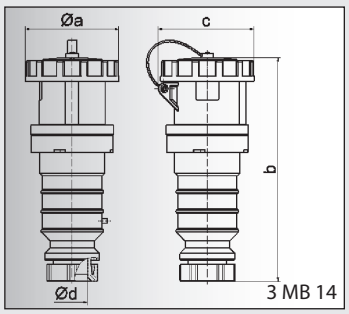

Prąd [A]	63			125		
Bieguny	**3**	**4**	**5**	**3**	**4**	**5**
a ø	110,0	110,0	110,0	126,0	126,0	126,0
b	272,0	272,0	272,0	308,0	308,0	308,0
c	113,0	113,0	113,0	130,0	130,0	130,0
d ø	36,5	36,5	36,5	50,0	50,0	50,0
Przewód mm^2 min	6,0	6,0	6,0	16,0	16,0	16,0
Przewód mm^2 max	16,0	16,0	16,0	50,0	50,0	50,0

Gniazdo przenośne

- Zaciski śrubowe - klatkowe
- Wysokotermostabilny wkład
- Kontakty Kontex-Plus
- Niklowane styki
- Stopień ochrony IP 67

(Kształt DS)

Liczba biegunów



Prąd [A]	Bieguny		230V 50-60 Hz	400V 50-60 Hz	440V 60 Hz	301-500 HZ >50 V	g
			3pol 4pol 5pol 6h 9h 9h	3pol 4pol 5pol 9h 6h 6h	4pol 5pol 11h 11h	3pol 4pol 5pol 2h 2h 2h	Szt.
16	3	Numer katalogowy	**31 162***			31 0163	
		kod 5935-12-...	312-5516				215
		VG-Typ-Nr. VG 96919...	DS 017			DS 039	
16	4	Numer katalogowy	31 0165	**31 865**	31 0167	31 0168	
		kod 5935-12-...					225
		VG-Typ-Nr. VG 96919...	DS 020	DS 018	DS 021	DS 022	
16	5	Numer katalogowy	31 318*	**31 150***	31 319*	31 320*	
		kod 5935-12-...		300-3600			280
		VG-Typ-Nr. VG 96919...	DS 002	DS 001	DS 003	DS 004	
32	3	Numer katalogowy	**31 032**			31 0194	
		kod 5935-12-...					360
		VG-Typ-Nr. VG 96919...	DS 042			DS 044	
32	4	Numer katalogowy	31 0169	**31 866**	31 0171	31 0172	
		kod 5935-12-...					380
		VG-Typ-Nr. VG 96919...	DS 025	DS 023	DS 026	DS 027	
32	5	Numer katalogowy	31 321*	**31 151***	31 322*	31 323*	
		kod 5935-12-...		300-3597		312-4196	430
		VG-Typ-Nr. VG 96919...	DS 006	DS 005	DS 007	DS 008	



TYP 31 151

Prąd [A]	Bieguny		230V 50-60 Hz	400V 50-60 Hz	440V 60 Hz	301-500 HZ >50 V	g
			3pol 4pol 5pol 6h 9h 9h	3pol 4pol 5pol 9h 6h 6h	4pol 5pol 11h 11h	3pol 4pol 5pol 2h 2h 2h	Szt.
63	3	Numer katalogowy	**31 0058**			31 0177	
		kod 5935-12-...					795
		VG-Typ-Nr. VG 96919...	DS 047			DS 049	
63	4	Numer katalogowy	31 0174	**31 877**	31 0175	31 0176	
		kod 5935-12-...					855
		VG-Typ-Nr. VG 96919...	DS 030	DS 028	DS 031	DS 032	
63	5	Numer katalogowy	31 324*	**31 152***	31 325*	31 326*	
		kod 5935-12-...		300-5326			875
		VG-Typ-Nr. VG 96919...	DS 010	DS 009	DS 011	DS 012	
125	3	Numer katalogowy	**31 0059**			31 0179	
		kod 5935-12-...					1185
		VG-Typ-Nr. VG 96919...	DS 052			DS 054	
125	4	Numer katalogowy	31 0180	**31 0060**	31 0182	31 0183	
		kod 5935-12-...					1325
		VG-Typ-Nr. VG 96919...	DS 035	DS 033	DS 036	DS 037	
125	5	Numer katalogowy	31 327*	**31 027***	31 328*	31 329*	
		kod 5935-12-...		322-8597			1440
		VG-Typ-Nr. VG 96919...	DS 014	DS 013	DS 015	DS 016	



TYP 31 152

*dopuszczenie według VG96919

GNIAZDA TABLICOWE JEDNOFAZOWE

kolor: khaki (zieleń z odcieniem brązu metalicznego) RAL 6031 – F9
VDE 0623, VG 96919
Stopień ochrony IP 67


TYP 71 08

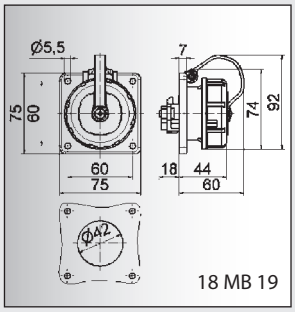

18 MB 19

	Numer katalogowy	Kod 5935-12-...	VG-Typ-Nr. VG 96919...
Gniazdo tablicowe jednofazowe • 16A/250V ~ • Stopień ochrony IP 68			
System schucko	71 08*	312-5115	AS 001
System z bolcem ochronnym	71 85		

(Kształt AS)


TYP 71 14

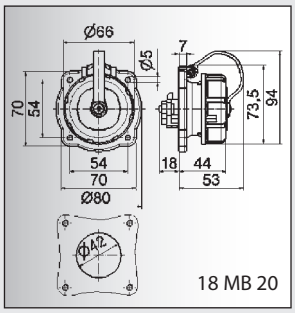

18 MB 20

	Numer katalogowy
Gniazdo tablicowe jednofazowe • 16A/250V ~ • Stopień ochrony IP 68	
System schucko	71 14
System z bolcem ochronnym	71 031


TYP 71 15

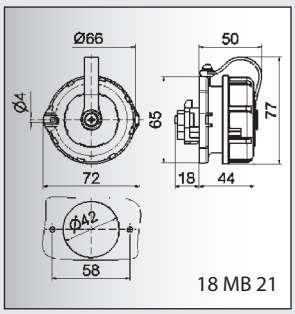

18 MB 21

	Numer katalogowy	Kod 5935-12-...	VG-Typ-Nr. VG 96926...
Gniazdo tablicowe jednofazowe • 16A/250V ~ • stopień ochrony IP 68			
System schucko	71 15*	314-4770	BS 001
System z bolcem ochronnym	71 86		

(Kształt BS)

*dopuszczenie według VG96919

WTYCZKI, WTYCZKI ODBIORNIKOWE, GNIAZDA PRZENOŚNE JEDNOFAZOWE

kolor: khaki (zieleń z odcieniem brązu metalicznego) RAL 6031 – F9
VDE 0623, VG 96919
Stopień ochrony IP 67


TYP 73 5

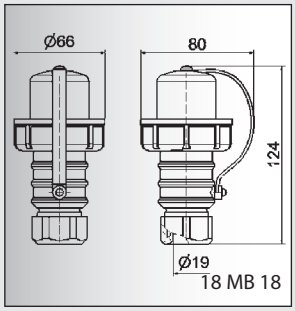

18 MB 18

	Numer katalogowy	Kod 5935-12-...	VG-Typ-Nr. VG 96926...
Wtyczka jednofazowa • 16A/250V ~ • Osłona ochronna • Stopień ochrony IP 68 (Kształt CP)	73 5*	141-3149	CP 001


TYP 75 3

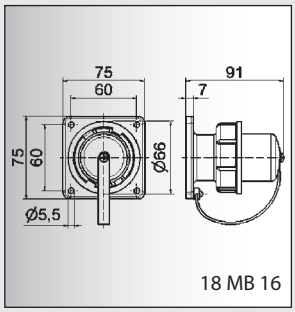

18 MB 16

	Numer katalogowy	Kod 5935-12-...	VG-Typ-Nr. VG 96926...
Wtyczka odbiornikowa jednofazowa • 16A/250V ~ • Osłona ochronna • Stopień ochrony IP 68 (Kształt AP)	75 3*	340-7272	AP 001


TYP 74 5

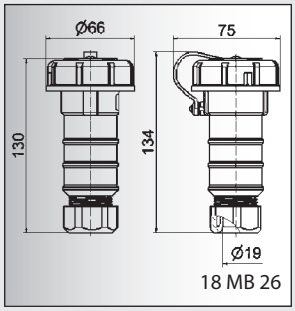

18 MB 26

	Numer katalogowy	Kod 5935-12-...	VG-Typ-Nr. VG 96926...
Gniazdo jednofazowe przenośne • 16A/250V ~ • Osłona ochronna • Stopień ochrony IP 68 (Kształt DS)			
System schucko	74 5*	314-4771	DS 001
System z bolcem ochronnym	74 24		

*dopuszczenie według VG96919

GNIAZDA POTRÓJNE JEDNOFAZOWE, OSŁONY OCHRONNE WTYCZEK, POKRYWY GNIAZD

kolor: khaki (zieleń z odcieniem brązu metalicznego) RAL 6031 – F9
VDE 0623, VG 96919
Stopień ochrony IP 67


TYP 74 00

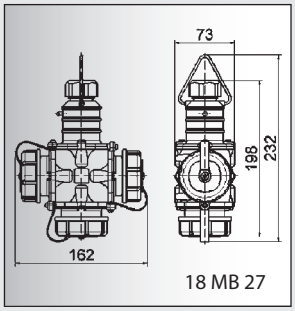

18 MB 27

Gniazdo jednofazowe potrójne
- 16A/250V ~
- Pokrywy ochronne
- Dławik
- Możliwość podwieszenia
- Stopień ochronny IP 68

	Numer katalogowy
System schucko	74 00
System z bolcem ochronnym	74 23


TYP 83 20

Osłona ochronna
- Dla wtyczek jednofazowych

Numer katalogowy	Kod 5935-12-...	VG-Typ-Nr. VG 96926...
83 20*		H-16


TYP 83 19

Pokrywa ochronna
- Dla gniazd jednofazowych

Numer katalogowy	Kod 5935-12-...	VG-Typ-Nr. VG 96926...
83 19*		G-16


83 37

Osłona ochronna z paskiem
- Dla wtyczek CEE
- Stopień ochrony IP 67

		Numer katalogowy	Kod 5935-12-...	VG-Typ-Nr. VG 96919...
16 A	3p	83 35		
16 A	4p	83 36		
16 A	5p	83 37		
32 A	3p, 4p	83 38		
32 A	5p	83 39		
63 A	3p, 4p, 5p	83 40		
125 A	3p, 4p, 5p	83 41		

*dopuszczenie według VG96919

AKCESORIA - OSŁONY OCHRONNE WTYCZEK, POKRYWY GNIAZD

kolor: khaki (zieleń z odcieniem brązu metalicznego) RAL 6031 – F9
PN-IEC 60309, VDE 0623, VG 96919
Stopień ochrony IP 67


83 30

Pokrywa ochronna
- dla gniazd CEE przenośnych
- dla gniazd CEE tablicowych

Prąd [A]	Bieguny	Numer katalogowy	Kod 5935-12-...	VG-Typ-Nr. VG 96919...
16 A	3p	83 28		
16 A	4p	83 29		
16 A	5p	83 30		
32 A	3p, 4p	83 31		
32 A	5p	83 32		
63 A	3p, 4p, 5p	83 33		
125 A	3p, 4p, 5p	83 34		


83 26

Osłona ochronna
- dla wtyczek CEE
- stopień ochrony IP67

(Kształt G)

Prąd [A]	Bieguny	Numer katalogowy	Kod 5935-12-...	VG-Typ-Nr. VG 96919...
16 A	3p	83 18*		G-16-3
16 A	4p	83 26		G-16-4
16 A	5p	83 14*		G-16-5
32 A	3p, 4p	83 27		G-32-4
32 A	5p	83 15*	304-8143	G-32-5
63 A	3p, 4p, 5p	83 16*		G-63-5
125 A	3p, 4p, 5p	83 17*		G-125-5


83 09

Pokrywa ochronna
- dla gniazd CEE przenośnych

(Kształt F)

Prąd [A]	Bieguny	Numer katalogowy	Kod 5935-12-...	VG-Typ-Nr. VG 96919...
16 A	3p	83 13*		F-16-3
16 A	4p	83 24		F-16-4
16 A	5p	83 09*		F-16-5
32 A	3p, 4p	83 25		F-32-4
32 A	5p	83 10*		F-32-5
63 A	3p, 4p, 5p	83 11*		F-63-5
125 A	3p, 4p, 5p	83 12*		F-125-5

*dopuszczenie według VG96919

ROZDZIELNICE GUMOWE PRZENOŚNE

Obudowa 320 x 245 mm z wyokojakościowej gumy (czarnej) z wytrzymałym uchwytem, otwieraną pokrywą. Możliwość ustawiania na stosie. Wszystkie gniazda i wtyczki w jakości VG w kolorze khaki (zieleń z odcieniem brązu metalicznego) RAL 6031 – F9



Obudowa 320 x 245 mm
Stopień ochrony IP 54 (DIN EN 60 529, VDE 04700T1)
Zacisk ochronny PE wyprowadzony na zewnątrz.
2 x gniazdo CEE 16A 400V 5p (VG 96919 AS 001)
3 x gniazdo 16A 230V ~ (VG 96926 AS 001)
2 x zabezpieczenie nadmiarowo-prądowe D 16A 3p
2 x zabezpieczenie nadmiarowo-prądowe C 16A 1p
1 x zabezpieczenie różnicowoprądowe FI 40/0,03A 4p

1 m kabla H07RN-F5G6 (VG 95218-13-A004)
1 x wtyczka CEE 32A 400V 5p (VG 96919 CP 005)

Zabezpieczenia dostępna są przez pokrywę rewizyjną z śrubami radełkowymy

Numer katalogowy: 52 2966P

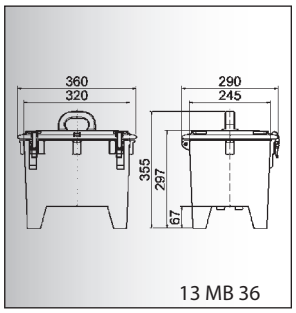



6 x gniazdo CEE 32A 400V 4p IP67
6 x C 32A 3p

2 m kabla H07RN-F4G10
1 x wtyczka CEE 63A 400V 4p IP 67

Zabezpieczenia pod otwieraną pokrywą obudowy

Numer katalogowy: 52 2965



1 x gniazdo CEE 32A 400V 4p IP67
3 x gniazdo CEE 16A 400V 5p IP67
3 x B 16A 3p

1 x wtyczka odbiornikowa CEE 32A 400V 5p IP67

Zabezpieczenia pod otwieraną pokrywą obudowy

Numer katalogowy: 52 2433



1 x gniazdo CEE 32A 400V 5p IP67
1 x gniazdo CEE 32A 400V 4p IP67
2 x gniazdo CEE 16A 230V 3p IP67
2 x gniazdo 16A 230V ~ z bolcem ochronnym
1 x C 25A 4p
2 x C 16A 2p

1 x wtyczka odbiornikowa CEE 32A 400V 5p IP67

Zabezpieczenia pod otwieraną pokrywą obudowy

Numer katalogowy: 52 2468P



2 x gniazdo CEE 32A 400V 5p IP67
1 x gniazdo CEE 32A 400V 4p IP67
2 x B 32A 4p
1 x B 32A 3p

1 x wtyczka odbiornikowa CEE 63A 400V 5p IP 67

Zabezpieczenia pod otwieraną pokrywą obudowy

Numer katalogowy: 52 2639

Inne wykonania dostępne na zamówienie

ROZDZIELNICE GUMOWE PRZENOŚNE

Obudowa 320 x 245 mm z wyokojakościowej gumy (czarnej) z wytrzymałym uchwytem, otwieraną pokrywą. Możliwość ustawiania na stosie. Wszystkie gniazda i wtyczki w jakości VG w kolorze khaki (zieleń z odcieniem brązu metalicznego) RAL 6031 – F9



3 x gniazdo CEE 32A 400V 5p IP67
2 x gniazdo CEE 32A 400V 4p IP67
1 x gniazdo CEE 32A 230V 3p IP67

1 x wtyczka odbiornikowa CEE 32A 400V 4p IP 67

Zabezpieczenia pod otwieraną pokrywą obudowy

Numer katalogowy: 52 2640



1 x gniazdo CEE 32A 400V 5p IP 67
1 x gniazdo CEE 32A 400V 4p IP 67
1 x gniazdo CEE 16A 400V 5p IP 67
1 x gniazdo CEE 16A 400V 4p IP 67
3 x gniazdo CEE 16A 230V 3p IP 67
2 x gniazdo 16A 230V ~ z bolcem ochronnym IP 68
1 x C 25A 4p (zabezpieczenie główne)
1 x C 16A 4p
3 x B 16A 2p

2 m kabla H07RN-F5G4
1 x wtyczka CEE 32A 400V 5p IP 67

Zabezpieczenia pod otwieraną pokrywą obudowy

Numer katalogowy: 52 2762P



1 x gniazdo CEE 16A 230V 3p IP 67
7 x gniazdo 16A 230V ~ z bolcem ochronnym IP 68
3 x C 16A 2p

2 m kabla H07RN-F5G4
1 x wtyczka CEE 32A 400V 5p IP 67

Zabezpieczenia pod otwieraną pokrywą obudowy

Numer katalogowy: 52 2787



1 x gniazdo CEE 32A 400V 5p IP 67
1 x gniazdo CEE 32A 400V 4p IP 67
1 x gniazdo CEE 32A 230V 3p IP 67
1 x gniazdo CEE 16A 400V 5p IP 67
1 x gniazdo CEE 16A 400V 4p IP 67
3 x gniazdo CEE 16A 230V 3p IP 67
2 x gniazdo 16A 230V ~ z bolcem ochronnym IP 68
1 x gniazdo 16A 230V ~ schucko IP 68
1 x B 32A 2p
1 x B 16A 4p
1 x B 16A 3p
2 x B 16A 2p
1 x wtyczka odbiornikowa CEE 32A 400V 5p IP 67

Zabezpieczenia pod otwieraną pokrywą obudowy

Numer katalogowy: 52 2845P



1 x gniazdo CEE 32A 400V 5p IP 67
1 x gniazdo CEE 32A 400V 4p IP 67
1 x gniazdo CEE 32A 230V 3p IP 67
1 x gniazdo CEE 16A 400V 5p IP 67
1 x gniazdo CEE 16A 400V 4p IP 67
3 x gniazdo CEE 16A 230V 3p IP 67
1 x gniazdo 16A 230V ~ z bolcem ochronnym IP 68
2 x C 16A 3p
2 x C 16A 1p

1 x wtyczka odbiornikowa CEE 32A 400V 5p IP 67

Zabezpieczenia pod otwieraną pokrywą obudowy

Numer katalogowy: 52 2991P

Inne wykonania dostępne na zamówienie

POKRYWY REWIZYJNE

PN-IEC 60309, VDE 0623, VG 96919
Okienka samozamykające się, przeźroczyste, IP 44, z śrubami radełkowymi, IP 67, z możliwością zamknięcia i/lub plombowania, wykonane z tworzywa wysokiej jakości odpornego na udar mechaniczny

	moduły	wymiar a	wymiar b	Nr. katalogowy
 TYP 58 170	2	55,0	40,5	58 0138
Pokrywa rewizyjna • samozamykająca się • osłona przed dotykiem • zamek w opcji 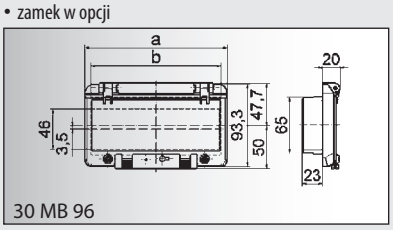 30 MB 96	4	91,0	76,5	58 388
	6	127,0	112,5	58 590
	8	162,0	147,5	58 110
	12	234,0	220,0	58 111
	13	257,5	248,5	58 387
 TYP 58 176	2	55,0	37,0	58 511
Pokrywa rewizyjna • samozamykająca się • bez osłony przed dotykiem • zamek w opcji 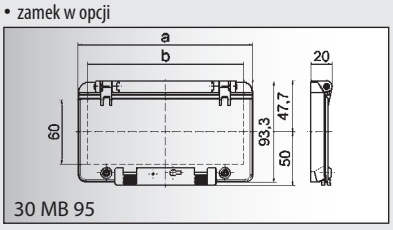 30 MB 95	4	91,0	73,0	58 0020
	6	127,0	109,0	58 503
	8	162,0	144,5	58 502
	12	234,0	217,0	58 602
	13	257,5	240,0	58 607
 TYP 58 182	2	55,0	40,5	58 0137
Pokrywa rewizyjna • samozamykająca się • osłona przed dotykiem i uchwyty montażowe • zamek w opcji 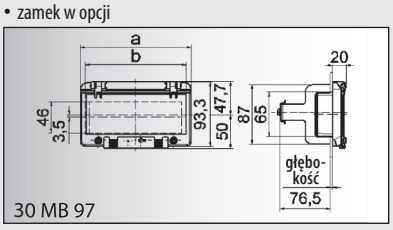 30 MB 97	4	91,0	76,5	58 517
	6	127,0	112,5	58 0141
	8	162,0	147,5	58 0143
	12	234,0	220,0	58 0144
	13	257,5	248,5	58 0145

AKCESORIA

Nr. katalogowy



TYP 58 037

Zamek **58 037**

- zabezpieczenie przed użytkowaniem przez osoby nieupoważnione



TYP 58 036

Śruba DIN **58 036**

- dodatkowe zabezpieczenie
- możliwość doposażenia



TYP 58 47

Okienko inspekcyjne (stary kształt) **58 47**

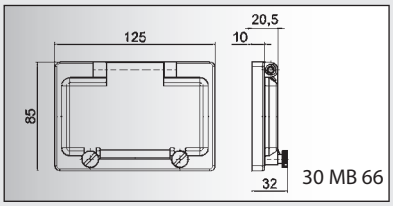

30 MB 66


AKCESORIA

OSPRZĘT DODATKOWY/AKCESORIA

Jakość, która przekonuje

Preferowane obszary zastosowań:


Budownictwo


Kampingi


Przemysł


Budownictwo indywidualne


Rolnictwo


Żegluga

ZAWARTOŚĆ

Pokrywy rewizyjne
Strona 209



Puszki instalacyjne
Pierścienie wyrównujące
Kołnierze montażowe
Strona 210



Ramki montażowe
Strona 210



Zaciski
Strona 211



Zestawy przewodów
Strona 211



Haczyk do podwieszania
Strona 211



Osłona wtyczki
Strona 211



Nakrętka dławika z dodatkowym odciążeniem przewodu
Strona 211



Łączenie obudów
Strona 212



Uchwyty montażowe
Strona 212



AKCESORIA

Pokrywy rewizyjne samozamykające się, przeźroczyste, IP 44, z śrubami radełkowymy IP67, z możliwością zamknięcia i/lub plombowania, wykonane z tworzywa wysokiej jakości odpornego na udar mechaniczny



Pokrywa rewizyjna
- samozamykająca się
- osłona przed dotykiem

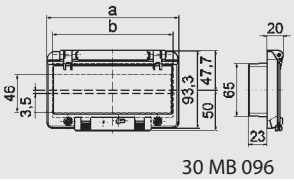

30 MB 096

moduły	wymiar a	wymiar b	Nr. katalogowy
2	55,0	40,5	**58 81**
4	91,0	76,5	**58 90**
6	127,0	112,5	**58 99**
8	162,0	147,5	**58 009**
12	234,0	220,0	**58 018**
13	257,5	248,5	**58 027**



Pokrywa rewizyjna
- samozamykająca się
- bez osłony przed dotykiem

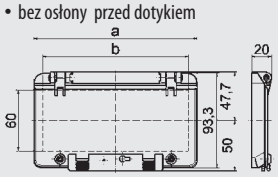

30 MB 095

moduły	wymiar a	wymiar b	Nr. katalogowy
2	55,0	37,0	**58 82**
4	91,0	73,0	**58 91**
6	127,0	109,0	**58 001**
8	162,0	144,5	**58 010**
12	234,0	217,0	**58 019**
13	257,5	240,0	**58 028**



Pokrywa rewizyjna
- samozamykająca się
- osłona przed dotykiem i uchwyty montażowe

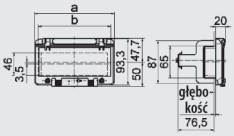

30 MB 097

moduły	wymiar a	wymiar b	Nr. katalogowy
2	55,0	40,5	**58 85**
4	91,0	76,5	**58 94**
6	127,0	112,5	**58 004**
8	162,0	147,5	**58 013**
12	234,0	220,0	**58 022**
13	257,5	248,5	**58 031**



Zamek
- zabezpieczenie przed użytkowaniem przez osoby nieupoważnione

Nr. katalogowy

58 037



Śruba DIN
- dodatkowe zabezpieczenie
- możliwość doposażenia

Nr. katalogowy

58 036

Nr. katalogowy



Kołnierz montażowy
- Dla gniazd tablicowych 16A i 32A (prostych)
- Kołnierz 75 x 75 mm
- Odległość otworów montażowych 60 x 60 mm

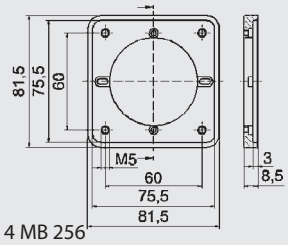

4 MB 256

Nr. katalogowy **18 2**



Puszka podtynkowa
- Dla gniazd tablicowych
- Odległość otworów montażowych 60 x 60 mm
- Bez zacisków

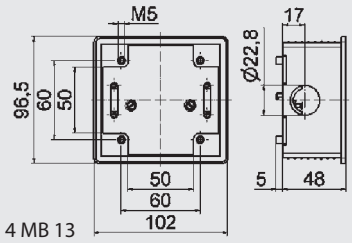

4 MB 13

Nr. katalogowy **18 3**



Kołnierz montażowy
- Dla puszki podtynkowej typ 18 3

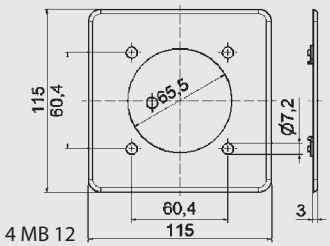

4 MB 12

Nr. katalogowy **18 5**

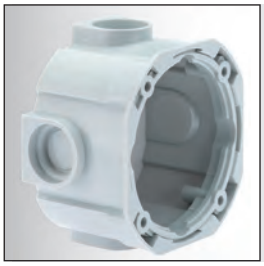

Puszka instalacyjna
- Dla gniazd do zabudowy, strona 183

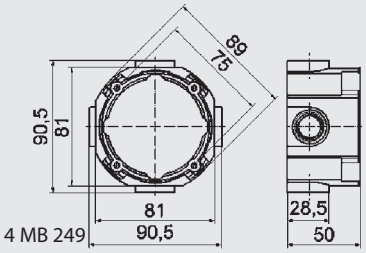

4 MB 249

Nr. katalogowy **18 0**

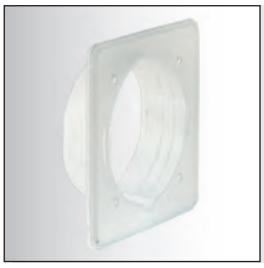

Pierścień wyrównujący
- Dla gniazd do zabudowy, strona 183, w połączeniu z puszką instalacyjna typ 180

Nr. katalogowy **18 1**

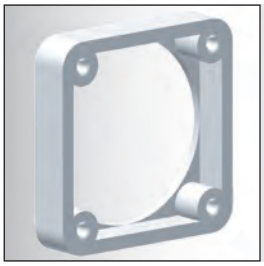

Ramka montażowa
- Do montażu gniazd tablicowych

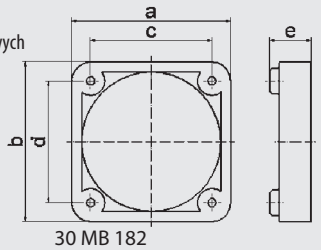

30 MB 182

a	b	c	d	e	Nr. katalogowy
50	50	38	38	13	**18 43**
54	54	44	44	10	**18 47**
57	66	47	47	10	**18 48**
60	60	50	50	10	**18 49**
62	62	52	52	10	**18 50**
62	70	52	60	10	**18 51**



Ramka montażowa
- Do montażu gniazd tablicowych i wtyczek odbiornikowych

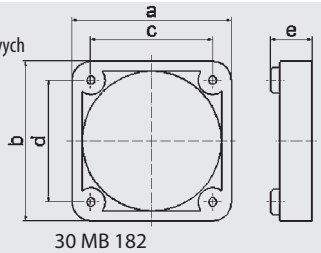

30 MB 182

a	b	c	d	e	Nr. katalogowy
70	70	60	60	12	**18 7**
71	80	52	70	10	**18 52**
80	80	70	70	13	**18 9**
87	95	77	85	12	**18 8**
100	110	90	90	10	**18 54**

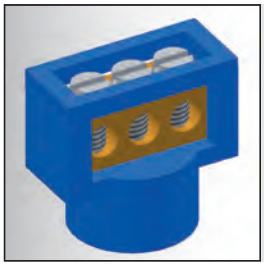

Zaciski dla okablowania przelotowego

	Nr. katalogowy
zielono/żółte	58 089
niebieskie	58 090
szare	58 091



Zestawy przewodów

		Nr. katalogowy
• Dla gniazd TK	16 A	18 63
	32 A	18 96
Gniazdo bezpiecznikowe		
• 5 x 20 mm DIN 41671		18 62
Wkładka topikowa G	6,3 A	18 64
	10 A	18 65
	16 A	18 66



Haczyk do podwieszania
przeznaczony do wtyczek i gniazd z systemem Multi-Grip

	Nr. katalogowy
• Przy 16A	58 400
• Przy 32A	58 401
• Przy 63A i 125A	58 402



Osłona wtyczki
• Dla wtyczek CEE
• Stopień ochrony IP 67

		Nr. katalogowy
16 A	3p	83 0
16 A	4p	83 5
16 A	5p, 7p	83 1
32 A	3p, 4p	83 7
32 A	5p	83 2
63 A	3p, 4p, 5p	83 3
125 A	3p, 4p, 5p	83 4



Nakrętka dławika z dodatkowym odciążeniem przewodu
• Przeznaczony do wtyczek i gniazd z systemem Multi-Grip

		Nr. katalogowy
63 A	3p, 4p, 5p	29 132
125 A	3p, 4p, 5p	29 133

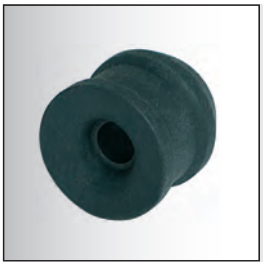

Redukcja
• Przeznaczona do kabli mniejszych niż Ø 8mm
• Przeznaczona do wszystkich 16A urządzeń standardowych

Nr. katalogowy: 29 129

		wymiary			Nr. katalogowy
		a	b	c	Nr. katalogowy
	**Łącznik** • System łączenia obudów • Przepust kablowy 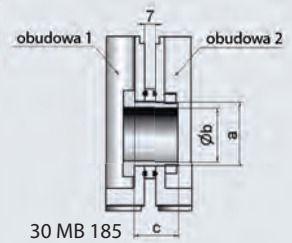 30 MB 185	M20 M40 M40	15 33 33	22 27 55	**58 0010** **58 0011** **58 0012**
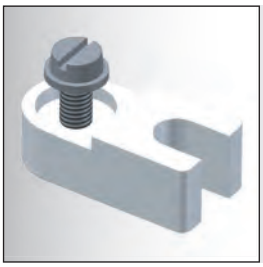	**Uchwyt montażowy** • Zewnętrzne mocowanie obudów 260 x 160 mm 460 x 180 mm 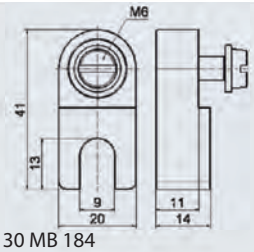 30 MB 184				Nr. katalogowy **18 55**
	**Uchwyt montażowy kątowy** • Montaż naścienny obudów metalowych 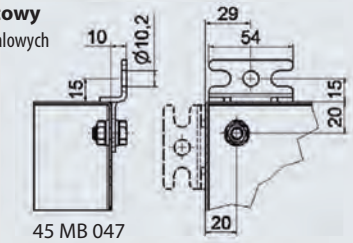 45 MB 047				Nr. katalogowy **58 701**



URZĄDZENIA POWYŻEJ 125A

URZĄDZENIA POWYŻEJ 125A

gniazda tablicowe, gniazda przenośne, wtyczki,
wtyczki odbiornikowe

Jakość, która przekonuje

Preferowane obszary zastosowań:


Budownictwo

Kampingi


Przemysł

Budownictwo indywidualne


Rolnictwo


Żegluga

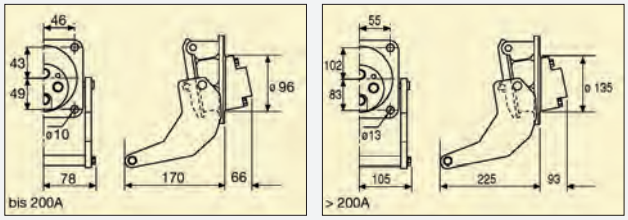

Gniazdo tablicowe z szybkozłączem i tulejami segmentowymi

Dźwignia łączeniowa z odpornego na wodę morską brązu, trzpienie mocujące ze stali nierdzewnej.
Gniazdo wyposażone w tuleje segmentowe.
Urządzenie wyposażone w blokadę elektryczną za pomocą styków pomocniczych i pokrywę ochronną.
System spełnia w stanie zamkniętym stopień ochrony IP 66 i pozwala na szybkie i bezpieczne połączenie.

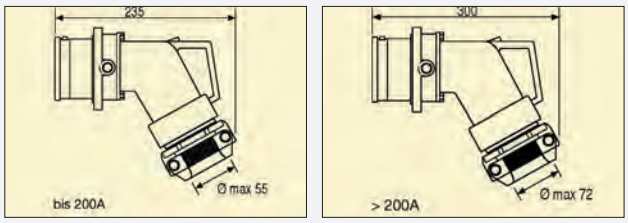

Wtyczka kątowa z szybkozłączem

Urządzenie wyposażone w blokadę elektryczną za pomocą styków pomocniczych oraz pokrywę ochronną zabezpieczającą obręb połączeń.
System spełnia w stanie zamkniętym stopień ochrony IP 66 i pozwala na szybkie i bezpieczne połączenie.

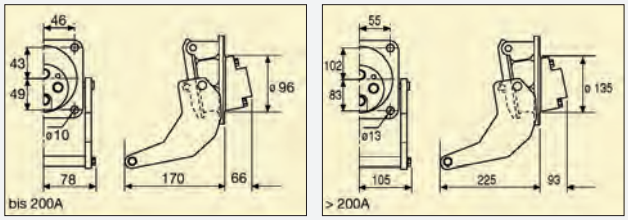

Wtyczka odbiornikowa z szybkozłączem

Dźwignia łączeniowa z odpornego na wodę morską brązu, trzpienie mocujące ze stali nierdzewnej.
Urządzenie wyposażone w blokadę elektryczną za pomocą styków pomocniczych i pokrywę ochronną.
System spełnia w stanie zamkniętym stopień ochrony IP 66 i pozwala na szybkie i bezpieczne połączenie.

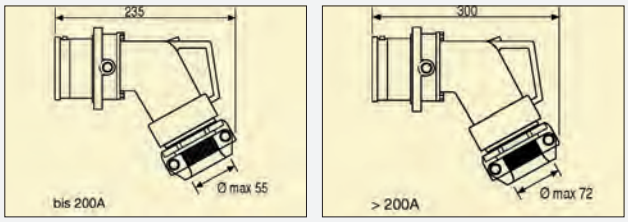

Gniazdo przenośne z szybkozłączem i tulejami segmentowymi

Gniazdo wyposażone w tuleje segmentowe. Urządzenie wyposażone w blokadę elektryczną za pomocą styków pomocniczych oraz możliwość ochrony styków za pomocą pokrywy.
System spełnia w stanie zamkniętym stopień ochrony IP 66 i pozwala na szybkie i bezpieczne połączenie.

	Prąd [A]	Bieguny	Numer katalogowy	Przekrój [mm²]	Ciężar [kg]
	160	4	13 898	≤ 35	3,5
	200	4	13 899	50	3,5
	250	4	13 900	70	3,5
	320	4	12 0002	95	7,8
	420	4	12 723	120/150 *	7,8
	160	5	13 901	35	3,5
	200	5	13 902	50 *	3,5
	250	5	12 0003	≤ 70	7,8
	320	5	12 0004	95 *	7,8
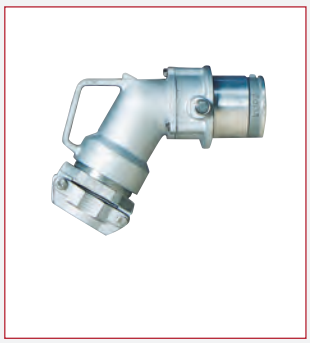	160	4	23 18	≤ 35	1,9
	200	4	23 19	50	1,9
	250	4	23 20	70	1,9
	320	4	23 23	95	4,5
	420	4	23 11	120/150 *	4,5
	160	5	23 21	35	1,9
	200	5	23 22	50 *	1,9
	250	5	23 24	≤ 70	4,5
	320	5	23 16	95 *	4,5
	160	4	28 053	≤ 35	3,5
	200	4	28 054	50	3,5
	250	4	28 055	70	3,5
	320	4	27 274	95	7,8
	420	4	27 275	120/150 *	7,8
	160	5	28 056	35	3,5
	200	5	28 057	50 *	3,5
	250	5	27 276	≤ 70	7,8
	320	5	27 277	95 *	7,8
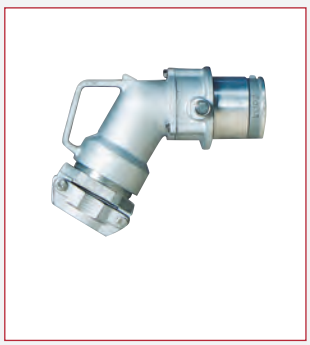	160	4	33 2	≤ 35	1,9
	200	4	33 3	50	1,9
	250	4	33 4	70	1,9
	320	4	33 7	95	4,5
	420	4	33 8	120/150 *	4,5
	160	5	33 5	35	1,9
	200	5	33 6	50 *	1,9
	250	5	33 9	≤ 70	4,5
	320	5	33 00	95 *	4,5

Wykonania na wyższe napięcia i prądy dostępne na zamówienie.

* Urządzenia dla większych przekroi dostępne na zamówienie



ROZDZIELNICE NIETYPOWE



Elektrant do obiektów tunelowych



Słupki zasilające na place i do parków



Rozdzielnice do hal produkcyjnych i parków maszynowych



Rozdzielnice na place kempingowe



Rozdzielnice dla kolei



Rozdzielnice do tymczasowego składowania kontenerów chłodniczych na statkach, w portach itp.



Wózki inspekcyjne (rewizyjne)

Rozdzielnice Bals, dopasowane do potrzeb użytkownika – bezpieczne i optymalne zasilanie linii produkcyjnych.





Wysokie wymagania względem rozdzielnic stawiane przez Deutsche Bahn, spełnione przez obudowy Bals ze stali nierdzewnej i rozdzielnice gumowe Bals

Rozdzielnice Bals dla kontenerów chłodniczych – „zadomowione" w prawie wszystkich portach świata, użytkowane przez prawie wszystkie czołowe przedsiębiorstwa transportowe i magazynowe





Nadużycie wykluczone – przez zastosowanie zamykanych rozdzielnic Bals ze stali nierdzewnej

Inne wykonania na zamówienie



Wózki inspekcyjne albo naścienne elektranty – zaopatrzenie w energię elektryczną dla inspekcji, napraw i konserwacji rozwiązane w sposób bezpieczny i estetyczny.





Dla stale rosnących wymań na placach kempingowych – rozdzielnice kempingowe mogą być wyposażona w elektroniczne liczniki, elektroniczne systemy licznikowe, przyłącza telewizyjne i wiele innych.

Inne wykonania na zamówienie

Bals-Polska
ELEKTROTECHNIKA Sp. z o.o.

Bals-Polska Elektrotechnika Sp. z o.o.
46-024 Brynica
ul. Łubniańska 4a
telefon: +48 77 4215 866
fax: +48 77 4215 981

internet: www.bals.pl
e-mail: kontakt@bals.pl

Bals-Polska Elektrotechnika Sp. z o.o.
52-121 Wrocław
ul. Koreańska 56
telefon: +48 71 346 5010
fax: +48 71 346 5367